CAME

CAME.COM

FA01123M04

Sliding gate operator
BX series

BX-74 / BX-78

INSTALLATION MANUAL

EN English
RU Русский
PL Polski

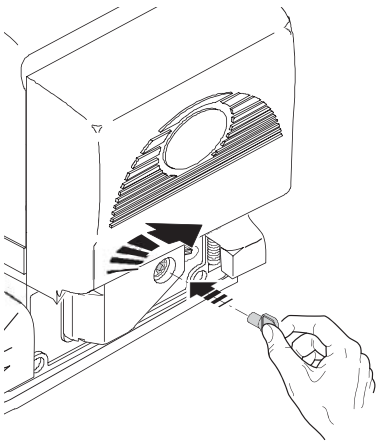

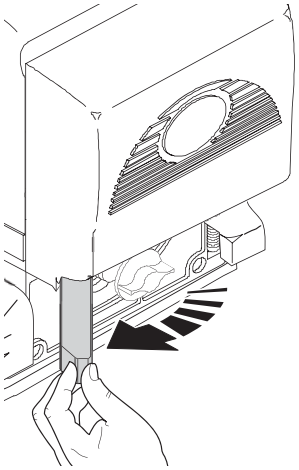

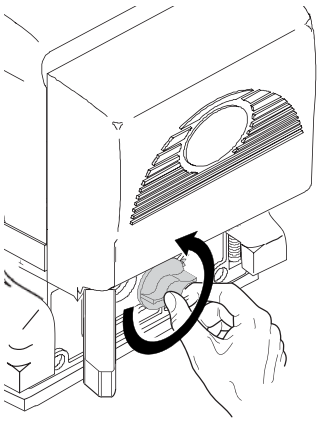

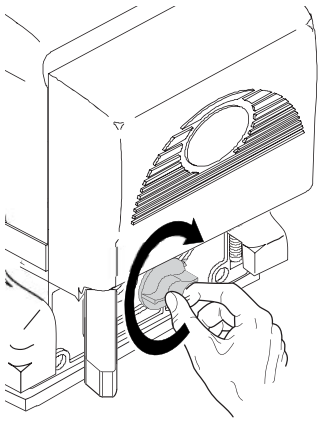

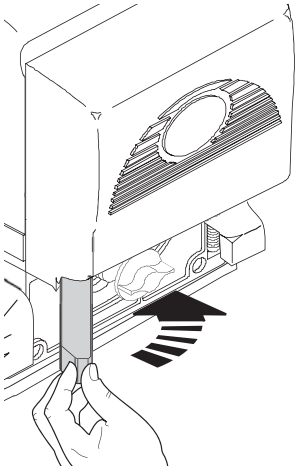

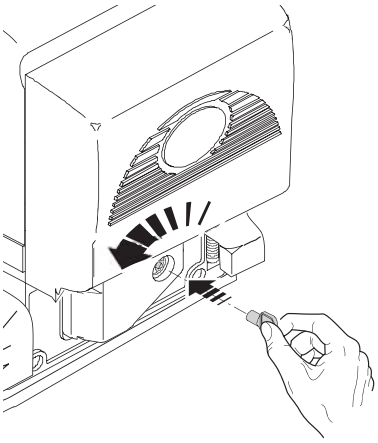

GENERAL PRECAUTIONS FOR INSTALLERS

⚠ WARNING! Important safety instructions.
Follow all of these instructions. Improper installation can cause serious bodily harm.
Before continuing, also read the general precautions for users.

This product must only be used for its specifically intended purpose. Any other use may be hazardous. CAMES S.p.A. is not liable for any damage caused by improper, wrongful and unreasonable use. • This manual's product is defined by machinery directive 2006/42/CE as "partly-completed machinery". Partly-completed machinery is a set that almost constitutes a machine, but which, alone, cannot ensure a clearly defined application. Partly-completed machinery is only destined to be incorporated or assembled to other machinery or other partly-completed machinery or apparatuses to build machinery that is regulated by Directive 2006/42/CE. The final installation must comply with European directive 2006/42/CE and European reference standards: EN 13241-1, EN 12453, EN 12445 and EN 12635 • Given these considerations, all procedures stated in this manual must be exclusively performed by expert, qualified staff • The manufacturer declines any liability for using non-original products; which would result in warranty loss • Keep this manual inside the technical folder along with the manuals of all the other devices used for your automation system • Check that the operator's specified temperature range suits the locations where it will be installed • Laying the cables, installation and testing must follow state-of-the-art procedures as dictated by regulations • If the power-supply cable is damaged, replace it immediately through the manufacturer or an authorized technical assistance center, or qualified staff, to prevent any risk • Make sure the mains power supply is disconnected during all installation procedures • The operator cannot be used with gates fitted with pedestrian doors, unless its operation can be activated only when the pedestrian door is in safety position • Make sure that people are not entrapped between the gate's moving and fixed parts due to the gate's movement • Before installing the operator, check that the gate is in proper mechanical condition, that it is properly balanced and that it properly closes: if any of these conditions are not met, do not continue before having met all safety requirements • Make sure the gate is stable and the carriage function properly and are well-greased, and that it opens and closes smoothly • The guide rail must be well-fastened to the ground, entirely above the surface and free of any impediments to the gate's movement. • The rails of the upper guide must not cause any friction • Make sure that opening and closing limiters are fitted • Make sure the operator is installed onto a sturdy surface that is protected from any collisions • Make sure that mechanical stops are already installed. • If the operator is installed lower than 2.5 from the ground or from any other access level, fit protections and signs to prevent hazardous situations • Do not fit the operator upside down or onto elements that could yield under its weight If necessary, add reinforcements to the fastening points • Do not install door or gate leaves on tilted surfaces • check that no lawn watering devices spray the operator with water from the bottom up • Any residual risks must be indicated clearly with proper signage affixed in visible areas. All of which must be explained to end users. • Suitably section off and demarcate the entire installation site to prevent unauthorized persons from entering the area, especially minors and children • Fit cautionary signs, such as the gate plate, wherever needed and in plain sight • Use proper protections to prevent mechanical hazards when people are loitering around the machinery's range of action, for example, to prevent finger crushing between the rack and pinion) • The electrical cables must run through the cable glands and must not touch any heated parts, such as the motor, transformer, and so on) • Make sure you have set up a suitable dual pole cut off device along the power supply that is compliant with the installation rules. It should completely cut off the power supply according to category III surcharge conditions • All opening controls must be installed at least 1.85 m from the perimeter of the gate's working area, or where they cannot be reached from outside the gate • All switches in maintained-action mode must be positioned so that the moving gates leaves, the transit areas and vehicle thru-ways are completely visible, and yet the switches must be also away from any moving parts. • Unless the action is key operated, the control devices must be fitted at, at least, 1.5 m from the ground and unreachable by any unauthorized persons. • To pass the collision force test use a suitable sensitive safety-edge. Install it properly and adjust as needed. • Before handing over to users, check that the system is compliant with the 2006/42/CE uniformed Machinery Directive. • Make sure the settings on the operator are all suitable and that any safety and protection devices, and also the manual release, work properly. • Affix a permanent tag, that describes how to use the manual release mechanism, close to the mechanism. • Make sure to hand over to the end user, all operating manuals for the products that make up the final machinery.

- THE NEXT FIGURE SHOWS THE MAIN HAZARD POINTS FOR PEOPLE -

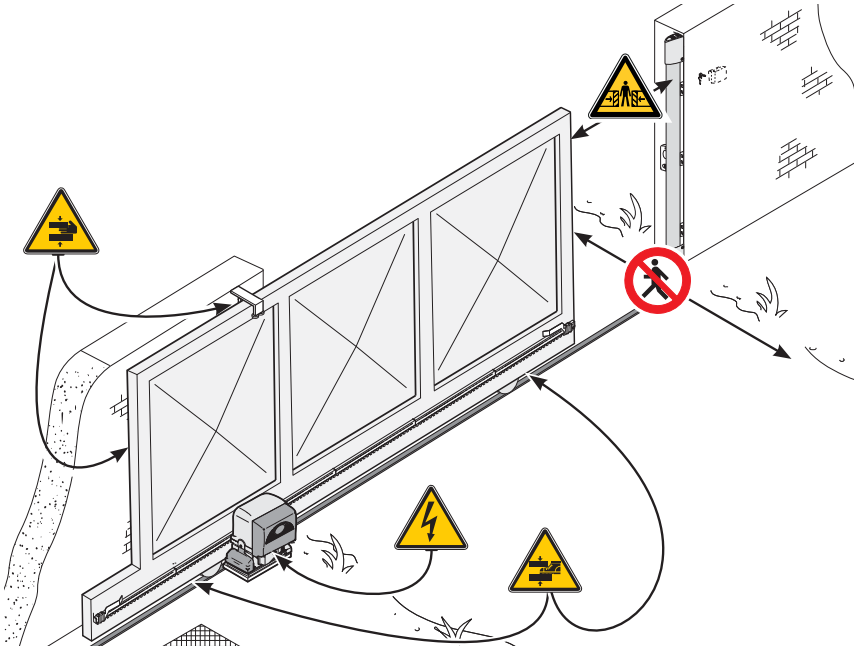

danger of high voltage;

Danger of crushing;

Danger of foot crushing;

Danger of hand entrapment;

Do not transit through during maneuvering.

Manual **FA01123-EN** - 08/2018 - © CAME S.p.A. - The contents of this manual may change, at any time, and without notice. - Original instructions

KEY

🕮 This symbol shows which parts to read carefully.
⚠ This symbol shows which parts describe safety issues
☞ This symbol shows which parts to tell users about.

The measurements, unless otherwise stated, are in millimeters.

DESCRIPTION

BX-74 Operator complete with control board, movement control and obstruction detecting device plus mechanical endstops for sliding gates that weigh up to 400 kg.

BX-78 Operator complete with control board, movement control and obstruction detecting device plus mechanical endstops for sliding gates that weigh up to 800 kg.

INTENDED USE

The BX-74 operator is designed to power sliding gates in single homes; whereas the BX-78 is also suitable for apartment blocks.

🕮 Any installation and/or use other than that specified in this manual is forbidden.

INTENDED USE

Model	BX-74	BX-78
Standard reference* length of the sliding part (m)	4	
Maximum weight of the sliding part (kg)	400	800
Pinion module	4	

* For other-than-standard measurements, see the following graphs.

TECHNICAL DATA

Datum	BX-74	BX-78
Protection rating (IP)	44	
Power supply (V - 50/60 Hz)	230 AC	
Input voltage to motor (V - 50/60 Hz)	230 AC	
Stand-by consumption (W)	4.5	
Consumption with Green Power (W)	0.8	
Power (W)	520	560
Thrust (N)	300	800
Opening speed (m/min)	10.5	
Operating temperature (°C)	-20 to +55	
Condenser (µF)	12	20
Apparatus class	I	
Motor's heat protection (°C)	150	
Weight (Kg)	15	

DIMENSIONS

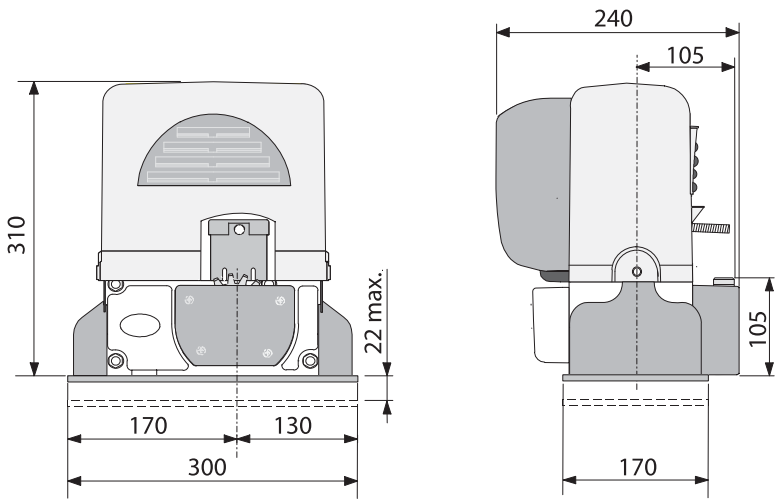

Manual **FA01123-EN** - 08/2018 - © CAME S.p.A. - The contents of this manual may change, at any time, and without notice. - Original instructions

DUTY CYCLES

Datum	BX-74 / BX-78
Cycles/hour (no.)	17
Consecutive cycles (no.)	6

The cycles calculation is for standard-length gates (see the intended **use), that are professionally** installed, free of any mechanical issues and/or accidental friction points, and measured at 20° C, as stated in EN Standard 60335-2-103.
When using other-than-standard measurements, see the graphs below.

- **Cycles/hour graph**

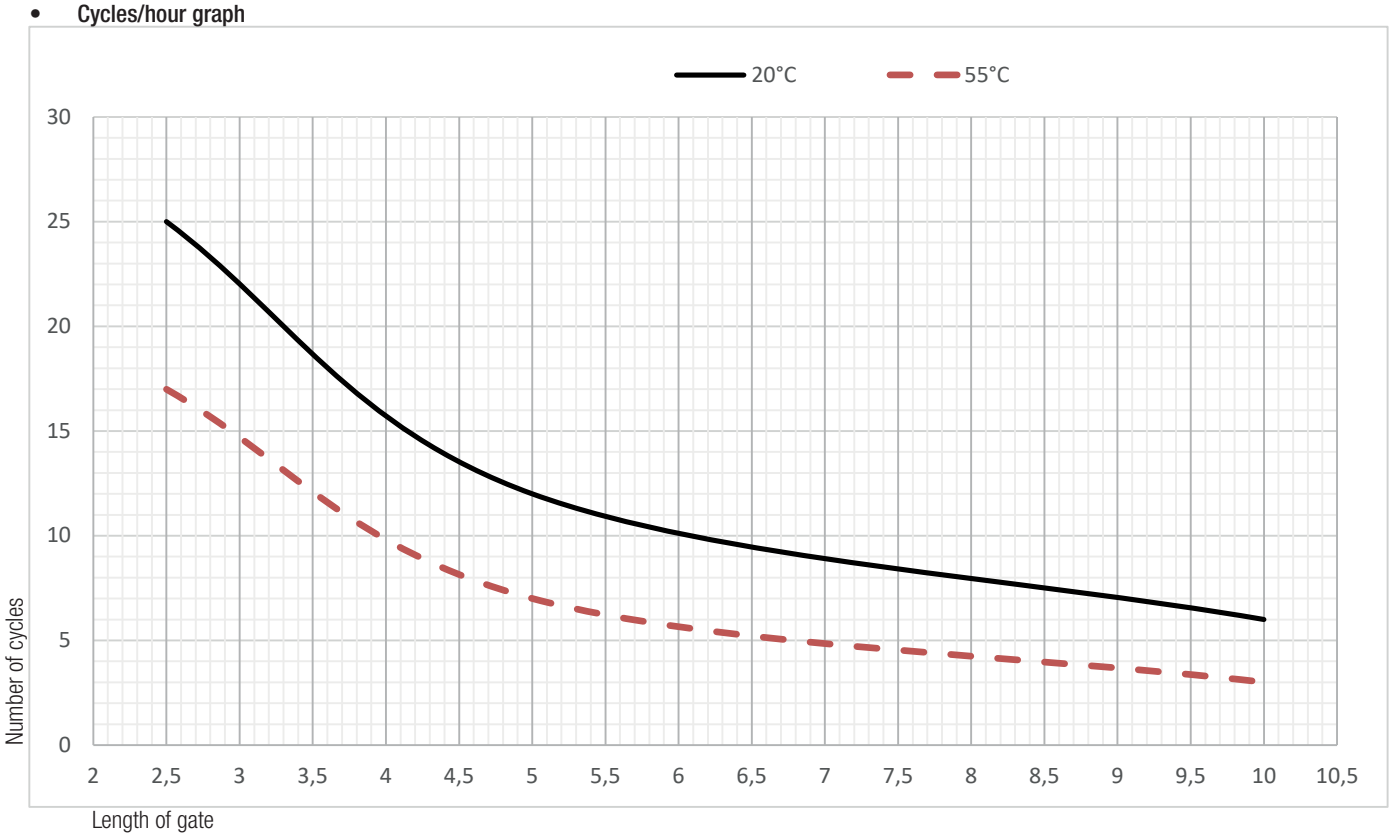

- **Consecutive cycles graph**

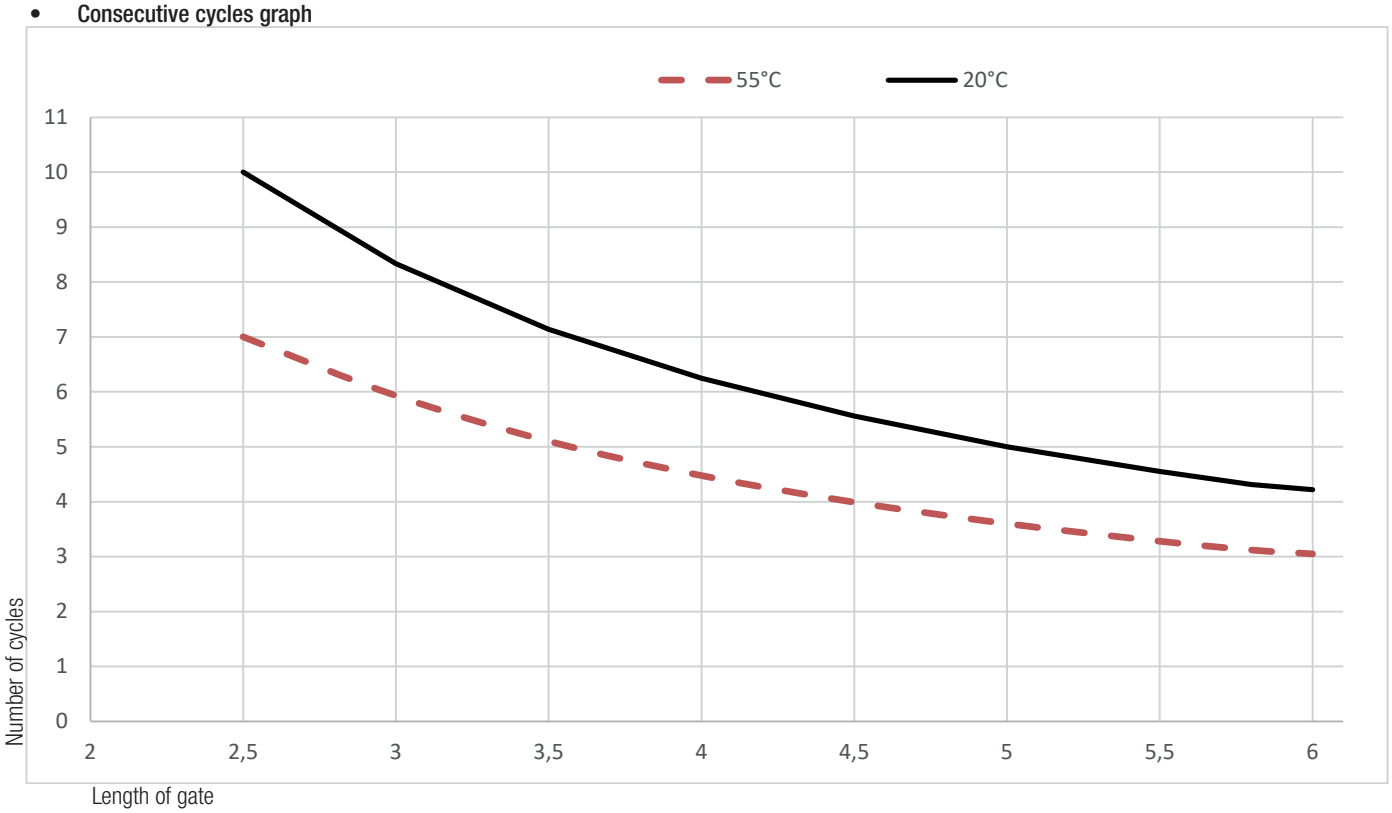

Manual **FA01123-EN** - 08/2018 - © CAME S.p.A. - *The contents of this manual may change, at any time, and without notice. - Original instructions*

DESCRIPTION OF PARTS

1. Upper cover
2. Protective case for setting controls
3. Control board rack
4. Limit-switch tabs
5. ZBX7N control board
6. Electric panel's front cover
7. Access panel for releasing the gearmotor
8. Anchoring plate
9. Fastening screws

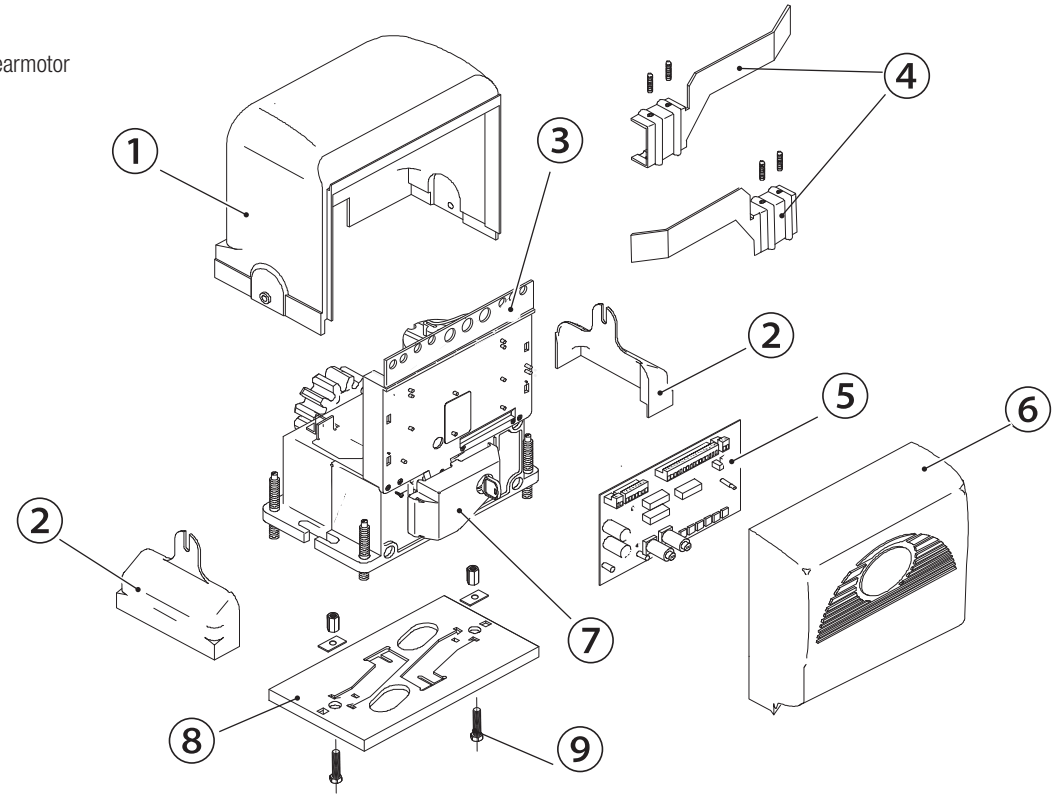

STANDARD INSTALLATION

1. Operator
2. Limit-switch fins
3. Rack
4. Key-switch selector
5. Antenna
6. Flashing light
7. Photocells
8. Mechanical gate stop
9. Sensitive safety-edge
10. Junction pit

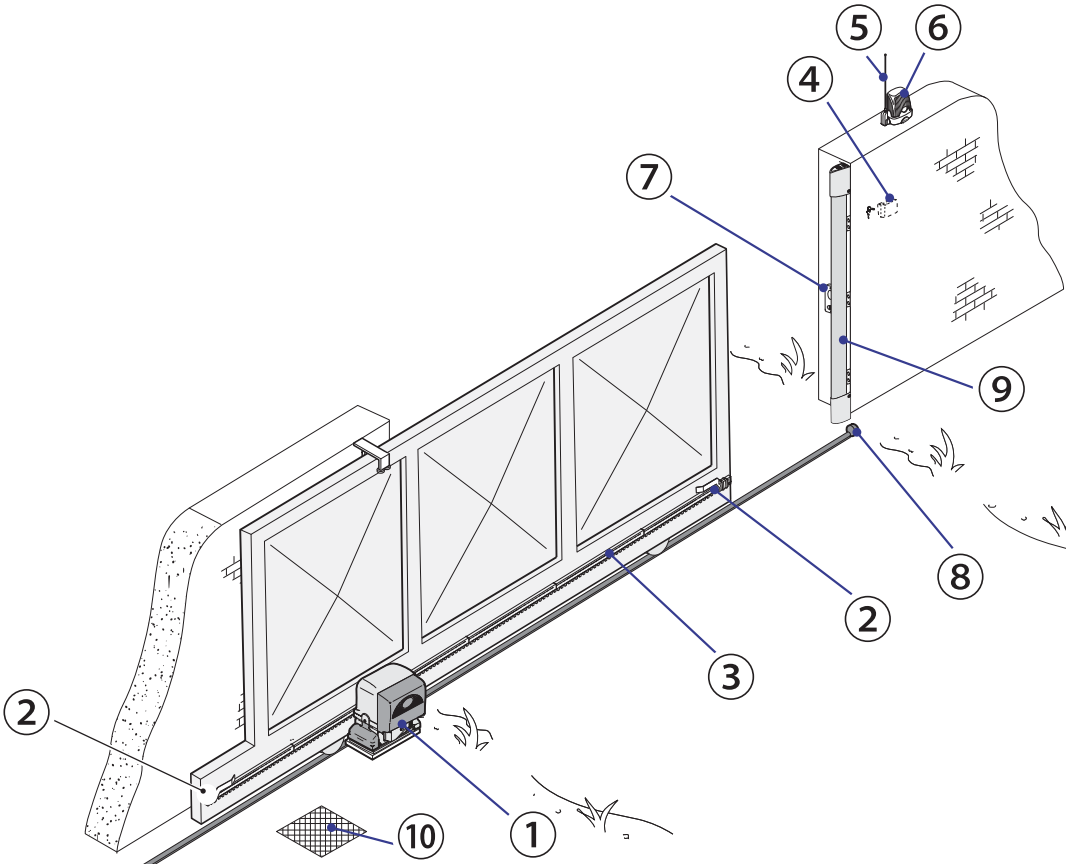

Manual **FA01123-EN** - 08/2018 - © CAME S.p.A. - The contents of this manual may change, at any time, and without notice. - Original instructions

GENERAL INSTALLATION INDICATIONS

⚠ Only skilled, qualified staff must install this product.

PRELIMINARY CHECKS

⚠ Before beginning the installation, do the following:
- check that the upper slide-guides are friction-free;
- set up suitable tubes and conduits for the electric cables to pass through, making sure they are protected from any mechanical damage.

TOOLS AND MATERIALS

Make sure you have all the tools and materials you will need for installing in total safety and in compliance with applicable regulations.

CABLE TYPES AND MINIMUM SECTIONS

Connection	Cable length	
	< 20 m	20 < 30 m
Input voltage for 230 V AC control board (1P+N+PE)	3G x 1.5 mm^2	3G x 2.5 mm^2
Signaling devices	2 x 0.5 mm^2	
Command and control devices	2 x 0.5 mm^2	
Safety devices (photocells)	(TX = 2 x 0.5 mm^2) (RX = 4 x 0.5 mm^2)	

📖 When operating at 230 V and outdoors, use H05RN-F-type cables that are 60245 IEC 57 (IEC) compliant; whereas indoors, use H05VV-F-type cables that are 60227 IEC 53 (IEC) compliant. For power supplies up to 48 V, you can use FROR 20-22 II-type cables that comply with EN 50267-2-1 (CEI).

📖 To connect the antenna, use the RG58 (we suggest up to 5 m).

📖 For paired connection and CRP, use a UTP CAT5-type cable (up to 1,000 m long).

📖 If cable lengths differ from those specified in the table, establish the cable sections depending on the actual power draw of the connected devices and according to the provisions of regulation CEI EN 60204-1.

📖 For multiple, sequential loads along the same line, the dimensions on the table need to be recalculated according to the actual power draw and distances. For connecting products that are not contemplated in this manual, see the literature accompanying said products

INSTALLATION

⚠ The following illustrations are mere examples in that the space for fastening the operator and accessories varies depending on the installation area. It is up to the installer to find the most suitable solution.

📖 The drawing show an operator fitted on the left.

CORRUGATED TUBE LAYING

Dig a hole for the foundation frame.
Set up the corrugated tubes needed for making the connections coming out of the junction pit. For connecting the gearmotor we suggest using a Ø 40 mm corrugated tube and Ø 25 mm tubes for the accessories.
📖 The number of tubes depends on the type of system and the accessories you are going to fit.

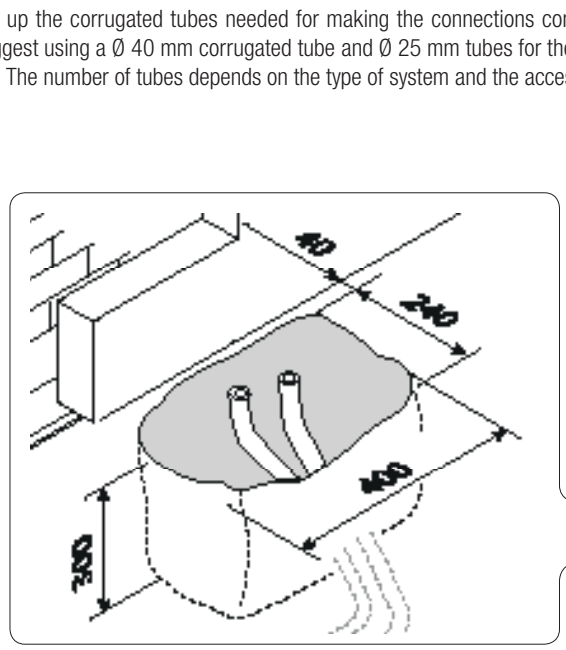

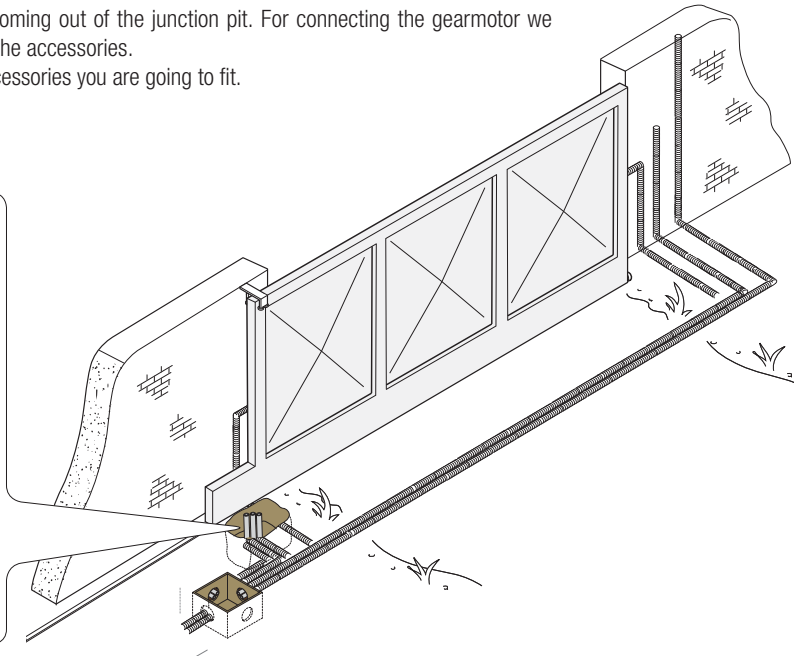

Manual **FA01123-EN** - 08/2018 - © CAME S.p.A. - The contents of this manual may change, at any time, and without notice. - Original instructions

FITTING THE ANCHORING PLATE

Set up a foundation frame that is larger than the anchoring plate and sink it into the dug hole. The foundation frame must jut out by 50 mm above ground level.
Fit an iron cage into the foundation frame to reinforce the concrete.
Fit the bolts into the fastening plate and tighten them using the nuts. Remove the pre-shaped clamps using a screw driver or pliers.

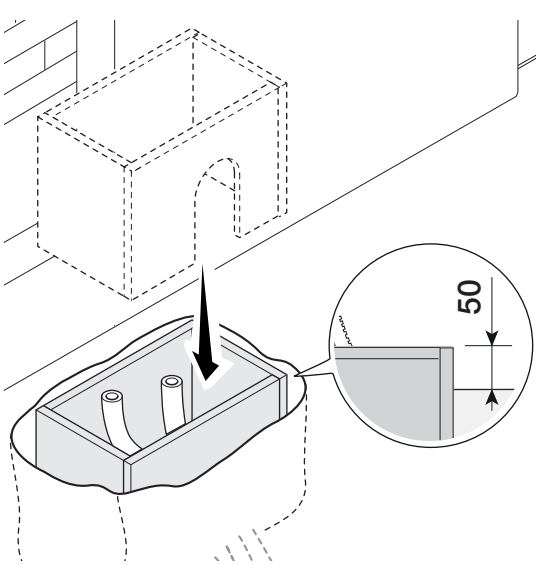

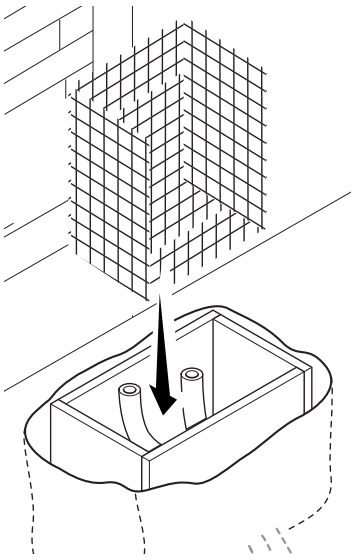

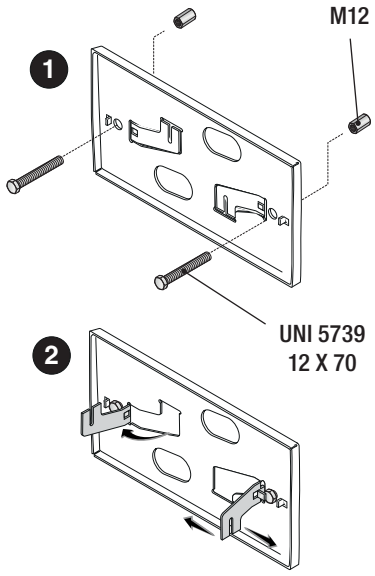

If the rack is already there, place the anchoring plate, being careful to respect the measurements shown in the drawing.
Careful! The tubes must pass through their corresponding holes.

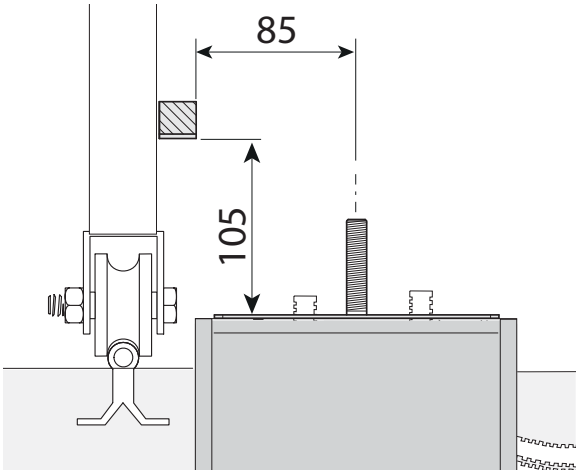

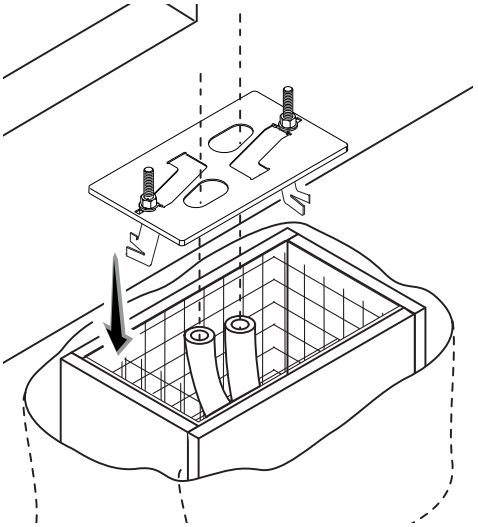

Fill the foundation frame with concrete. The plate must be perfectly level with the bolts which are entirely above surface.
Wait at least 24 hrs for the concrete to solidify.
Remove the foundation frame and fill the hole with earth around the concrete block.

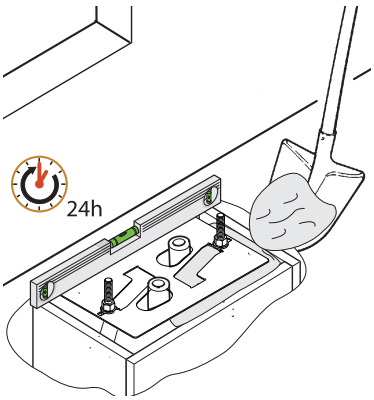

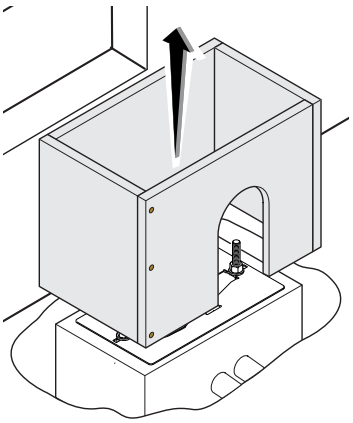

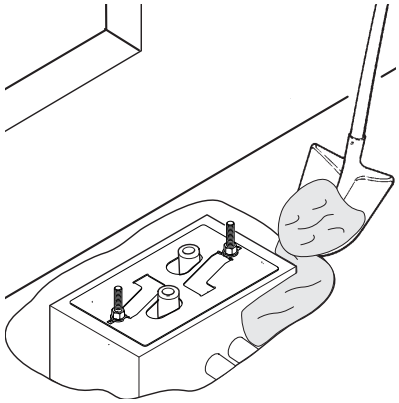

Manual **FA01123-EN** - 08/2018 - © CAME S.p.A. - *The contents of this manual may change, at any time, and without notice. - Original instructions*

Remove the nuts from the bolts.
Fit the electric cables into the tubes so that they come out about 600 mm.

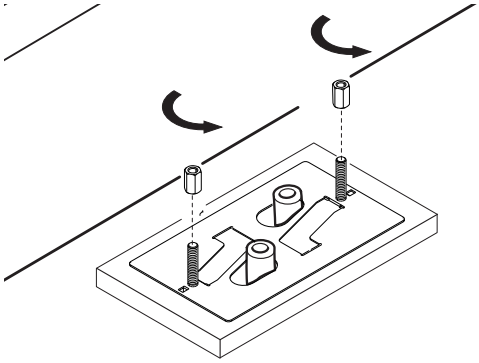

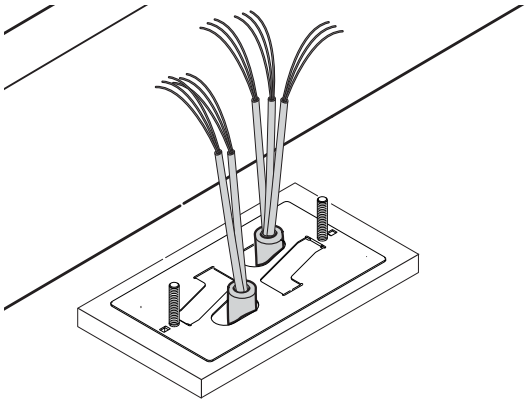

SETTING UP THE GEARMOTOR

Removethe front cover and the gearmotor cover.
Place the gearmotor above the anchoring plate.

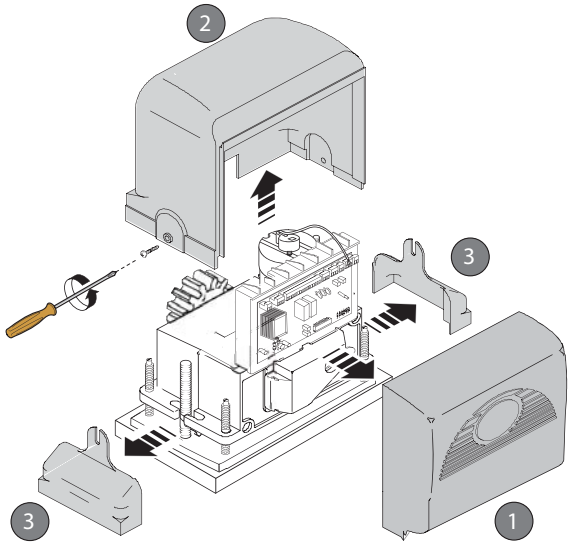

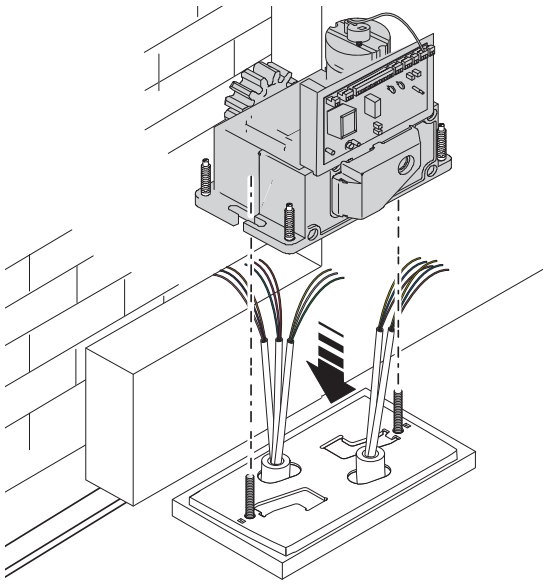

Raise the gearmotor by 5 to 10 mm from the plate by turning the threaded feet, to make room for further pinion and rack adjustments.

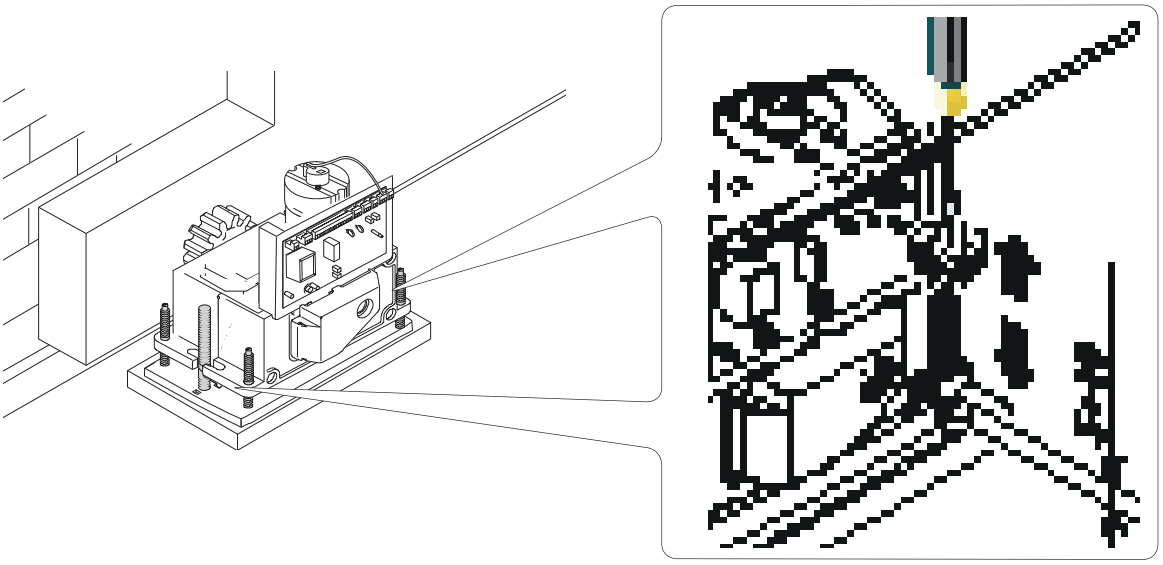

Manual **FA01123-EN** - 08/2018 - © CAME S.p.A. - *The contents of this manual may change, at any time, and without notice. - Original instructions*

FASTENING THE RACK

🕮 If the rack is already set up, the next step should be to adjust the rack-and-pinion coupling distance, otherwise, fasten it:
- release the gearmotor (see RELEASING THE GEARMOTOR paragraph);
- rest the rack above the gearmotor pinion;
- weld or fasten the rack to the gate along its entire length.

To assemble the rack modules, use an extra piece and rest it under the joint, then fasten it using two clamps.

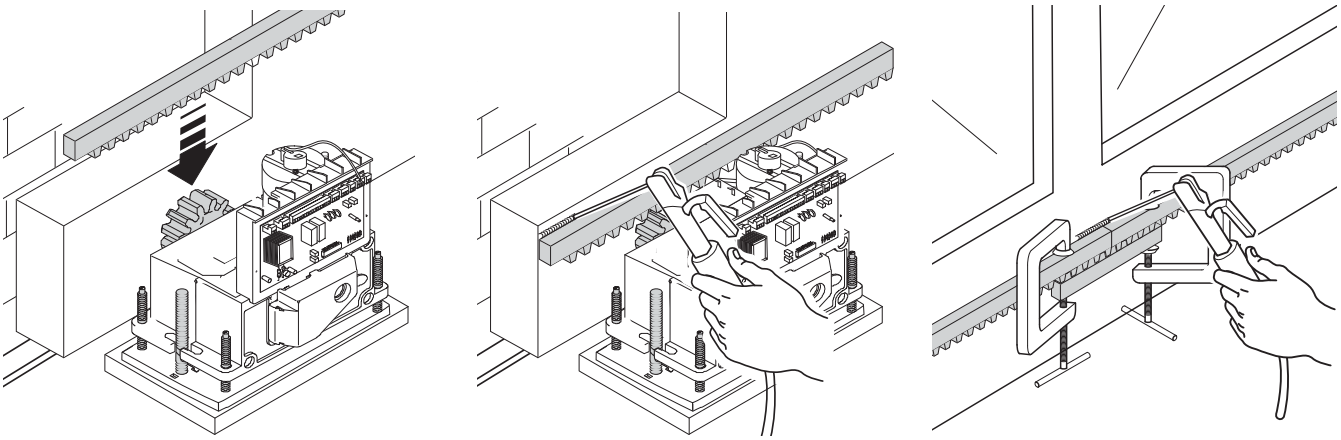

ADJUSTING THE PINION-RACK COUPLING

Manually open and close the gate and adjust the pinion-rack coupling distance using the threaded feet (vertical adjustment) and the holes (horizontal adjustment). This prevents the gate's weight from bearing down on the operator.

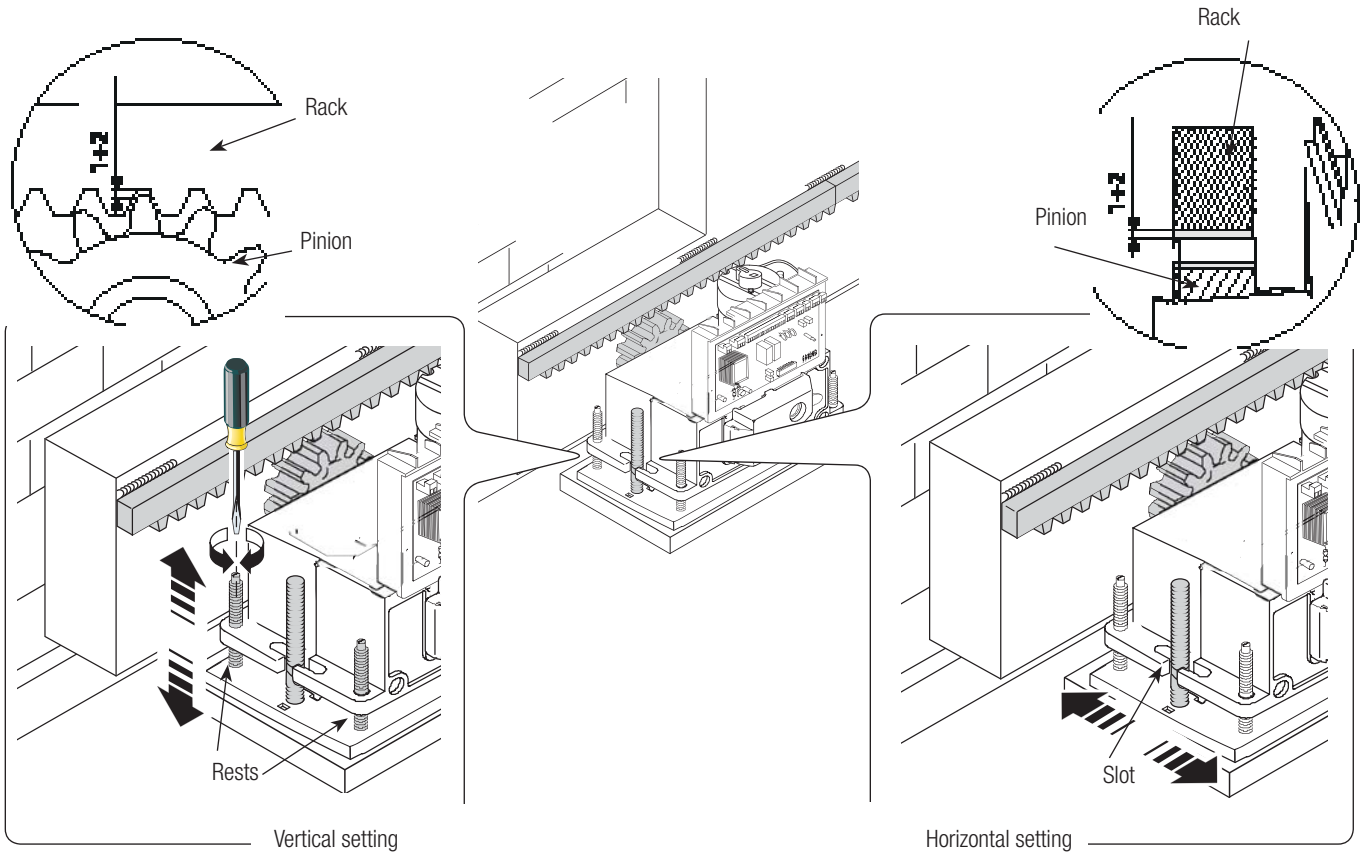

Manual **FA01123-EN** - 08/2018 - © CAME S.p.A. - The contents of this manual may change, at any time, and without notice. - Original instructions

FASTENING THE GEARMOTOR

Once adjusting is complete, fasten the gearmotor to the plate using the plates and nuts.

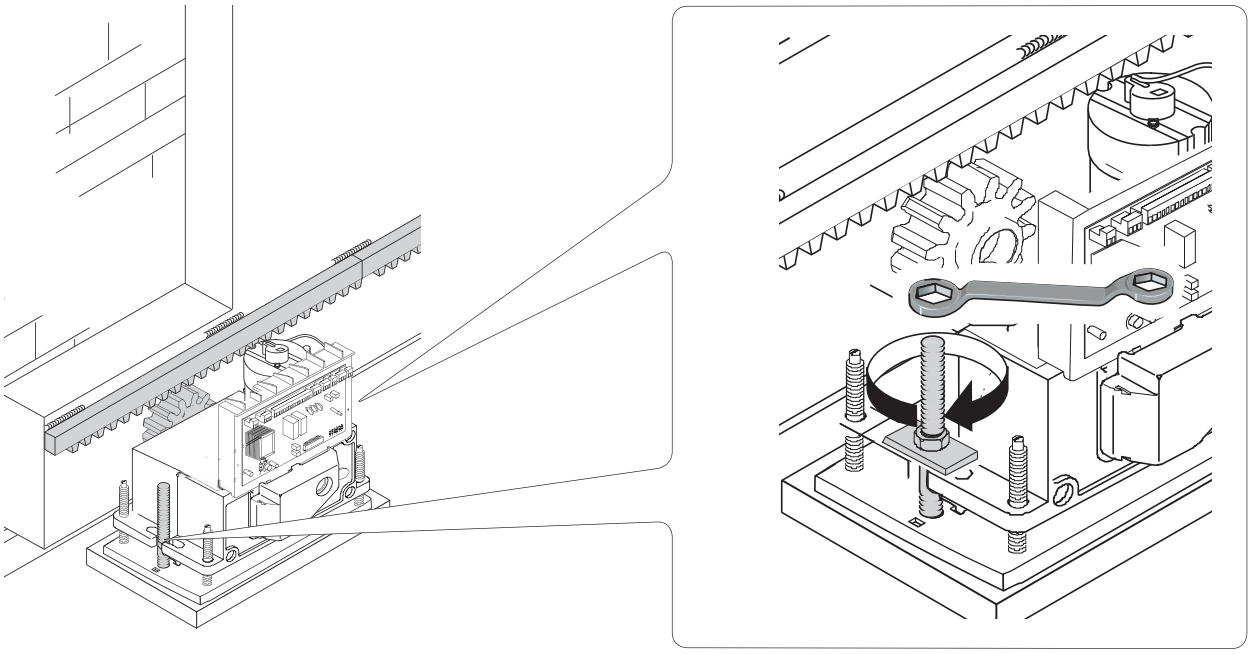

ESTABLISHING THE LIMIT-SWITCH POINTS

For opening:

- open the gate ❶;
- fit the opening limit-switch tab onto the rack until the micro switch activates (spring) and fasten it using the grub screws ❷❸.

Spring

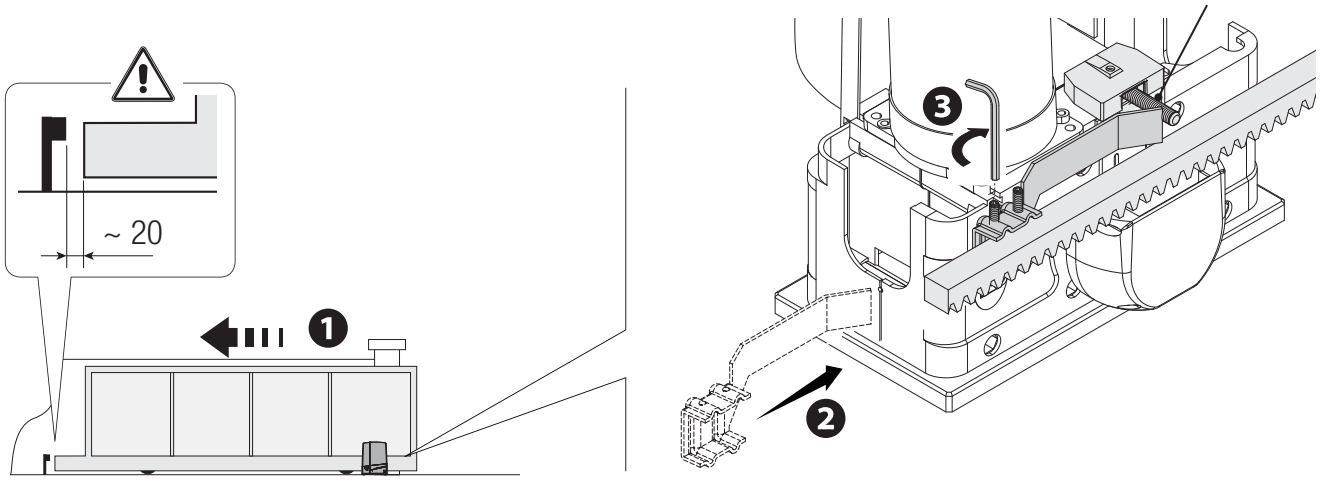

For closing:

- close the gate ❹;
- fit the closing limit-switch fin into the rack until the micro-switch is activated (spring) and fasten it using the grub screws ❺❻.

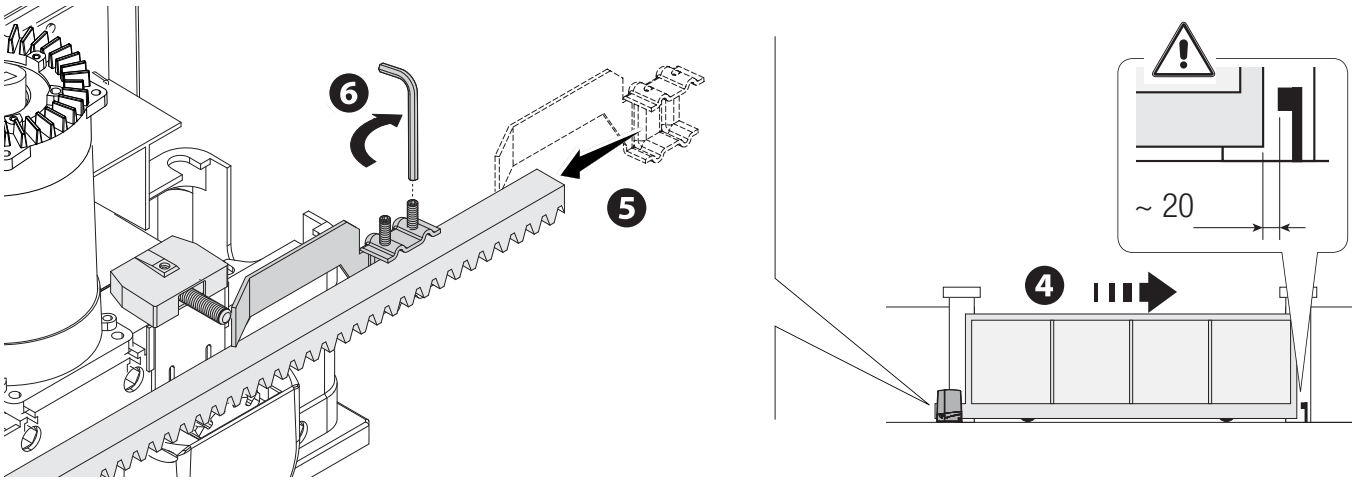

Manual **FA01123-EN** - 08/2018 - © CAME S.p.A. - The contents of this manual may change, at any time, and without notice. - Original instructions

ELECTRICAL CONNECTIONS AND PROGRAMMING

⚠ Warning! Before working on the control panel, cut off the main power supply and, if present, remove any batteries.

Functions on the input and output contacts, time adjustments and user-management settings are set and viewed on the control board's display.
All wiring connections are quick-fuse protected.

FUSE TABLE	ZBX7N
LINE - Line	5 A-F (230 V) 8 A-F (120 V)
C.BOARD - Card	630 mA-F
ACCESSORIES - Accessories	1 A-F

DESCRIPTION OF PARTS

1. Power supply terminals
2. Terminal for gearmotors
3. Transformer terminals
4. Fuse accessories
5. Terminals for control and safety devices
6. Fuse control board
7. Terminals for the RGP1 module
8. Encoder terminals
9. Keypad selector terminal
10. Terminals for limit-switch micro-switches
11. Antenna terminal
12. AF card connector
13. Terminals for transponder selector
14. Terminals for paired of CRP connection
15. Connector for the R700/R800/900 cards
16. Connector for the RIOCN8WS card
17. RSE board connector
18. Programming buttons
19. Memory roll board connector
20. Display
21. Power supply on warning LED
22. Line fuse

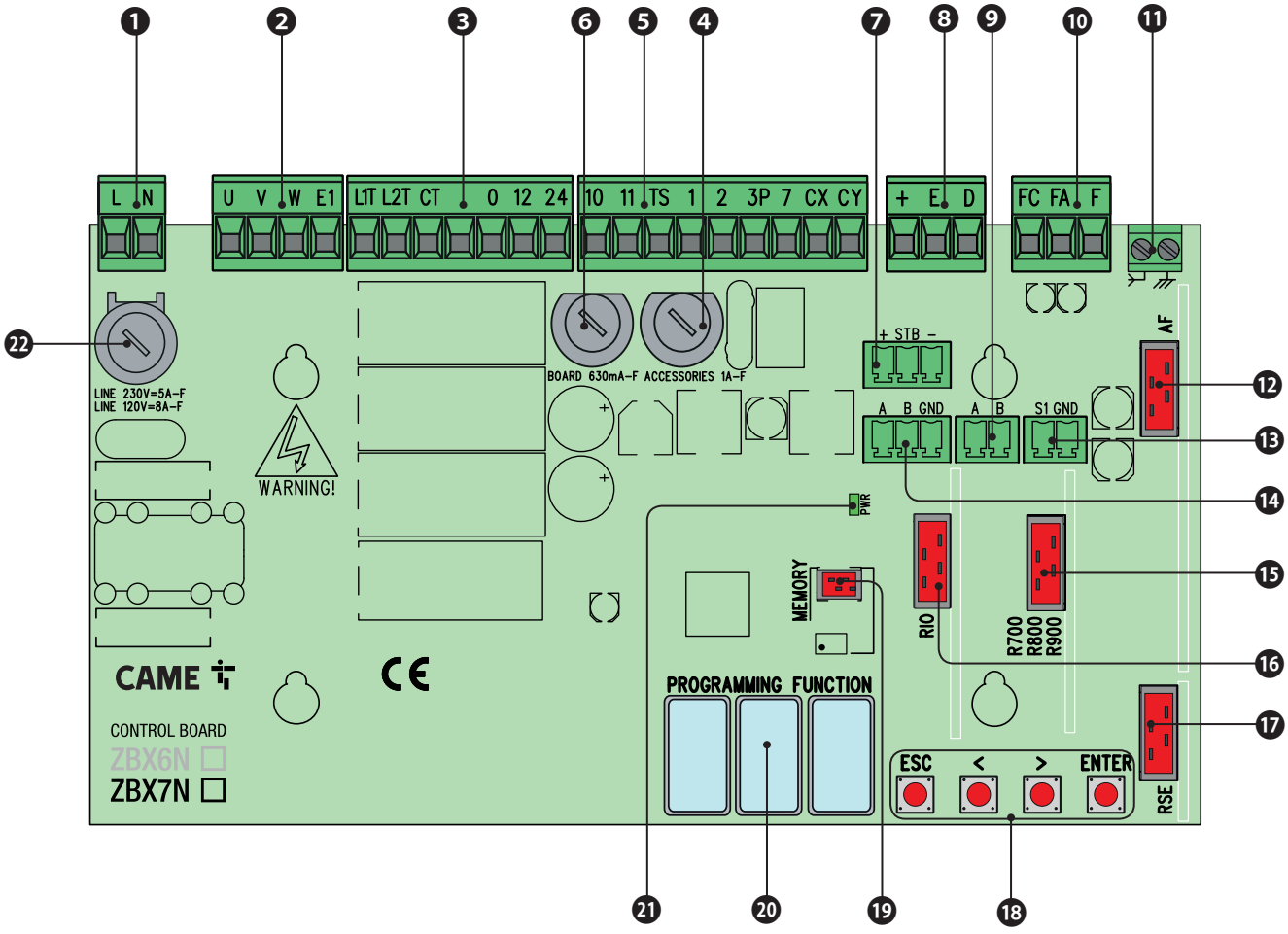

Manual **FA01123-EN** - 08/2018 - © CAME S.p.A. - The contents of this manual may change, at any time, and without notice. - Original instructions

ELECTRICAL CONNECTIONS

Gearmotor, limit-switch and encoder

Description of the electrical connections is the same as that for installing on the left

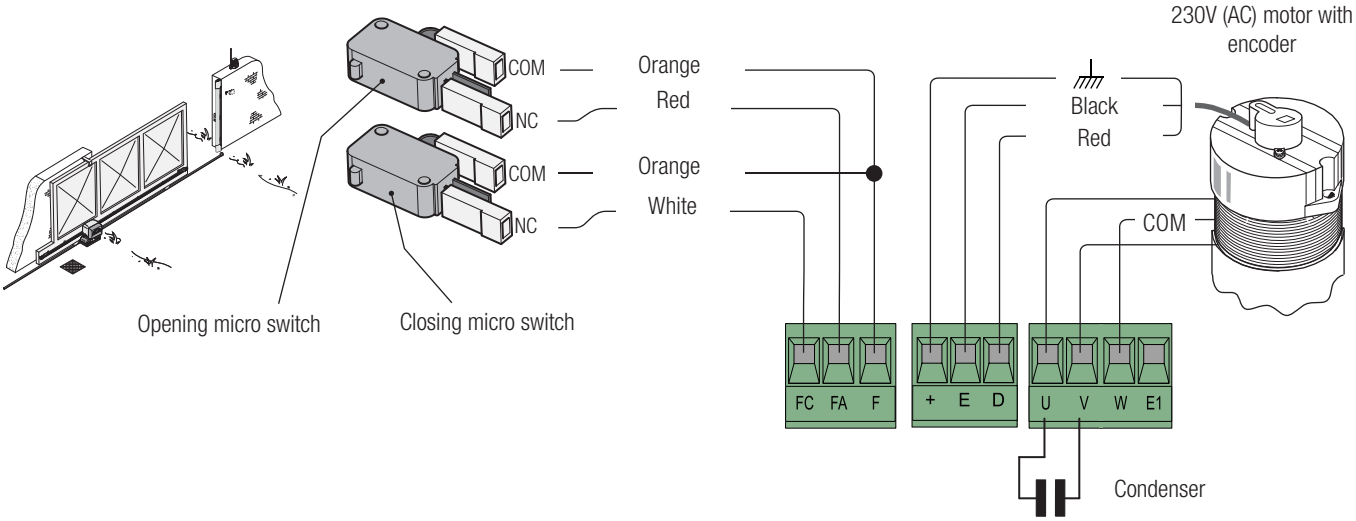

POWER SUPPLY AND ACCESSORIES

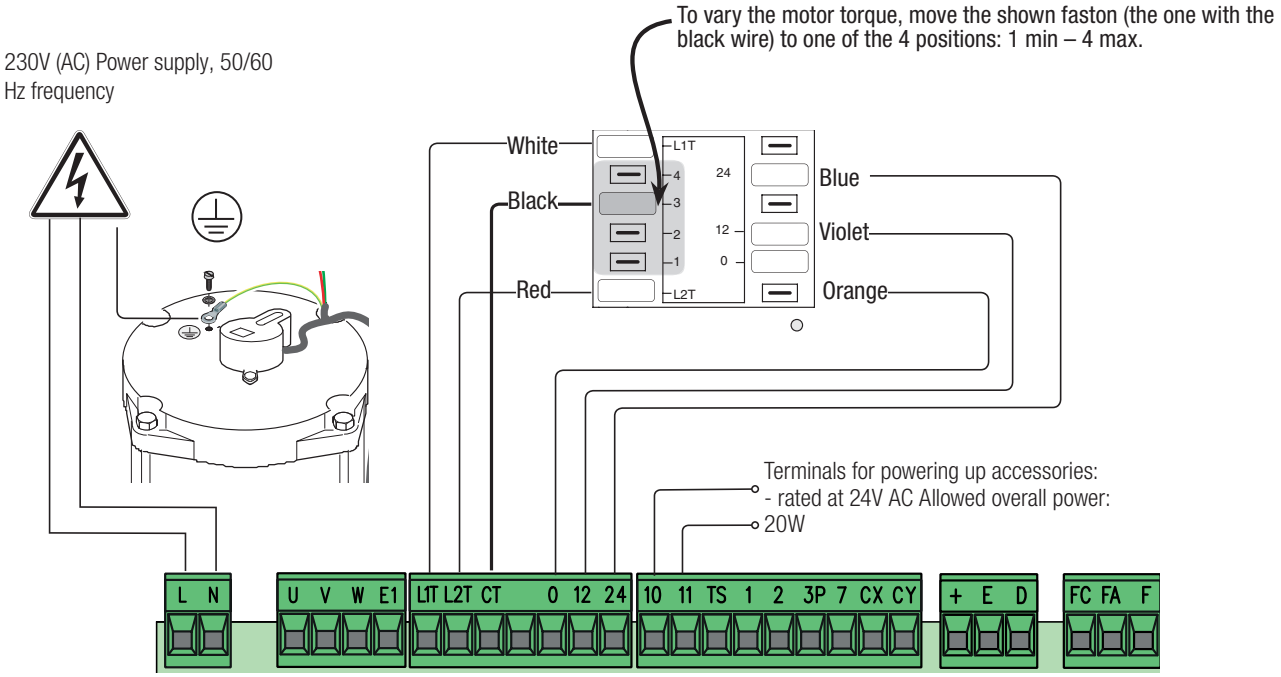

SIGNALING DEVICES

Movement flashing light (Contact rated for: 230V - 25W max.).
Flashes when the gate is opening and closing.

Cycle light
(Contact rated for: 230V - 60W max.).
It illuminates the driveway and stays lit from when the gate starts opening until the gate closes completely (including the automatic closing time).
See Function F18

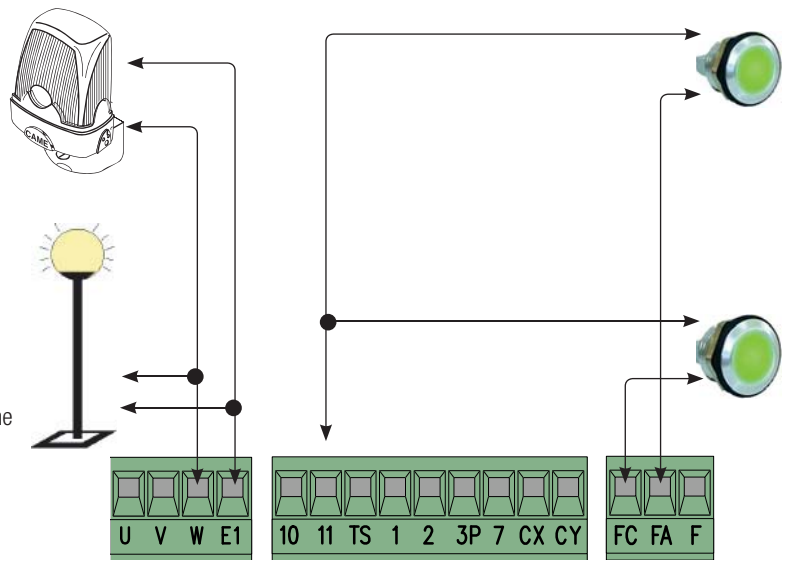

Gate closed warning light
(Contact rated for: 24V - 3W max.).
It indicates that the gate is closed.
It indicates that the gate is open.

Gate-open warning light
(Contact rated for: 24V - 3W max.).
To signal that the gate is open.
It switches off when the gate is closed.

Manual **FA01123-EN** - 08/2018 - © CAME S.p.A. - The contents of this manual may change, at any time, and without notice. - Original instructions

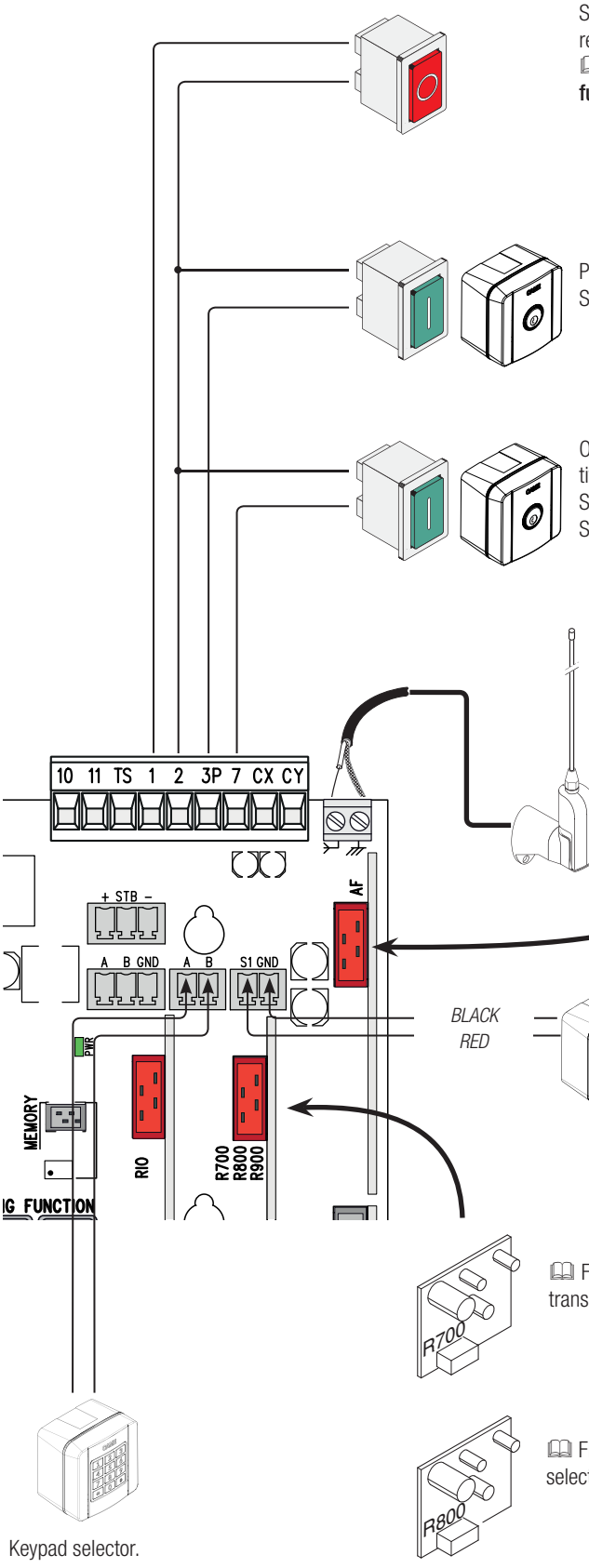

STOP button (NC contact). For stopping the gate while excluding automatic closing. To resume movement either press the control button or any other control device.
📖 **Activate the F1 programming function. If the button is no used, leave this function deactivated.**

PARTIAL OPENING function from control device (NO contact)
See function **F8**.

OPEN-CLOSE-INVERT function (step-step) from control device (NO contact). Alternatively, from the functions programming you can activate the single command OPEN-STOP-CLOSE-STOP (sequential).
See function **F7**.

Antenna with RG58 cable for remote control.

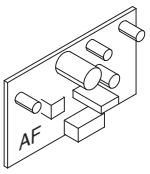

📖 Fit an AF card (AF26, AF30, AF43S or AF868) to control the gate via a transmitter.

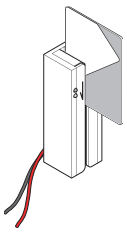

Transponder or card reader.

📖 Fit the R700 coding card to recognized the transponder or the card reader.

📖 Fitthe R800 decoding card so that the keypad selector can be recognized.

Keypad selector.

WARNING! For the system to work properly, before fitting any snap-in card (e.g. the AF R800), you MUST CUT OFF THE MAIN POWER SUPPLY and remove any batteries.

Manual **FA01123-EN** - 08/2018 - © CAME S.p.A. - The contents of this manual may change, at any time, and without notice. - Original instructions

Photocells

Configure contact CX or CY (NC), safety input for photocells.
See functions **F2** (input CY) in:
- C1 reopening during closing. When the gate is closing, opening the contact triggers the inversion of movement until the gate is fully open again;
- C2 closing during opening. When the gate is opening, opening the contact triggers the inversion of movement until the gate is completely closed.
- C3 partial stop. Stopping of the gate, if it is moving, with consequent automatic closing (if the automatic closing function has been entered);
- C4 obstruction wait. Stopping of the gate, if it is moving, which resumes movement once the obstruction is removed.

🕮 If contacts CX and CY are not used they should be deactivated during programming.

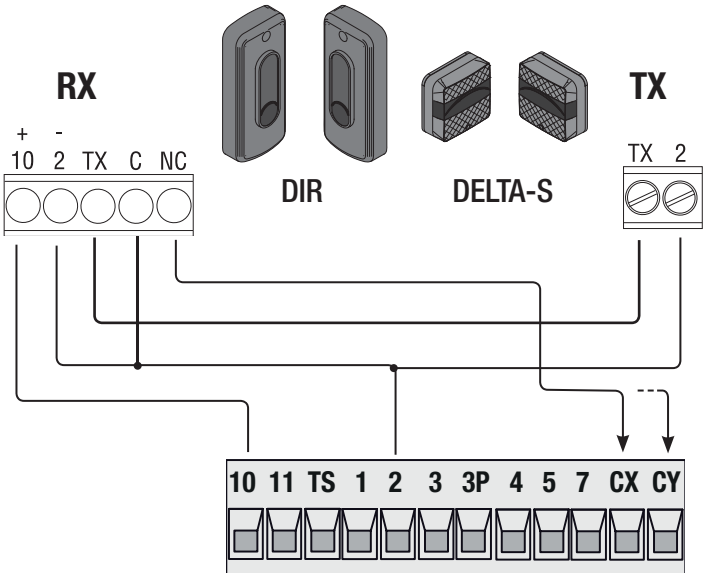

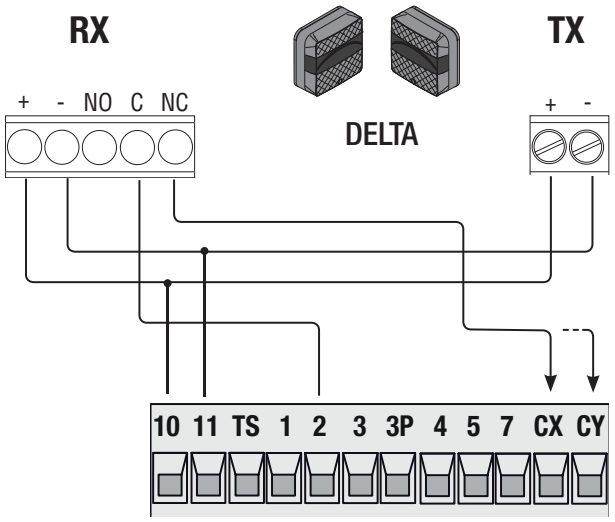

Photocells (safety test)

At each opening and closing command, the control board checks the efficacy of the safety devices (such as, photocells).
Any malfunction inhibits any command and the display will show the Er4 wording.
Enable function F5 in programming.

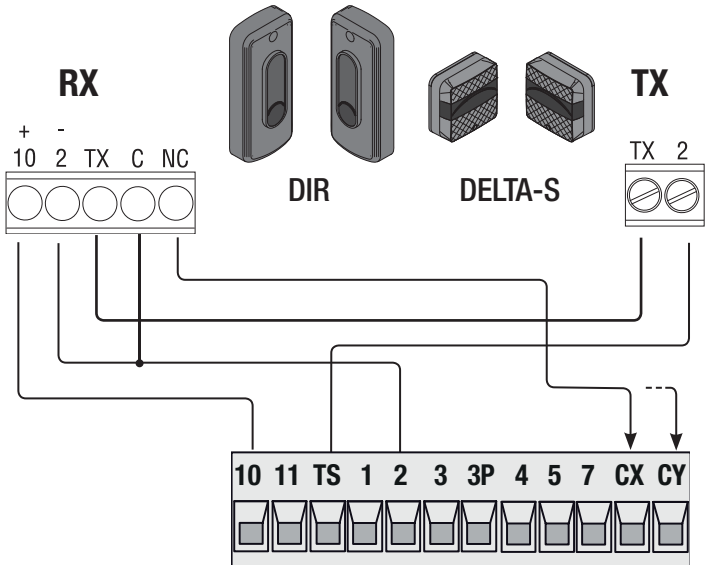

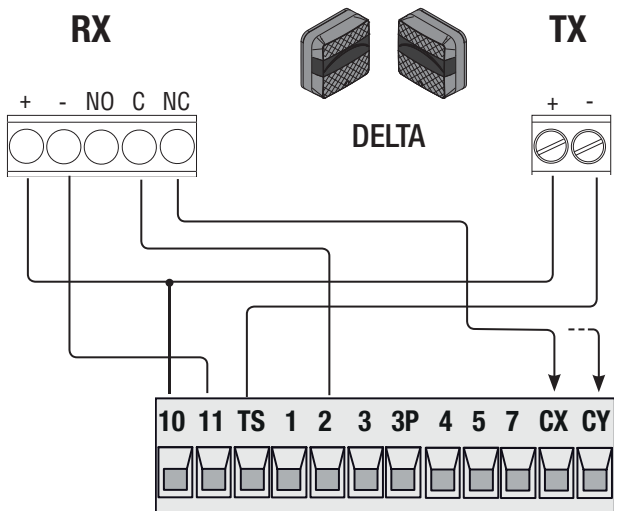

Manual **FA01123-EN** - 08/2018 - © CAME S.p.A. - The contents of this manual may change, at any time, and without notice. - Original instructions

Sensitive Safety Edges

Configure contact CX or CY (NC), safety input for sensitive safety-edges.
See **F2** (input CX) or **F3** (input CY) in:

- C7 (sensitive-safety edges with mechanical contact) or r7 (sensitive-safety edges with 8K2 resistor), reopening during closing phase. When the gate is closing, opening the contact triggers the inversion of movement until the gate is fully open again;

- C8 (sensitive safety-edges with mechanical contact) or r8 (sensitive safety edge with 8K2 resistance), reclosing during opening. When the gate is opening, opening the contact triggers the inversion of movement until the gate is completely closed.

📖 If unused, contacts CX and CY should be deactivated during programming.

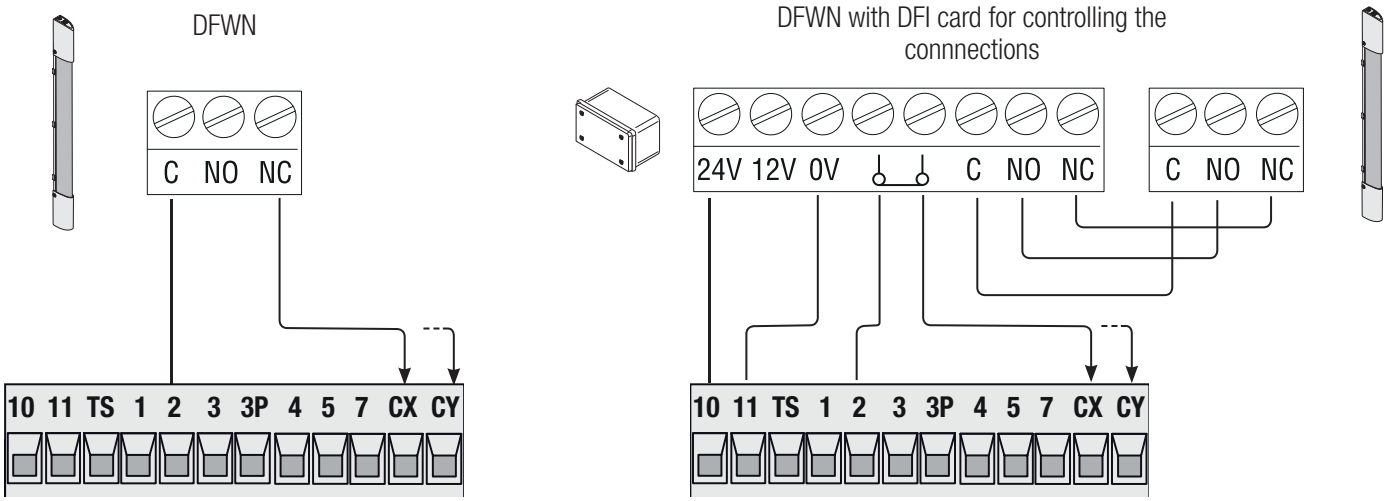

RIO WIRELESS DEVICES

Fit the RIOCN8WS card into the corresponding connector on the control board.
Set the function to associate to the wireless device (**F65**, **F66**, **F67** and **F68**).
Configure the RIOED8WS, RIOPH8WS and RIOLX8WS wireless devices by following the indications shown in the folder enclosed with each accessory.
📖 If the devices are not configured with the RIOCN8WS card, the E18 error message **appears on the display**.
⚠ If there are any radio-frequency disturbances to the system, the wireless system will inhibit the normal operation of the **operator, and this error will show up on the display as E17**.

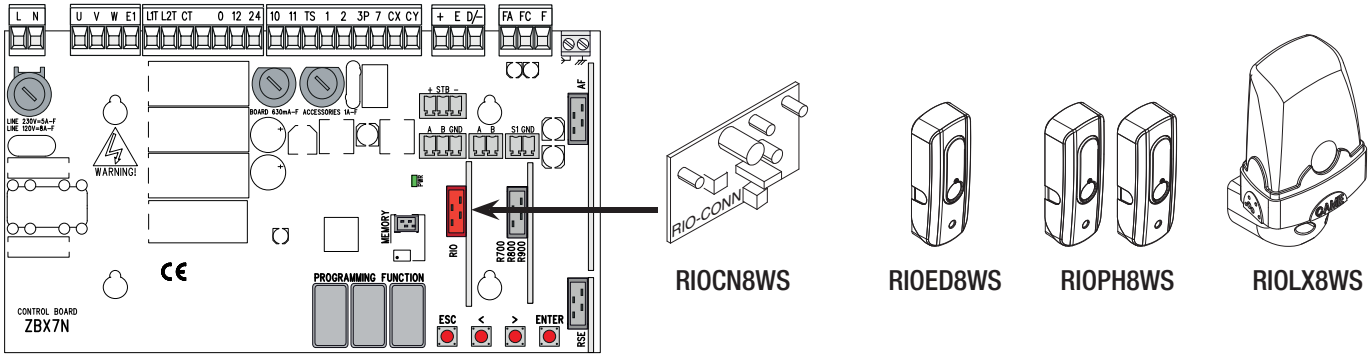

PAIRED OPERATION OR CRP (CAME REMOTE PROTOCOL)

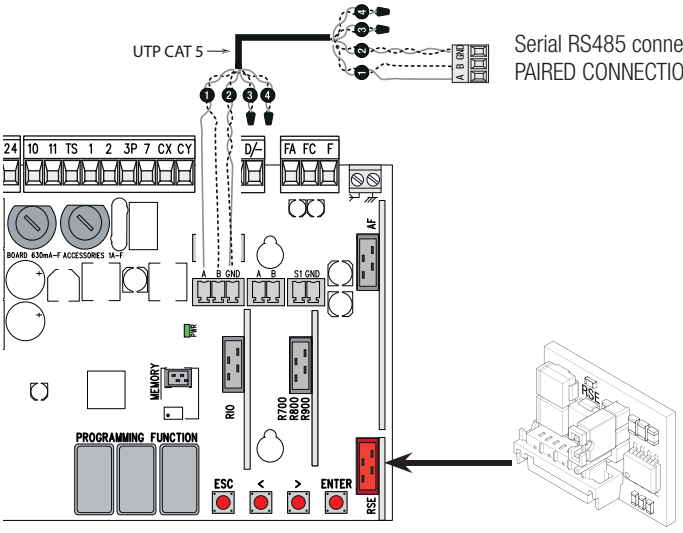

Serial RS485 connection via CRP (Came Remote Protocol) or for paired operation (see chapter called PAIRED CONNECTIONS AND OPERATION).

📖 Fit the RSE card.
WARNING! For the system to work properly, before fitting the control board, you MUST CUT OFF THE POWER MAINS and remove any emergency batteries.

Manual **FA01123-EN** - 08/2018 - © CAME S.p.A. - The contents of this manual may change, at any time, and without notice. - Original instructions

PROGRAMMING

DESCRIPTION OF THE COMMANDS

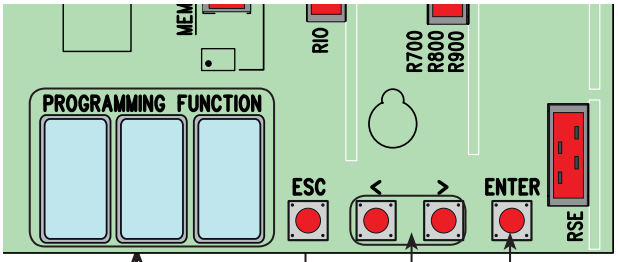

Display

The ENTER key is for:
- entering menus;
- confirming or memorizing set values.

The < > keys are for:
- moving from one item to another;
- increasing or decreasing a value;
- opening and closing the gate (only when testing).

The ESC button is for:
- exiting menus;
- cancelling changes;
- stopping the gate (only when testing).

📖 To enter the menu, keep the ENTER button pressed for at least one second.

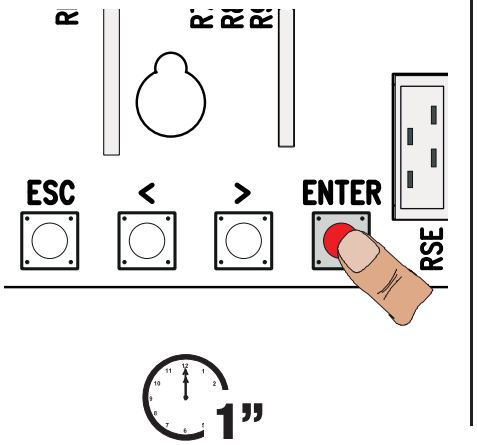

📖 To exit the menu, wait 10 seconds or press ESC.

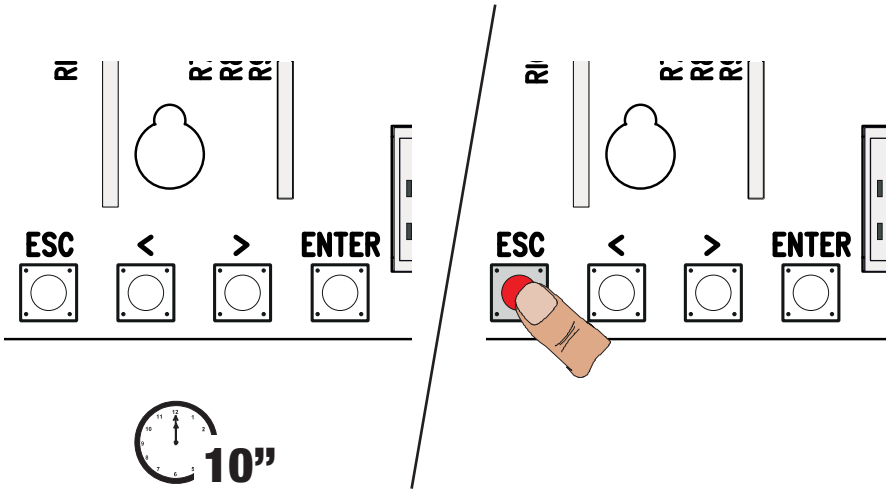

FUNCTIONS MENU

Warning! When programming, the gate must not be operating.

F1	**Total stop (1-2)**	OFF (**default**) / **ON**
NC input – Gate stop that excludes any automatic closing; to resume movement, use the control device. The safety device is inserted into (1-2).		
F2	**Input (2-CX)**	OFF (**default**) / **1** = C1 / **2** = C2 / **3** = C3 / **4** = C4 / **7** = C7 / **8** = C8 / **r7** = r7 / **r8** = r8
NC input – Can associate: C1 = reopening during closing by photocells, C2 = reclosing during opening by photocells, C3 = partial stop, C4 = obstruction wait, C7 = reopening during closing by sensitive safety-edges (with clean contact), C8 = reclosing during opening by sensitive safety-edges (DF-series), r7 = opening again during closing for sensitive safety edges (DFWN-series), - r8 = closing again during opening for sensitive safety edges (DFWN-series). 📖 The C3 Partial stop function only appears if the F 19 Automatic closing time function is activated.		
F3	**Input (2-CY)**	OFF (**default**) / **1** = C1 / **2** = C2 / **3** = C3 / **4** = C4 / **7** = C7 / **8** = C8 / **r7** = r7 / **r8** = r8
NC input – Can associate: C1 = reopening during closing by photocells, C2 = reclosing during opening by photocells, C3 = partial stop, C4 = obstruction wait, C7 = reopening during closing by sensitive safety-edges (with clean contact), C8 = reclosing during opening by sensitive safety-edges (DF-series), r7 = opening again during closing for sensitive safety edges (DFWN-series), - r8 = closing again during opening for sensitive safety edges (DFWN-series). 📖 The C3 Partial stop function only appears if the F 19 Automatic closing time function is activated.		
F5	**Safety test**	OFF (**default**) / **1** = CX / **2** = CY / **4** = CX+CY
After every opening or closing command, the board will check whether the photocells are working properly. 📖 The safety test is always active for wireless devices. 📖 This function only appears if the photocells are enables.		
F6	**Maintained action**	OFF (**default**) / **ON**

Manual **FA01123-EN** - 08/2018 - © CAME S.p.A. - The contents of this manual may change, at any time, and without notice. - Original instructions

The gate opens and closes by keeping the button pressed. Opening button on contact 2-3P and closing button on contact 2-7. All other control devices, even radio-based ones, are excluded.	
F7 Command (2-7)	**0** = Step-step (**default**) / **1** = Sequential / **2** = Open / **3** = Close
From the control device connected to 2-7 it performs the step-step (open-close-invert) or sequential (open-stop-close-stop) command.	
F8 Command (2-3P)	**1 = Partial opening /** 2 **= Open**
From the control device connected to 2-3P it performs either the partial opening or only open command	
F9 Obstruction detection with motor idle	**OFF** (**default**) / **ON**
With the gate closed, opened or totally stopped, the gearmotor stays idle if the safety devices, that is, photocells or sensitive safety-edges detect an obstruction.	
F11 Encoder	**OFF** / **ON** (**default**)
Managing slow-downs, obstruction detections and sensitivity.	
F14 Sensor type selection	**0 = control with transponder sensor or magnetic card reader.** **1** = command with keypad selector (**default**).
Setting the type of accessory for controlling the operator.	
F18 Additional light	**OFF** (**default)** = flashing / 1 **=** Cycle light
Additional light connection input on W-E1. Outdoor light for additional visibility in the drive way. Cycle: it stays lit from the moment the gate starts opening until it completely closes, including the automatic closing waiting time.	
F19 Automatic closing time	**OFF** (**default**) / **1** = 1 second /… / **180** = 180 seconds
The automatic-closing wait starts when the opening limit switch point is reached and can be set to between 1 and 180 seconds. The automatic closing does not activate if any of the safety devices trigger when an obstruction is detected, or after a total stop, or during a power outage.	
F20 Automatic closing time after a partial opening	**OFF** / **1** = 1 second /…/ **10** = 10 seconds (**default**) /…/ **180** = 180 seconds
The wait before the automatic closing starts after a partial opening command for an adjustable time of between 1 s and 180 s. The automatic closing does not activate if any of the safety devices trigger when an obstruction is detected, or after a total stop, or during a power outage.	
F21 Preflashing time	**OFF** (**default**) / **1** = 1 second /… / **10** = 10 seconds
Adjusting the pre-flashing time for the flashing light connected to E1-W, before each maneuver. The flashing time is adjustable from one to ten seconds.	
F30 Slow down while opening and closing	**OFF** (**default**) = deactivated / **1** = High / **2** = Medium / **3** = Low
Slowing-down phases of the gate before the limit-switch while either opening or closing. 🕮 This function only appears if the Encoder function is activated.	
F34 Travel sensitivity	**10** = sensitivity /… / 100 **=** minimum sensitivity (**default**)
Adjusting obstruction detection sensitivity during gate travel. 🕮 This function only appears if the Encoder function is activated.	
F35 Slow-down sensitivity	**10** = sensitivity /… / 100 **=** minimum sensitivity (**default**)
Adjusting obstruction detection sensitivity during slow-down. 🕮 This function only appear if the Encoder and the opening and closing slow-down functions are activated.	
F36 Adjusting partial opening	**10** = 10% of gate travel /... **/** 80 = 80% of gate**travel** (default)
Adjustment as a percentage of total travel, during gate opening. 🕮 This function only appears if the Encoder function is activated.	
F37 Opening slow-down point	**5** = 5% of gate travel /… / **15** = 15% of gate travel (**default**) /… / **30** = 30% of gate travel
Percentage adjustment of the total gate travel, of the opening slow-down starting point. 🕮 This function only appear if the Encoder and the opening and closing slow-down functions are activated.	
F38 Closing slow-down point	**5** = 5% of gate travel /… / **15** = 15% of gate travel (**default**) /… / **30** = 30% of gate travel
Percentage adjustment of the total gate travel, from the closing slow-down starting point. 🕮 This function only appear if the Encoder and the opening and closing slow-down functions are activated.	
F48 Manuevre starting torque	**OFF** (**default**) / ON = active
Greater pushing torque that activates during the operator's beginning opening and closing phases.	
F49 Managing serial connection	**OFF** (**default**) / **1** = Paired / 3 = CRP
To enable the paired operating mode or the CRP (Came Remote Protocol).	
F50 Save data	**OFF** (**default**) / **ON**
Saving users and saved settings in memory roll. 🕮 This function only appears if a memory roll has been fitted into the control board.	
F51 Read data	**OFF** (**default**) / **ON**
Uploading data saved in memory roll. 🕮 This function only appears if a memory roll has been fitted into the control board.	
F52 Passing parameter in paired mode	**OFF** (**default**) / **ON**
Uploading settings from Master to Slave. 🕮 It appears only if function [**F49**] is set to Paired.	

F54 Opening direction	**0** = Opening left (**default**) / **1** = Opening right
For setting the gate opening direction.	
F56 Peripheral number	1 ----> 255
To set the peripheral's number from 1 to 255 for each control board when you have a system with several operators.	
F63 Change COM speed	**0** = 1200 Baud / **1** = 2400 Baud / **2** = 4800 Baud / **3** = 9600 Baud / **4** = 14400 Baud / **5** = 19200 Baud / **6** = 38400 Baud (**default**) / **7** = 57600 Baud / **8** = 115200 Baud
For setting the communication speed used in the CRP (Came Remote Protocol) connection system.	
F65 Wireless input RIOED8WS [T1]	**OFF** (**default**) / **P0** = P0 / **P7** = P7 / **P8** = P8
RIOED8WS wireless safety device associated to a function of choice among those available: P0= stop gate and exclude any automatic closing; to resume movement, use the control device, P7 = reopening during closing, P8 = reclosing during opening. For programming, see the instructions that come with the accessory. 🕮 This function only appears is the control board has been fitted with a RIOCN8WS card.	
F66 Wireless input RIOED8WS [T2]	**OFF** (**default**) / **P0** = P0 / **P7** = P7 / **P8** = P8
RIOED8WS wireless safety device associated to a function of choice among those available: P0= stop gate and exclude any automatic closing; to resume movement, use the control device, P7 = reopening during closing, P8 = reclosing during opening. For programming, see the instructions that come with the accessory. 🕮 This function only appears is the control board has been fitted with a RIOCN8WS card.	
F67 Wireless input RIOPH8WS [T1]	**OFF** (**default**) / **P1** = P1 / **P2 marked areas** = P2 / **P3** = P3 / **P4** = P4
RIOPH8WS is associated to any function chosen among those available: P1 = reopening during closing; P2 = reclosing during opening; P3 = partial stop; P4 = obstruction wait. For programming, see the instructions that come with the accessory. 🕮 This function only appears is the control board has been fitted with a RIOCN8WS card. 🕮 The P3 function appears only if the F19 function is activated.	
F68 Wireless input RIOPH8WS [T2]	**OFF** (**default**) / **P1** = P1 / **P2 marked areas** = P2 / **P3** = P3 / **P4** = P4
RIOPH8WS is associated to any function chosen among those available: P1 = reopening during closing; P2 = reclosing during opening; P3 = partial stop; P4 = obstruction wait. For programming, see the instructions that come with the accessory. 🕮 This function only appears is the control board has been fitted with a RIOCN8WS card. 🕮 The P3 function appears only if the F19 function is activated.	
F71 Partial opening time	**5** = 5 seconds (**default**) /..... / **40** = 40 seconds
After an opening command from the button connected to 2-3P, the gate opens for an adjustable time of between five seconds and 40 seconds. 🕮 This function only appears is the Encoder function is deactivated.	
U 1 Entering a user	**1** = Step-step command (open-close) / **2** = Sequential command (open-stop-close-stop) / **3** = Open only command / **4** = Partial opening command
Entering up to 250 users and associating to each one a function of choice among those included. This must be done via transmitter or other control device (see "ENTERING USERS WITH ASSOCIATED COMMAND paragraph).	
U 2 Deleting a user	
Deleting a single user	
U 3 Deleting users	**OFF** (**default**) / **ON** = Delete all users
Deleting all users.	
U4 Code decoding	**1 (default) / 2 / 3**
For choosing the type of receiving control code: 1= all series/ 2 = only Rolling Code series / 3 = only TWIN series ⚠ When you select a radio code, all saved transmitters will automatically be deleted. 🕮 The TWIN code lets you save multiple users with the same key, that is, key block.	
A1 Type of motor	**1 = BX-74 (default) / 2 = BX-78**
Selecting the gearmotor to use for the system.	
A3 Calibrating gate-travel	**OFF** (**default**) / **ON**
Automatic calibration of the gate-leaf run (see the TRAVEL CALIBRATION paragraph). 🕮 This function appears only is the Encoder function is activated. ⚠ If the operator has not been calibrated, all commands are excluded.	
A 4 Resetting parameters	**OFF** (**default**) / **ON**
Attention! The default settings will be restored.	
A 5 Counting maneuvers	**OFF** (**default**) / **ON** = Number of maneuvers done
It is for viewing the number of maneuvers done.	
H1 Version	
View the firmware version.	

SETTING UP

🕮 Once you have complete the electric connections, have qualified staff commission the operator into service, by doing the following functions first:
- opening direction (see function F54);
- total stop (see function F1);
- calibrating travel (see paragraph called CALIBRATING TRAVEL).

TRAVEL CALIBRATION

⚠ Before calibrating the gate travel, position the gate half-way, check that the maneuvering area is clear of any obstruction and check that there are mechanical opening and closing stops.
⚠ The mechanical end-stops are obligatory.
Important! During calibration, all safety devices will be disabled.

Select [**A3**].
Press ENTER to confirm.

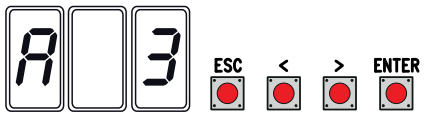

Select [**ON**] and press ENTER to confirm the automatic travel-calibration operation.

The gate will perform a closing maneuver until it reaches a final stop...

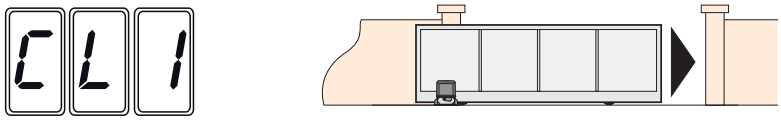

...then the gate will perform an opening maneuver until it reaches a final stop.

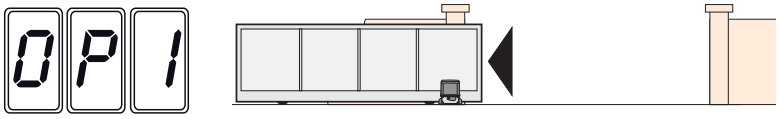

MANAGING USERS

🕮 When adding and deleting users, the flashing numbers appearing are those numbers that are available and usable to assign to a new user (max. 250 users).
🕮 Before registering the users, make sure the AF radio card is plugged into the connector (see the paragraph called CONTROL DEVICES).

ENTERING USERS WITH AN ASSOCIATED COMMAND

Select **U1**.
Press ENTER to confirm.

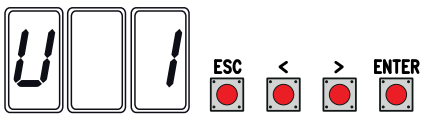

Selezionare un comando da associare all'utente:
- **1** = step-step (open-close);
- **2** = - sequential (open-stop-close-stop);
-3 = only open;
- **4** = partial opening/pedestrian.
Press ENTER to confirm...

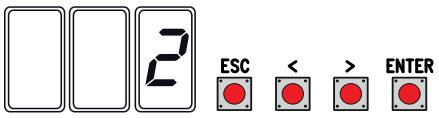

... a number between 1 and 250 will start flashing for a few seconds.
Send the code from the transmitter or other control device, such as, a keypad selector or a transponder.
Associate the number to the added user.

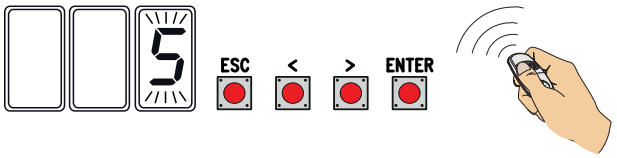

Manual **FA01123-EN** - 08/2018 - © CAME S.p.A. - The contents of this manual may change, at any time, and without notice. - Original instructions

DELETING SINGLE USERS

Select **U2**.
Press ENTER to confirm.

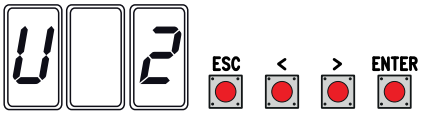

Use the arrow keys select the number of the user you wish to delete.
Press ENTER to confirm...

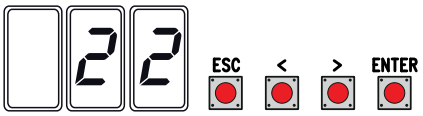

... CLr will appear on **the** screen to confirm deletion.

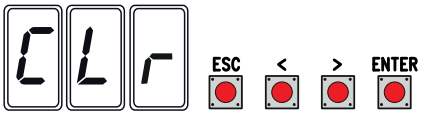

SAVING AND UPLOADING ALL DATA (USERS AND CONFIGURATION) WITH THE MEMORY ROLL

Procedure for memorizing all of the system's user and configuration data by using the Memory Roll, so they can be used with another control board, even on another system.

Warning! Fitting and extracting the Memory Roll must be done with the mains power disconnected.

❶ Fit the Memory Roll into the its corresponding connector on the control board.

❷ Select **F50** and press ENTER to confirm the saving of data in the Memory Roll.

❸ Extract the Memory roll and fit it into the connector of another control board.

❹ Select **F51** and press ENTER to confirm the uploading of data into the Memory Roll.

📖 After memorizing the data, it is best to remove the Memory roll.

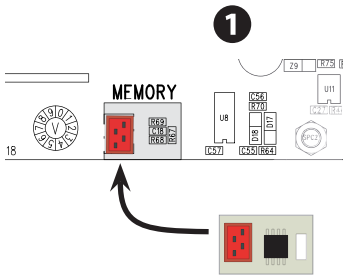

Memory roll

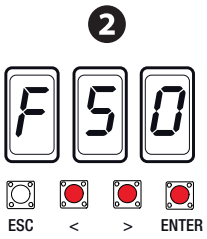

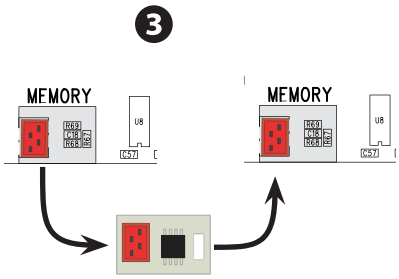

Memory roll

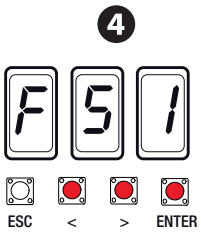

PAIRED FUNCTION

Electrical wiring

Fit the RSE card into the connector on the control panel of both operators.
Connect the two control paels to a CAT 5-type (max. 1,000 m) cable onto terminals A-A / B-B / GND-GND.
Connect all of the control and safety devices on the MASTER operator's control panel.
📖Important! Deactivate function F 19 (automatic closing time) on the SLAVE barrier's control panel.

Configuring the MASTER operator

Select function F 49. Press ENTER to confirm.
Select 1 (paired) and press ENTER.

Transferring parameters from MASTER to SLAVE

Select function F 52 on the MASTER control panel.
Select 1 and press ENTER.

Programming

Set the following functions on the MASTER board:
- the opening direction (F54);
- parameter exchange in paired mode (F52);
- travel calibration (A3).

📖 If you change the opening and closing slow-down percentage, repeat procedure F52.

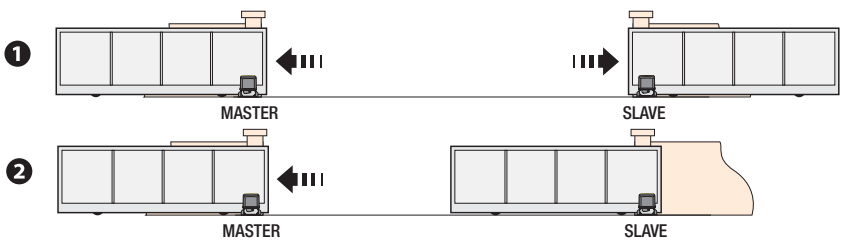

Saving

Perform the add-user procedure with the ONLY OPEN, STEP-STEP and PARTIAL / PEDESTRIAN OPENING command on the MASTER control panel.

Operating modes

❶ Either STEP-STEP or ONLY OPEN command.
Both leaves open.
❷PARTIAL OPENING command. Only the MASTER operator's leaf opens.
For the types of command that can be selected and paired to users, see the ENTERING USERS WITH ASSOCIATED COMMANDS.

Manual **FA01123-EN** - 08/2018 - © CAME S.p.A. - *The contents of this manual may change, at any time, and without notice. - Original instructions*

ERROR MESSAGES

🕮 The error messages are shown on the display.

E 1	Calibration error.
E 2	Adjustment error.
E 3	Encoder is broken.
E 4	Safety test error.
E 7	Insufficient working time.
E 8	Release hatch open.
E 9	Closing obstruction.
E 10	Opening obstruction.
E 11	Maximum number of obstructions detected.
E 14	Serial communication error
E 15	Incompatible transmitter error.
E 17	Wireless system error.
E 18	Missing wireless system configuration

FINAL OPERATIONS

Once the electrical connections are done and the operator has been commissioned, fit the covers while being careful to not damage the cables. Fasten them with screws.

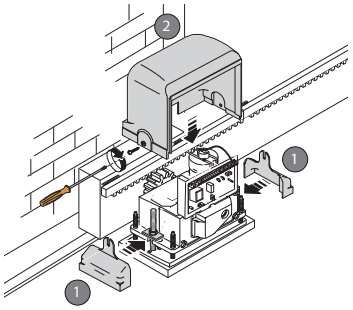

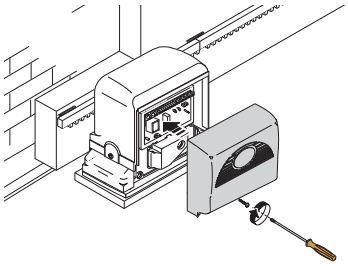

WHAT TO DO IF ...

ISSUES	POSSIBLE CAUSES	POSSIBLE FIXES
It neither opens nor closes	• Power supply is missing • The gearmotor is stuck • The transmitter emits a weak signal or no signal • Control buttons or selectors stuck	• Check main power supply • Lock the gearmotor • Replace the batteries • Check the state of all devices
The gate opens but does not close	• The photocells are working	• Check that there are no obstructions in the photocells' area of operation

⚠ ***If the problem cannot be solved by following the fixes in the table or if any malfunctions, anomalies, noises, vibrations or suspicious and unexpected behavior is experienced on the system, call for qualified assistance.***

DISMANTLING AND DISPOSAL

☞ CAME S.p.A. applies a certified Environmental Management System at its premises, which is compliant with the UNI EN ISO 14001 standard to ensure the environment is safeguarded.

Please continue safeguarding the environment. At CAME we consider it one of the fundamentals of our operating and market strategies. Simply follow these brief disposal guidelines:

♻ DISPOSING OF THE PACKAGING

The packaging materials (cardboard, plastic, and so on) should be disposed of as solid household waste, and simply separated from other waste for recycling. Always make sure you comply with local laws before dismantling and disposing of the product.

DISPOSE OF RESPONSIBLY!

♻ DISMANTLING AND DISPOSAL

Our products are made of various materials. Most of these (aluminum, plastic, iron, electrical cables) are classified as solid household waste. They can be recycled by separating them before dumping at authorized city plants.

Whereas other components (control boards, batteries, transmitters, and so on) may contain hazardous pollutants.

These must therefore be disposed of by authorized, certified professional services.

Before disposing, it is always advisable to check with the specific laws that apply in your area.

DISPOSE OF RESPONSIBLY!

*Manual **FA01123-EN** - 08/2018 - © CAME S.p.A. - The contents of this manual may change, at any time, and without notice. - Original instructions*

LIST OF REGISTERED USERS

You may photocopy this page: you can register up to 250 users.

1		46		91	
2		47		92	
3		48		93	
4		49		94	
5		50		95	
6		51		96	
7		52		97	
8		53		98	
9		54		99	
10		55		100	
11		56		101	
12		57		102	
13		58		103	
14		59		104	
15		60		105	
16		61		106	
17		62		107	
18		63		108	
19		64		109	
20		65		110	
21		66		111	
22		67		112	
23		68		113	
24		69		114	
25		70		115	
26		71		116	
27		72		117	
28		73		118	
29		74		119	
30		75		120	
31		76		121	
32		77		122	
33		78		123	
34		79		124	
35		80		125	
36		81		126	
37		82		127	
38		83		128	
39		84		129	
40		85		...	
41		86		…	
42		87		...	
43		88		...	
44		89			
45		90		250	

*Manual **FA01123-EN** - 08/2018 - © CAME S.p.A. - The contents of this manual may change, at any time, and without notice. - Original instructions*

DICHIARAZIONE DI INCORPORAZIONE allegato /DECLARATION OF INCORPORATION annex / ERKLÄRUNG FÜR DEN EINBAU anhang / DÉCLARATION D'INCORPORATION annexe / DECLARACIÓN DE INCORPORACIÓN anexo / DECLARAÇÃO DE INCORPORAÇÃO anexo / DEKLARACJA WBUDOWANIA załączniku / INBOUWVERKLARING bijlage IIB - 2006/42/CE

Fabbricante / Manufacturer / Hersteller / Fabricant / Fabricante / Fabricante / Wytwórca / Fabrikant

Came S.p.a.

indirizzo / address / adresse / adresse / dirección / endereço / adres / adres

Via Martiri della Libertà 15 - 31030 Dosson di Casier, Treviso - Italy

DICHIARA CHE LE AUTOMAZIONI PER CANCELLI SCORREVOLI / DECLARES THAT THE DRIVES FOR SLIDING GATES / ERKLÄRT DASS DIE AUTOMATISIERUNGEN FÜR SCHIEBETORE / DECLARE QUE LES AUTOMATISATIONS POUR PORTAILS COULISSANTS / DECLARA QUE LAS AUTOMATIZACIONES PARA PUERTAS CORREDERAS / DECLARA QUE AS AUTOMATIZAÇÕES PARA PORTÕES DE CORRER / OŚWIADCZA ZE AUTOMATYKA DO BRAM PRZESUWNYCH / VERKLAART DAT DE AUTOMATISERING VOOR SCHUIFHEKKEN

BX-74 ; BX-74A
BX-78 ; BX-78A ; BX-78CSI

SONO CONFORMI ALLE DISPOSIZIONI DELLE SEGUENTI DIRETTIVE / THEY COMPLY WITH THE PROVISIONS OF THE FOLLOWING DIRECTIVES / DEN VORGABEN DER FOLGENDEN RICHTLINIEN ENTSPRECHEN / SONT CONFORMES AUX DISPOSITIONS DES DIRECTIVES SUIVANTES / CUMPLEN CON LAS DISPOSICIONES DE LAS SIGUIENTES DIRECTIVAS / ESTÃO DE ACORDO COM AS DISPOSIÇÕES DAS SEGUINTES DIRECTIVAS / SĄ ZGODNE Z POSTANOWIENIAMI NASTĘPUJĄCYCH DYREKTYW EUROPEJSKICH / VOLDOEN AAN DE VOORSCHRIFTEN VAN DE VOLGENDE RICHTLIJNEN:

- COMPATIBILITA' ELETTROMAGNETICA / ELECTROMAGNETIC COMPATIBILITY / ELEKTROMAGNETISCHE VERTRÄGLICHKEIT / COMPATIBILITÉ ÉLECTROMAGNÉTIQUE / COMPATIBILIDAD ELECTROMAGNÉTICA / COMPATIBILIDADE ELETROMAGNÉTICA / KOMPATYBILNOŚCI ELEKTROMAGNETYCZNEJ / ELEKTROMAGNETISCHE COMPATIBILITEIT : 2014/30/UE.

Riferimento norme armonizzate ed altre norme tecniche / Refer to European regulations and other technical regulations / Harmonisierte Bezugsnormen und andere technische Vorgaben / Référence aux normes harmonisées et aux autres normes techniques / Referencia normas armonizadas y otras normas técnicas / Referência de normas harmonizadas e outras normas técnicas / Odnosne normy ujednolicone i inne normy techniczne / Geharmoniseerde en andere technische normen waarnaar is verwezen

EN 61000-6-2:2005
EN 61000-6-3:2007+A1:2011
EN 62233:2008
EN 60335-1:2012+A11:2014
EN 60335-2-103:2015

RISPETTANO I REQUISITI ESSENZIALI APPLICATI: / MEET THE APPLICABLE ESSENTIAL REQUIREMENTS: / DEN WESENTLICHEN ANGEWANDTEN ANFORDERUNGEN ENTSPRECHEN: / RESPECTENT LES CONDITIONS REQUISES NECESSAIRES APPLIQUEES: / CUMPLEN CON LOS REQUISITOS ESENCIALES APLICADOS: / RESPEITAM O REQUISITOS ESSENCIAIS APLICADOS: / SPEŁNIAJĄ PODSTAWOWE WYMAGANE WYRUNKI: / VOLDOEN AAN DE TOEPASBARE MINIMUM EISEN:

1.1.3; 1.1.5; 1.2.1; 1.2.2; 1.3.2; 1.3.7; 1.3.8.1; 1.4.1; 1.4.2; 1.5.1; 1.5.6; 1.5.8; 1.5.9; 1.5.9; 1.5.13; 1.6.1; 1.6.3; 1.6.4; 1.7.1; 1.7.2; 1.7.4

PERSONA AUTORIZZATA A COSTITUIRE LA DOCUMENTAZIONE TECNICA PERTINENTE / PERSON AUTHORISED TO COMPILE THE RELEVANT TECHNICAL DOCUMENTATION / PERSON DIE BEVOLLMÄCHTIGT IST, DIE RELEVANTEN TECHNISCHEN UNTERLAGEN ZUSAMMENZUSTELLEN / DOCUMENTATION TECHNIQUE SPECIFIQUE D'AUTORISATION A CONSTRUIRE DE / PERSONA FACULTADA PARA ELABORAR LA DOCUMENTACIÓN TÉCNICA PERTINENTE / PESSOA AUTORIZADA A CONSTITUIR A DOCUMENTAÇÃO TÉCNICA PERTINENTE / OSOBA UPOWAŻNIONA DO ZREDAGOWANIA DOKUMENTACJI TECHNICZNEJ / DEGENE DIE GEMACHTIGD IS DE RELEVANTE TECHNISCHE DOCUMENTEN SAMEN TE STELLEN.

CAME S.p.a.

La documentazione tecnica pertinente è stata compilata in conformità all'allegato VIIB. /The pertinent technical documentation has been drawn up in compliance with attached document VIIB. / Die relevante technische Dokumentation wurde entsprechend der Anlage VIIB ausgestellt. / La documentation technique spécifique a été remplie conformément à l'annexe IIB / La documentación técnica pertinente ha sido rellenada en cumplimiento con el anexo VIIB. / A documentação técnica pertinente foi preenchida de acordo com o anexo VIIB. / Odnosna dokumentacja techniczna została zredagowana zgodnie z załącznikiem VIIB. / De technische documentatie terzake is opgesteld in overeenstemming met de bijlage VIIB.

CAME S.p.a. si impegna a trasmettere, in risposta a una richiesta adeguatamente motivata delle autorità nazionali, informazioni pertinenti sulle quasi macchine, e / Came S.p.A., following a duly motivated request from the national authorities, undertakes to provide information related to the quasi machines, and / Die Firma Came S.p.A. verpflichtet sich auf eine angemessen motivierte Anfrage der staatlichen Behörden Informationen über die unvollständigen Maschinen, zu übermitteln, und / Came S.p.A. s'engage à transmettre, en réponse à une demande bien fondée de la part des autorités nationales, les renseignements relatifs aux quasi machines / Came S.p.A. se compromete a transmitir, como respuesta a una solicitud adecuadamente fundada por parte de las autoridades nacionales, informaciones relacionadas con las cuasimáquinas / Came S.p.A. compromete-se em transmitir, em resposta a uma solicitação motivada apropriadamente pelas autoridades nacionais, informações pertinentes às partes que componham máquinas / Came S.p.A. zobowiązuje się do udzielenia informacji dotyczących maszyn nieukończonych na odpowiednio umotywowana prośbę, złożona przez kompetentne organy państwowe / Came S.p.A. verbindt zich ertoe om op met redenen omkleed verzoek van de nationale autoriteiten de relevante informatie voor de niet voltooide machine te verstrekken.

VIETA / FORBIDS / VERBIETET / INTERDIT / PROHIBE / PROIBE / ZABRANIA SIE / VERBIEDT

la messa in servizio finchè la macchina finale in cui deve essere incorporata non è stata dichiarata conforme, se del caso alla 2006/42/CE. / commissioning of the above mentioned until such moment when the final machine into which they must be incorporated, has been declared compliant, if pertinent, to 2006/42/CE / die Inbetriebnahme bevor die „Endmaschine" in die die unvollständige Maschine eingebaut wird, als konform erklärt wurde, gegebenenfalls gemäß der Richtlinie 2006/42/EU. / la mise en service tant que la machine finale dans laquelle elle doit être incorporée n'a pas été déclarée conforme, le cas échéant, à la norme 2006/42/CE. / la puesta en servicio hasta que la máquina final en la que será incorporada no haya sido declarada de conformidad de acuerdo a la 2006/42/CE / a colocação em funcionamento, até que a máquina final, onde devem ser incorporadas, não for declarada em conformidade, se de acordo com a 2006/42/CE. / Uruchomienia urzadzenia do czasu, kiedy maszyna, do której ma byc wbudowany, nie zostanie oceniona jako zgodna z wymogami dyrektywy 2006/42/WE, jesli taka procedura była konieczna. / deze in werking te stellen zolang de eindmachine waarin de niet voltooide machine moet worden ingebouwd in overeenstemming is verklaard, indien toepasselijk met de richtlijn 2006/42/EG.

Dosson di Casier (TV)
29 Novembre / November / November / Novembre / Noviembre / Novembro / Listopad / November 2017

Legale Rappresentante / Legal Representative /Gesetzlicher Vertreter / Representant Legal / Representante Legal / Representante Legal / Prawny Przedstawiciel / Juridische Vertegenwoordiger

Paolo Menuzzo

Fascicolo tecnico a supporto / Supporting technical dossier / Unterstützung technische Dossier / soutenir dossier technique / apoyo expediente técnico / apoiar dossier técnico / wspieranie dokumentacji technicznej / ondersteunende technische dossier: 001BX74

Came S.p.a.
Via Martiri della Libertà, 15 - 31030 Dosson di Casier - Treviso - Italy - Tel. (+39) 0422 4940 - Fax (+39) 0422 4941
info@came.it - www.came.com
Cap. Soc. 1.610.000,00 € - C.F. e P.I. 03481280265 - VAT IT 03481280265 - REA TV 275359 - Reg Imp. TV 03481280265

CAME

CAME.COM

CAME S.P.A.
Via Martiri Della Libertà, 15
31030 Dosson di Casier - Treviso - Italy
tel. (+39) 0422 4940 - fax. (+39) 0422 4941

CAME

CAME.COM

FA01123-RU

Автоматика для откатных ворот
Серия BX

BX-74 / BX-78

РУКОВОДСТВО ПО УСТАНОВКЕ

RU Русский

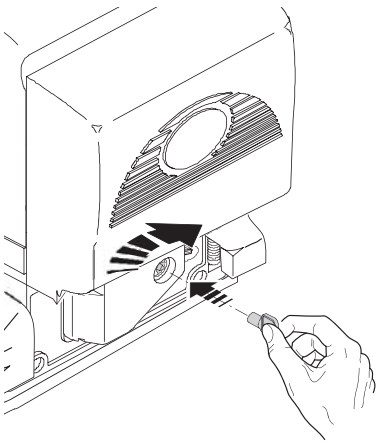

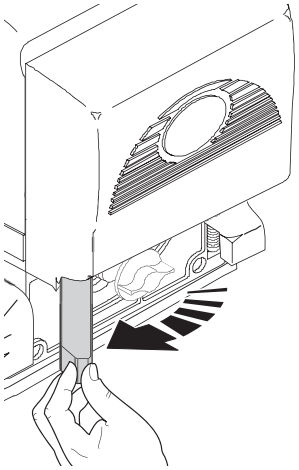

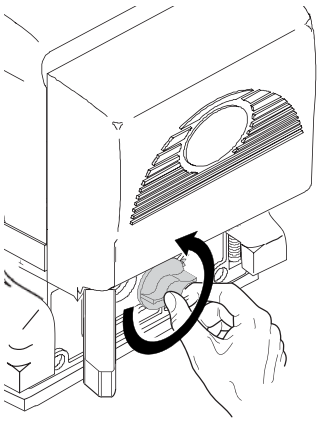

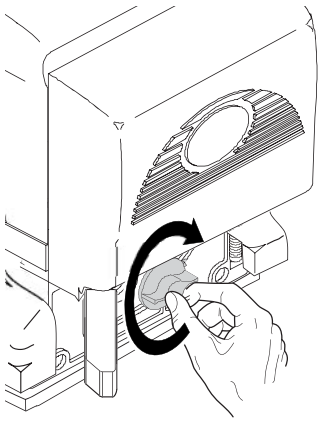

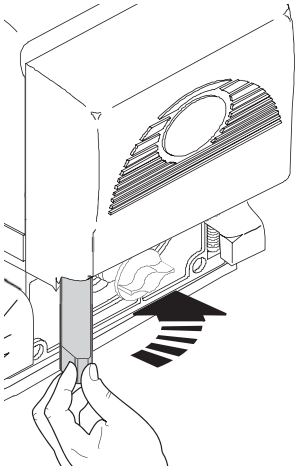

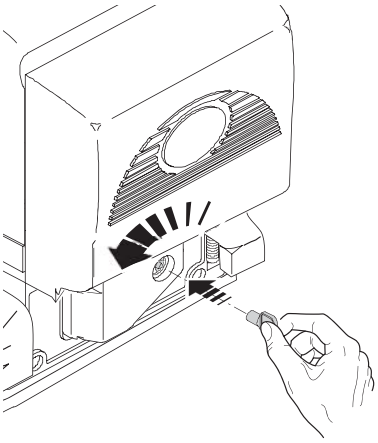

ОБЩИЕ ПРЕДУПРЕЖДЕНИЯ ДЛЯ УСТАНОВЩИКА

⚠ ВНИМАНИЕ! Важные инструкции по технике безопасности.

Строго следуйте всем инструкциям по безопасности, поскольку неправильный монтаж может привести к серьезным увечьям.

Прежде чем продолжить, внимательно прочитайте общие предупреждения для пользователя.

Это изделие должно использоваться исключительно по назначению. Любое другое применение рассматривается как опасное. CAME S.P.A. не несет никакой ответственности за ущерб, нанесенный неправильным, ошибочным или небрежным использованием изделия. • Продукция, описанная в данном руководстве, относится к категории «частично завершенной машины или механизма», согласно директиве 2006/42/CE. Под «частично завершенной машиной или механизмом» понимается совокупность комплектующих, составляющих частично завершенную машину или механизм, которые по отдельности не могут быть использованы по назначению. Частично завершенные машины предназначены исключительно для встроенного монтажа или интеграции в другие машины или частично завершенные машины и механизмы для создания машины, соответствующей требованиям Директивы 2006/42/CE. Окончательная сборка должна осуществляться в соответствии с Директивой 2006/42/CE (Европейская директива) и соответствующими европейскими стандартами: EN 13241-1, EN 12453, EN 12445 и EN 12635. Ввиду вышесказанного все операции, описанные в данном руководстве, должны выполняться исключительно квалифицированным и компетентным персоналом • Производитель снимает с себя всякую ответственность в случае применения пользователем неоригинальных деталей; это приведет к снятию изделия с гарантии • Храните инструкцию в папке с технической документацией вместе с инструкциями на другие устройства, использованные для создания этой автоматической системы • Проверьте, чтобы диапазон температур, указанный в данной инструкции, соответствовал температуре окружающей среды в месте установки • Необходимо выполнять монтаж, проводку кабелей, электрические подключения и наладку системы в соответствии с установленными правилами, мерами безопасности и соответствующим использованием, указанными в технической документации на эти товары • Если кабель электропитания поврежден, он должен быть заменен фирмой-изготовителем, уполномоченным центром технической поддержки или квалифицированным персоналом во избежание любых рисков • Убедитесь в отсутствии напряжения электропитания перед выполнением монтажных работ • Автоматика не может использоваться с воротами, снабженными пешеходной калиткой, за исключением той ситуации, когда движение ворот возможно только при условии обеспечения безопасного положения калитки • Убедитесь в невозможности застревания между воротами и окружающими неподвижными частями в результате движения створки • Перед установкой автоматики, проверьте, чтобы ворота были в исправном механическом состоянии, правильно сбалансированы и хорошо закрывались: в случае отрицательной оценки следует приостановить работы до обеспечения полного соответствия требованиям техники безопасности • Убедитесь в том, что ворота стабильны, исправно открываются и закрываются, колеса исправны и надлежащим образом смазаны. • Направляющий рельс должен быть надежно зафиксирован на дорожном полотне, полностью выступать над поверхностью и быть абсолютно ровным для обеспечения беспрепятственного движения ворот • Верхние направляющие скобы с роликами не должны вызывать трения • Убедитесь в наличии концевых выключателей открывания и закрывания • Для установки автоматики выберите устойчивую монтажную поверхность, защищенную от ударов • Убедитесь в наличии необходимых механических упоров • Если автоматика устанавливается на высоте менее 2,5 м над землей или другим покрытием, проверьте необходимость установки других защитных приспособлений и/или предупреждений для защиты от источников опасностей • Запрещается устанавливать автоматику в перевернутом виде или на элементы, склонные к прогибанию под действием силы тяжести. При необходимости используйте усилительные детали в местах крепления • Не устанавливайте створки ворот под уклоном • Проверьте, чтобы вблизи не было ирригационных устройств, которые могут намочить привод снизу • Необходимо сообщить пользователю обо всех остаточных рисках с помощью специальных символов, расположенных на видном месте, и доходчиво объяснены конечному пользователю • Оградите весь участок работы автоматики для предотвращения доступа на него посторонних, в частности несовершеннолетних и детей • При необходимости установите на видное место предупреждающие знаки (например, табличку на ворота) • Рекомендуется использовать надлежащие средства защиты во избежание возникновения опасностей механического повреждения, связанных с присутствием людей в зоне работы автоматики (например, предотвращения сдавливания пальцев между зубчатой рейкой и шестерней) • Электрические кабели должны проходить через кабельные сальники и не должны соприкасаться с компонентами, нагревающимися в ходе эксплуатации (двигателем, трансформатором и т.п.) • Для подключения к сети электропитания необходимо предусмотрите автоматический выключатель с расстоянием между контактами не менее 3 мм, обеспечивающий защиту от перенапряжения III степени • Все устройства управления и контроля должны устанавливаться на расстоянии не менее 1,85 м от периметра зоны движения ворот или там, где до них невозможно дотянуться с внешней стороны • Все устройства управления в режиме «Присутствие оператора» должны располагаться на высоте не менее 1,5 метра и в недоступном для посторонних месте • Для прохождения испытания на соответствие толкающего усилия нормативам используйте правильно установленный чувствительный профиль и выполните требуемые регулировки • Перед сдачей автоматической системы пользователю, проверьте ее на соответствие гармонизированным стандартам Директивы о машинном оборудовании 2006/42/CE. Убедитесь в том, что автоматика была правильно отрегулирована, и что устройства безопасности, такие как система ручной разблокировки, работают корректно • Повесьте памятку об использовании системы ручной разблокировки рядом с соответствующим механизмом • Передайте конечному пользователю все инструкции по эксплуатации компонентов, из которых состоит конечная автоматическая система.

- На рисунке отмечены основные места, являющиеся источником опасности для людей:

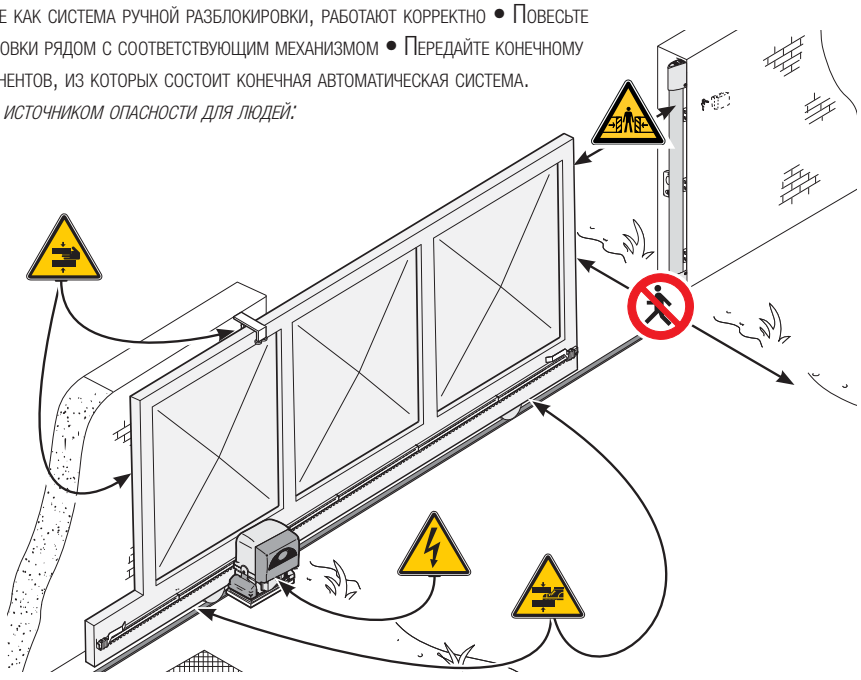

опасность поражения электрическим током;

опасность сдавливания;

опасность сдавливания ног;

опасность травмирования рук;

Запрещен проход во время работы автоматической системы.

УСЛОВНЫЕ ОБОЗНАЧЕНИЯ

🕮 Этот символ обозначает раздел, требующий особого внимания.
⚠ Этот символ обозначает раздел, связанный с вопросами безопасности.
☞ Этот символ обозначает раздел, предназначенный для ознакомления конечного пользователя.

Все размеры приведены в мм, если не указано иное.

ОПИСАНИЕ

BX-74 Автоматический привод, укомплектованный платой управления, энкодером с функцией контроля движения и обнаружения препятствий и механическими концевыми выключателями, для откатных ворот массой до 400 кг.

BX-78 Автоматический привод, укомплектованный платой управления, энкодером с функцией контроля движения и обнаружения препятствий и механическими концевыми выключателями, для откатных ворот массой до 800 кг.

НАЗНАЧЕНИЕ

Автоматика BX-74 предназначена для автоматизации откатных ворот исключительно в жилом секторе, а BX-78 может также использоваться в жилых комплексах.

🕮 Запрещается использовать устройство не по назначению и устанавливать его методами, отличными от описанных в настоящей инструкции.

ОГРАНИЧЕНИЯ В ИСПОЛЬЗОВАНИИ

Модель	BX-74	BX-78
Относительная стандартная длина* подвижной части (м)	4	
Максимальная масса подвижной части (кг)	400	800
Модуль шестерни	4	

* При использовании с воротами нестандартных размеров смотрите следующие графики.

ТЕХНИЧЕСКИЕ ХАРАКТЕРИСТИКИ

Данные	BX-74	BX-78
Класс защиты (IP)	44	
Напряжение электропитания (В, 50/60 Гц)	~230	
Напряжение питания двигателя (В, 50/60 Гц)	~230	
Потребляемая мощность в режиме ожидания (Вт)	4,5	
Потребляемая мощность с модулем Green Power (Вт)	0,8	
Мощность (Вт)	520	560
Толкающее усилие (Н)	300	800
Рабочая скорость (м/мин)	10,5	
Диапазон рабочих температур (°C)	-20 — +55	
Конденсатор (мкФ)	12	20
Класс устройства	I	
Термозащита двигателя (°C)	150	
Масса (кг)	15	

ГАБАРИТНЫЕ РАЗМЕРЫ

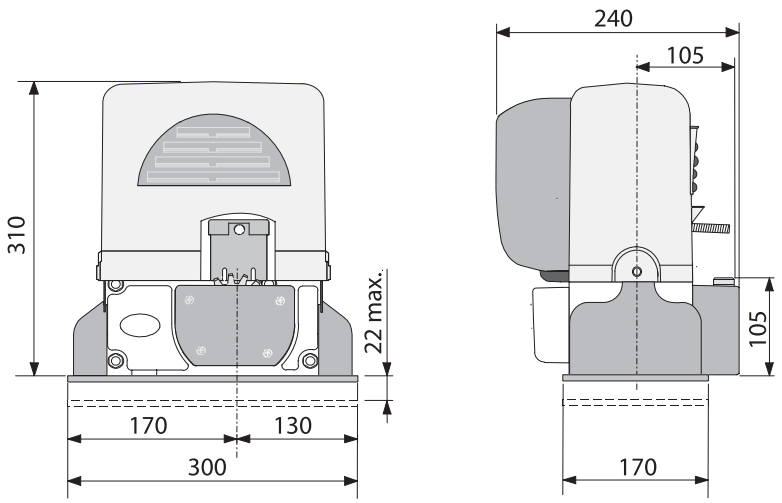

Руководство **FA01123-RU** - 08/2018 - © CAME S.p.A. - Содержание данного руководства может быть изменено в любое время без предварительного уведомления. - Оригинальных инструкций

ЦИКЛЫ РАБОТЫ

Данные	BX-74 / BX-78
Кол-во циклов/час	17
Кол-во последовательных циклов	6

Расчет количества циклов выполнен для ворот стандартной **длины (см. ограничения в использовании)**, установленных согласно правилам и нормам, не подверженных механическому воздействию и/или нежелательному трению, при температуре окружающей среды 20° C, согласно требованиям норматива EN 60335-2-103.
При использовании с воротами нестандартных размеров смотрите следующие графики.

- **График циклов/час**

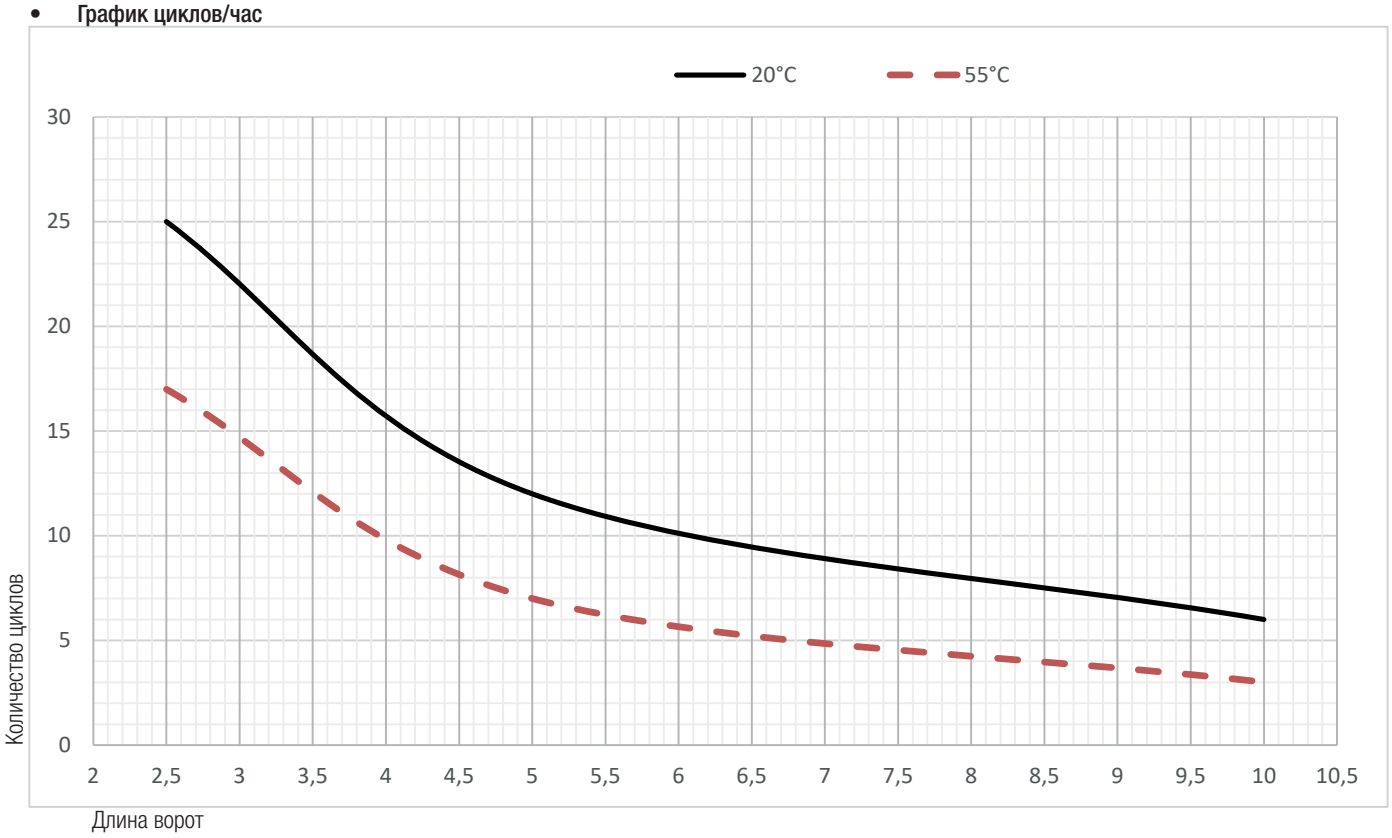

- **График последовательных циклов**

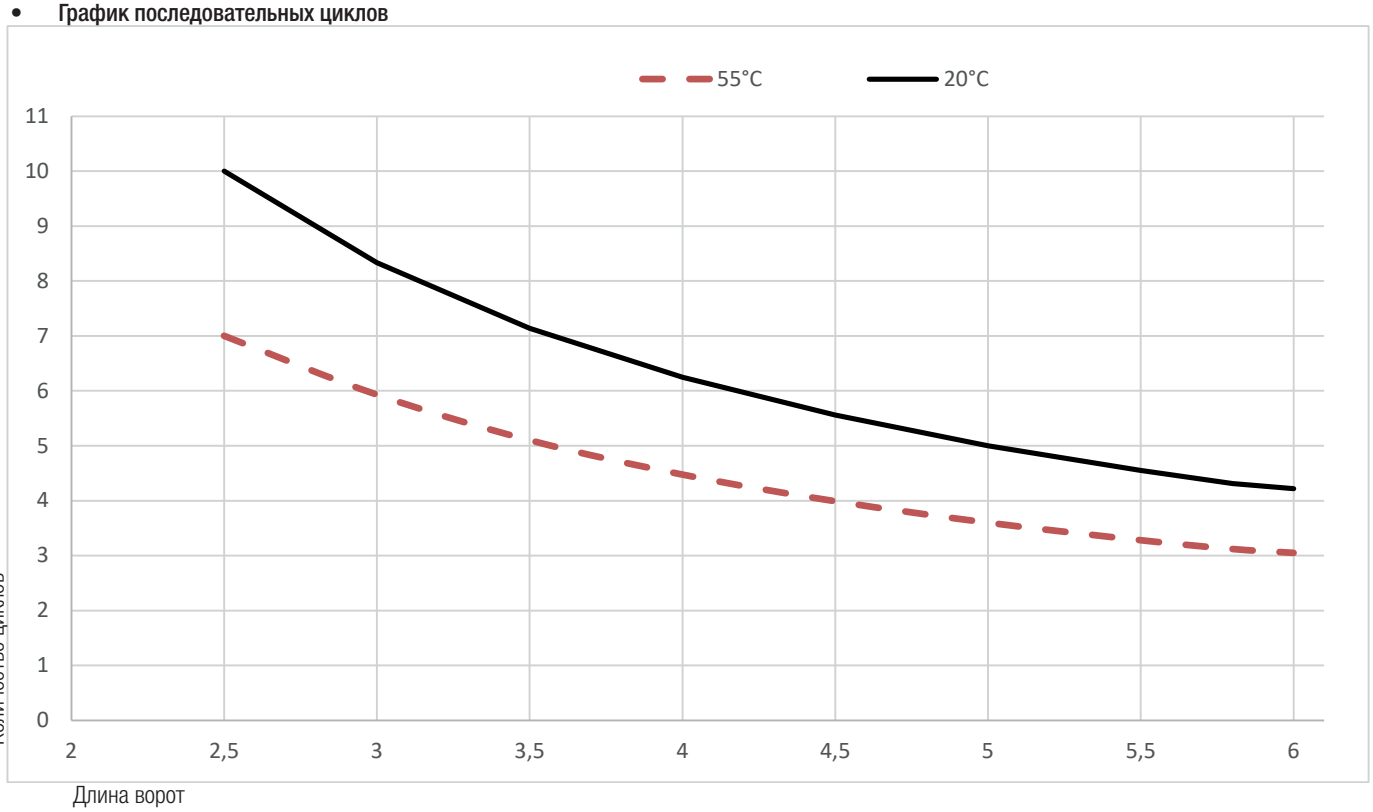

Руководство **FA01123-RU** - 08/2018 - © CAME S.p.A. - Содержание данного руководства может быть изменено в любое время без предварительного уведомления. - Оригинальных инструкций

ОСНОВНЫЕ КОМПОНЕНТЫ

1. Верхняя крышка
2. Кожух привода
3. Кронштейн электронной платы
4. Упоры концевых выключателей
5. Плата управления ZBX7N
6. Передняя крышка электрощита
7. Дверца для доступа к системе разблокировки привода
8. Монтажное основание
9. Болты крепления

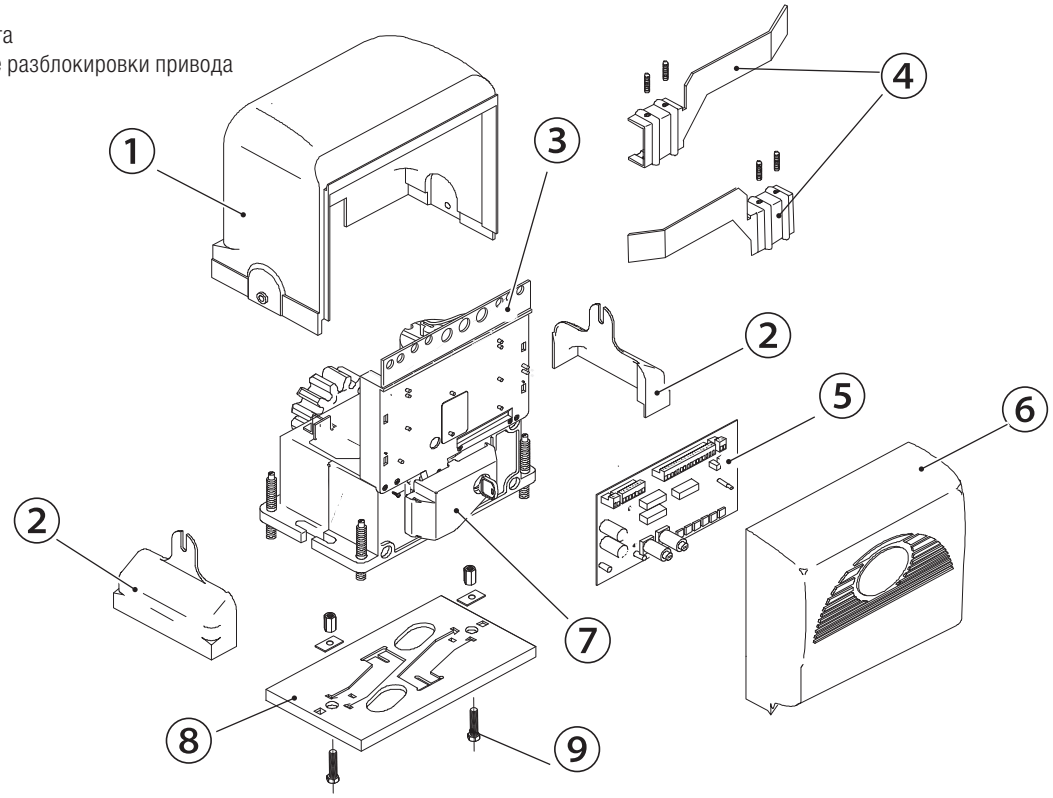

ВАРИАНТ ТИПОВОЙ УСТАНОВКИ

1. Автоматика
2. Упоры концевых выключателей
3. Зубчатая рейка
4. Ключ-выключатель
5. Антенна
6. Сигнальная лампа
7. Фотоэлементы
8. Механические упоры
9. Чувствительный профиль
10. Разветвительный колодец

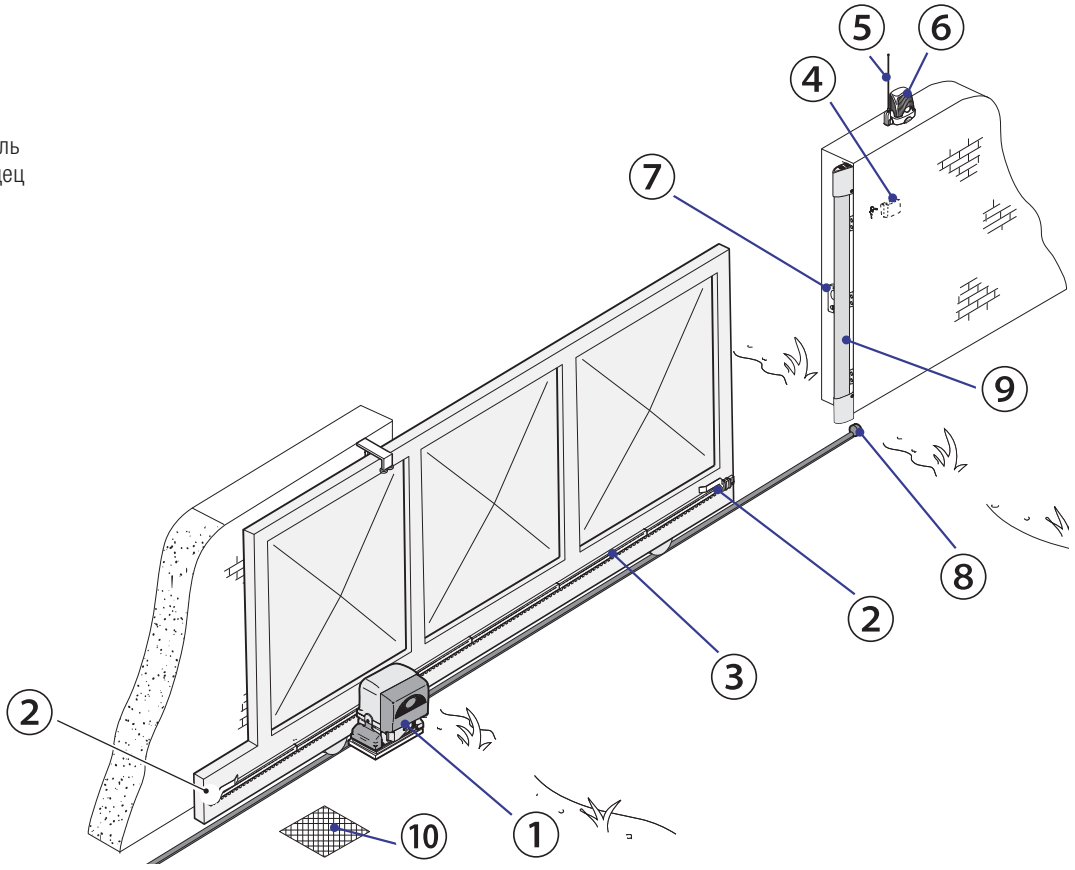

Руководство **FA01123-RU** - 08/2018 - © CAME S.p.A. - Содержание данного руководства может быть изменено в любое время без предварительного уведомления. - Оригинальных инструкций

ОБЩИЕ ИНСТРУКЦИИ ПО МОНТАЖУ

⚠ Монтаж должен производиться квалифицированным персоналом в полном соответствии с требованиями действующих норм безопасности.

ПРЕДВАРИТЕЛЬНЫЕ ПРОВЕРКИ

⚠ Перед началом монтажных работ выполните следующее:
- Проследите за тем, чтобы верхние направляющие скобы с роликами не вызывали трения.
- Приготовьте лотки и каналы для проводки кабеля, гарантирующие надежную защиту от механических повреждений.

ИНСТРУМЕНТЫ И МАТЕРИАЛЫ

Перед началом монтажных работ убедитесь в наличии всех необходимых инструментов и материалов, которые позволят произвести установку системы в полном соответствии с действующими нормами безопасности.

ТИП И МИНИМАЛЬНОЕ СЕЧЕНИЕ КАБЕЛЕЙ

Подключение	Длина кабеля	
	< 20 м	20 < 30 м
Электропитание платы управления, ~230 В (1P+N+PE)	3G x 1,5 мм^2	3G x 2,5 мм^2
Устройства сигнализации	2 x 0,5 мм^2	
Устройства управления	2 x 0,5 мм^2	
Устройства безопасности (фотоэлементы)	(Передатчики = 2 x 0,5 мм^2) (Приемники = 4 x 0,5 мм^2)	

🕮 При напряжении 230 В и применении снаружи необходимо использовать кабели типа H05RN-F, соответствующие 60245 IEC 57 (IEC); в помещениях следует использовать кабели типа H05VV-F, соответствующие 60227 IEC 53 (IEC). Для электропитания устройств напряжением до 48 В можно использовать кабель FROR 20-22 II, соответствующий EN 50267-2-1 (CEI).

🕮 Для подключения антенны используйте кабель типа RG58 (рекомендуется для расстояний до 5 м).

🕮 Для синхронного подключения и CRP используйте кабель типа UTP CAT5 (до 1000 м).

🕮 Если длина кабеля отличается от приведенной в таблице, его сечение определяется на основании реального потребления тока подключенными устройствами и в соответствии с указаниями, содержащимися в нормативе CEI EN 60204-1.

🕮 Для последовательных подключений, предусматривающих большую нагрузку на тот же участок цепи, значения в таблице должны быть пересмотрены с учетом реальных показателей потребления и фактических расстояний. При подключении устройств, не рассматриваемых в данной инструкции, следует руководствоваться технической документацией на соответствующее изделие.

УСТАНОВКА

⚠ Приведенные ниже рисунки носят иллюстративный характер, так как пространство для установки автоматики и дополнительных принадлежностей может меняться от случая к случаю. Выбор наиболее подходящего решения должен осуществляться установщиком на месте.

🕮 На рисунках показан монтаж левосторонней автоматики.

ПРОКЛАДКА ГОФРИРОВАННЫХ ТРУБ

Выполните выемку грунта под опалубку.
Подготовьте трубы и гофрошланги для проводов и кабелей, идущих от разветвительного колодца.
Для подключения привода рекомендуется использовать гофрированную трубу Ø40 мм, а для аксессуаров — трубы Ø25 мм.

🕮 Количество гофрошлангов зависит от варианта автоматической системы и предусмотренных дополнительных устройств.

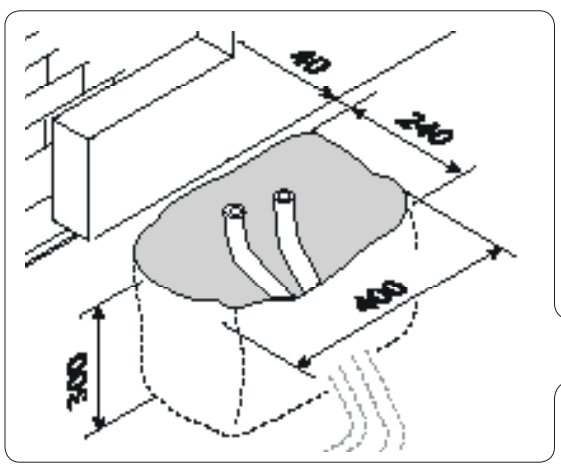

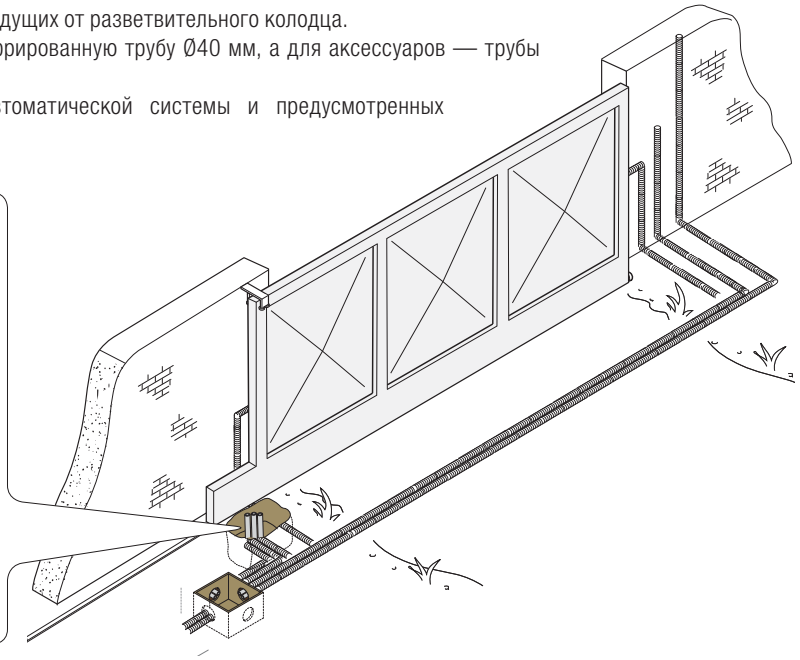

Руководство **FA01123-RU** - 08/2018 - © CAME S.p.A. - Содержание данного руководства может быть изменено в любое время без предварительного уведомления. - Оригинальных инструкций

УСТАНОВКА МОНТАЖНОГО ОСНОВАНИЯ

Подготовьте опалубку большего, чем монтажное основание, размера и установите ее в яму. Опалубка должна подниматься над уровнем грунта на 50 мм.
Вставьте железную сетку внутрь опалубки для армирования бетона.
Вставьте винты в монтажное основание и зафиксируйте их с помощью гаек. При помощи отвертки и плоскогубцев отогните выбитые в монтажном основании скобки.

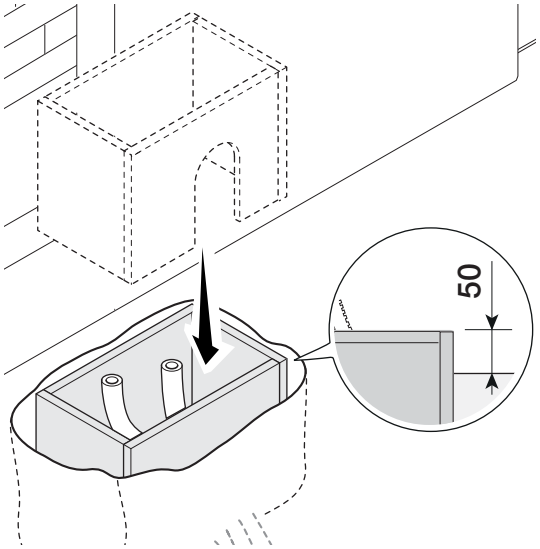

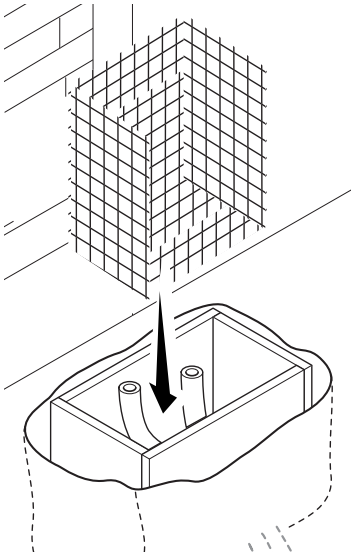

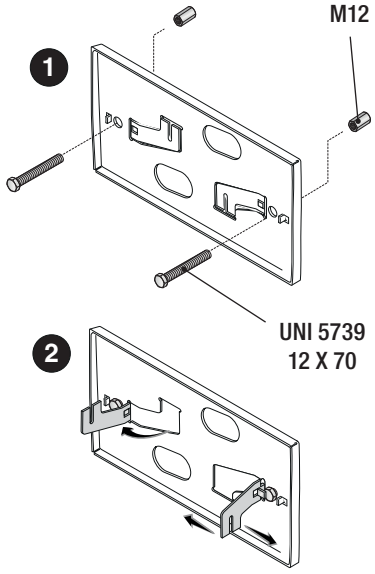

Если в системе уже предусмотрена зубчатая рейка, установите монтажное основание, соблюдая указанные на рисунке расстояния.
Внимание! Трубы должны проходить через специально предусмотренные для них отверстия.

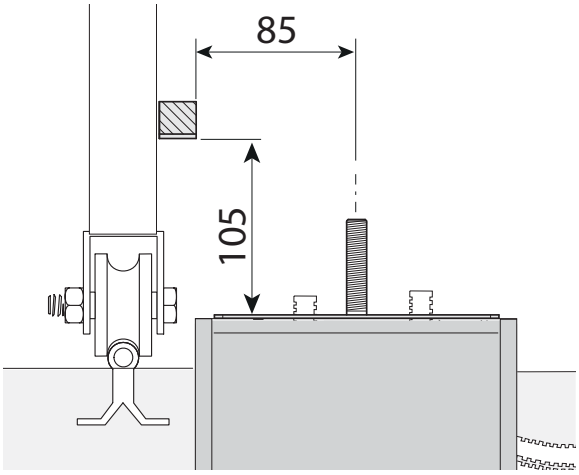

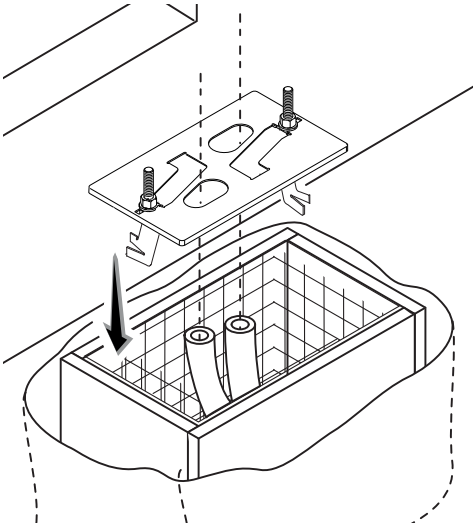

Заполните опалубку цементным раствором. Монтажное основание должно быть абсолютно ровным, резьба винтов должна находиться полностью на поверхности.
Подождите не менее 24 часов, чтобы раствор полностью затвердел.
Удалите опалубку, засыпьте пространство вокруг цементного блока землей.

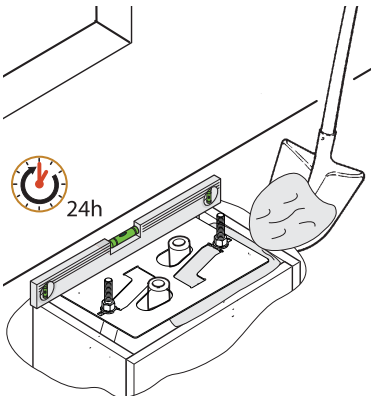

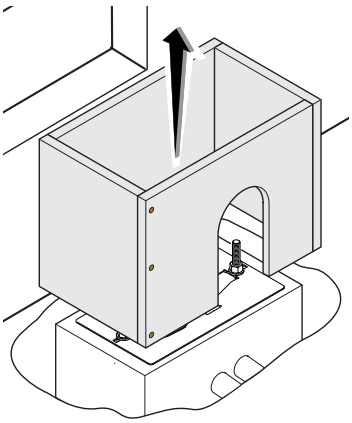

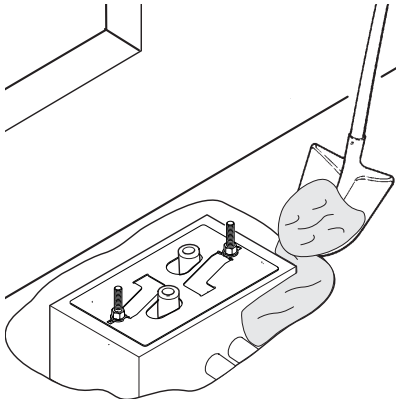

Руководство **FA01123-RU** - 08/2018 - © CAME S.p.A. - Содержание данного руководства может быть изменено в любое время без предварительного уведомления. - Оригинальных инструкций

Отвинтите гайки и снимите их с винтов.
Вставьте электрические кабели в трубы таким образом, чтобы они выступали как минимум на 600 мм.

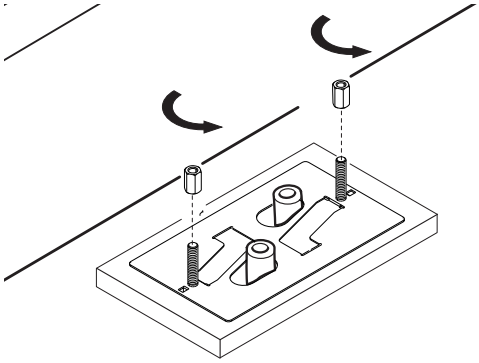

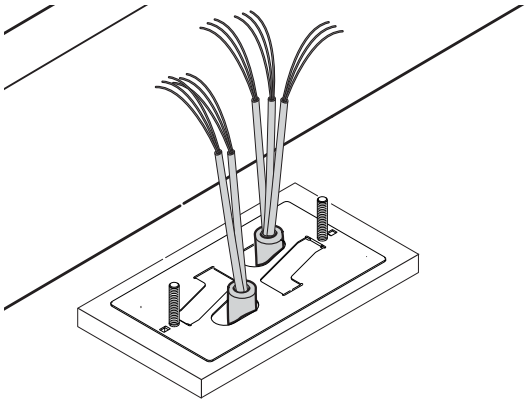

ПОДГОТОВКА ПРИВОДА

Снимите переднюю крышку и крышку привода.
Установите привод на монтажное основание.

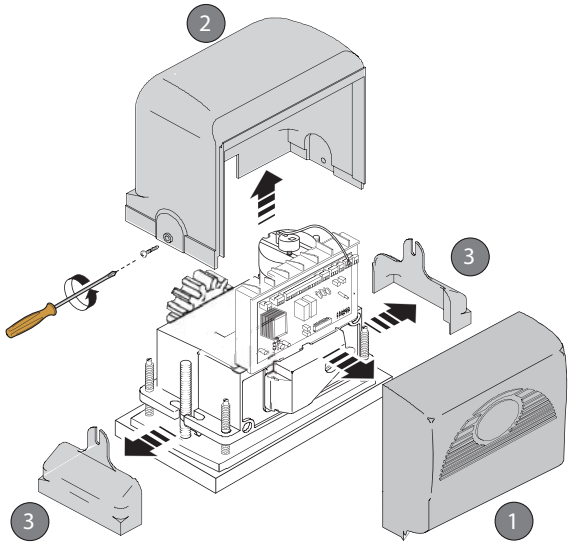

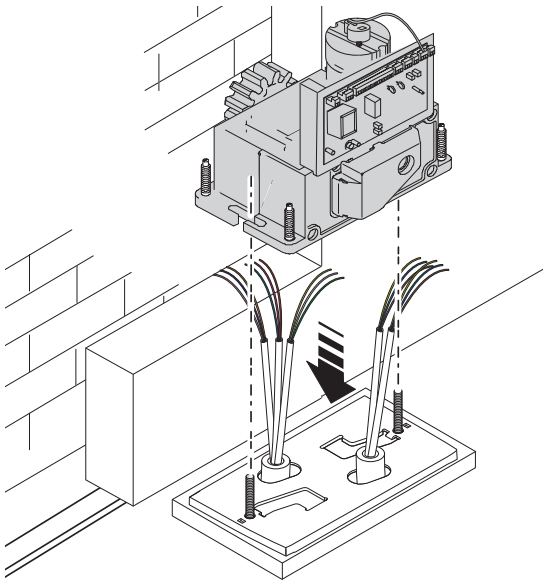

Приподнимите привод над монтажным основанием на 5-10 мм, используя стальные регулировочные шпильки, чтобы позднее произвести регулировку зацепления между шестерней и зубчатой рейкой.

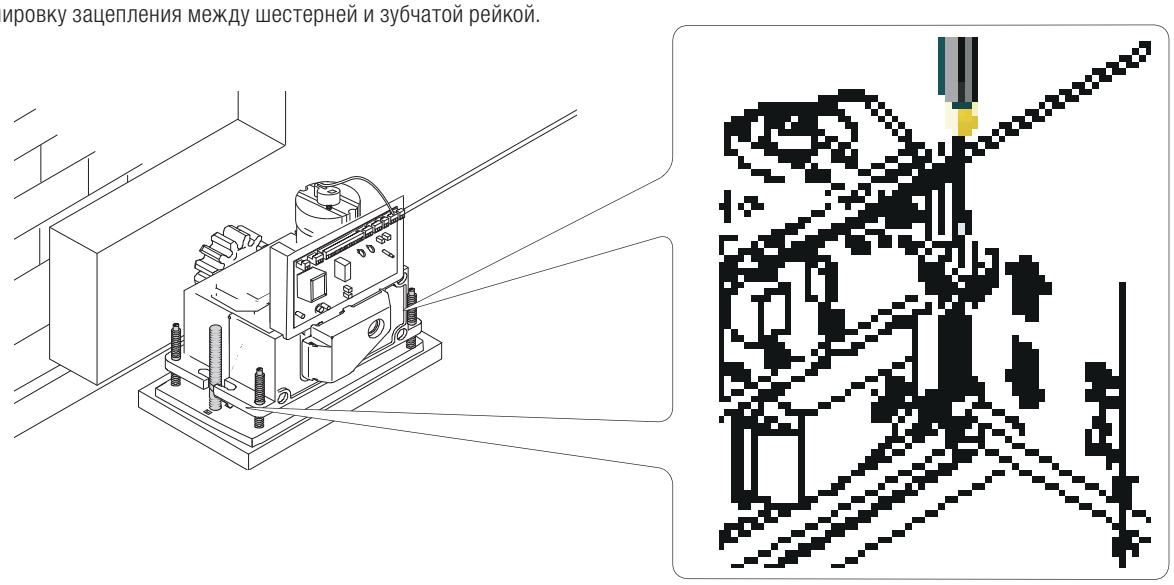

Руководство **FA01123-RU** - 08/2018 - © CAME S.p.A. - Содержание данного руководства может быть изменено в любое время без предварительного уведомления. - Оригинальных инструкций

КРЕПЛЕНИЕ ЗУБЧАТОЙ РЕЙКИ

🕮 Если зубчатая рейка уже предусмотрена, необходимо перейти непосредственно к регулировке расстояния в паре «зубчатое колесо - зубчатая рейка».
- разблокируйте привод (смотрите раздел о разблокировке привода);
- установите зубчатую рейку на шестерню привода;
- приварите или прикрепите зубчатую рейку к воротам по всей длине.

При соединении модулей используйте дополнительный кусок рейки и две С-образные струбцины.

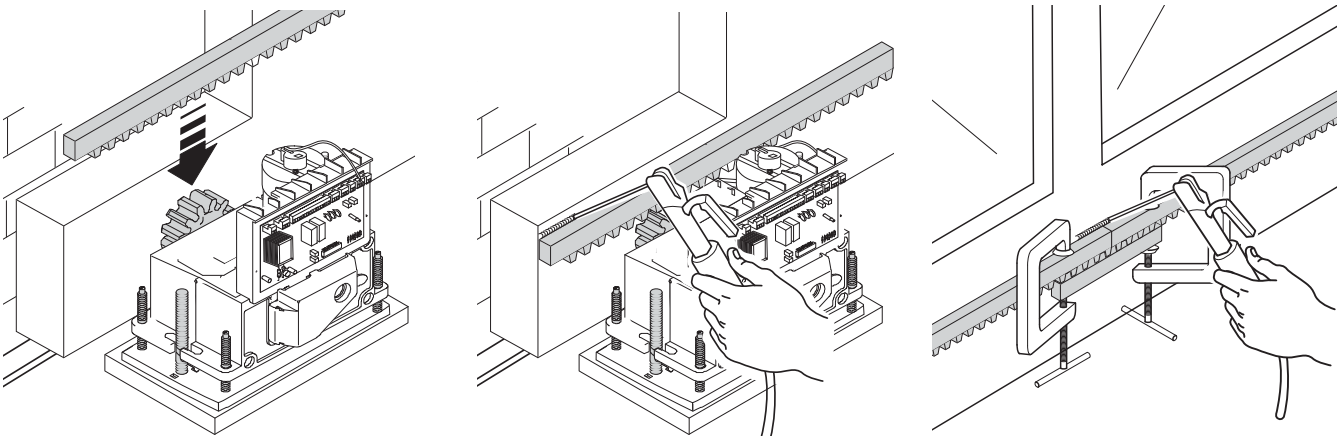

РЕГУЛИРОВКА РАССТОЯНИЯ МЕЖДУ ШЕСТЕРНЕЙ И РЕЙКОЙ

Откройте и закройте ворота вручную, затем отрегулируйте расстояние от шестерни до зубчатой рейки, используя шпильки с резьбой (для вертикальной настройки) и овальные отверстия (для горизонтальной настройки). Это позволит избежать излишнего давления ворот на привод.

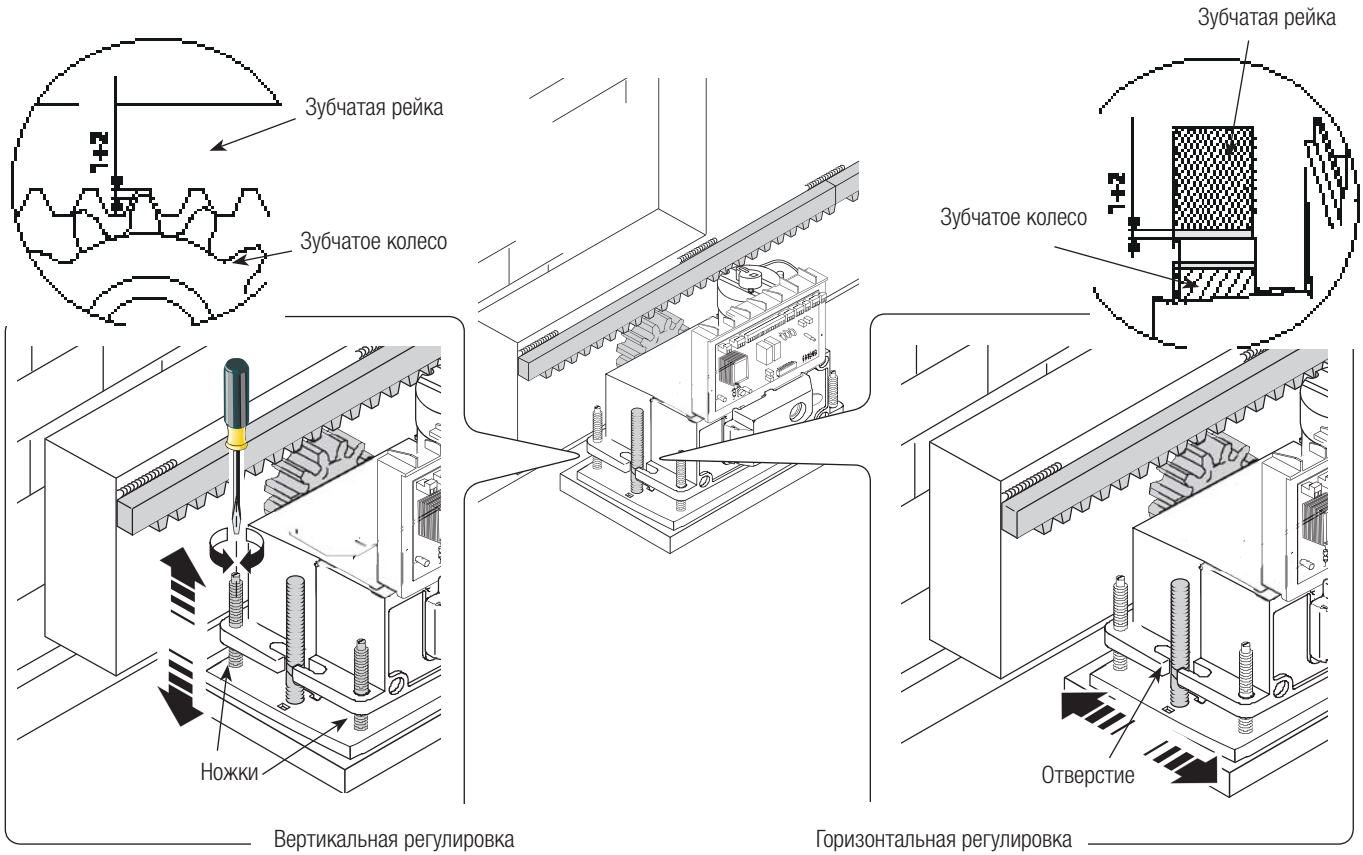

Руководство **FA01123-RU** - 08/2018 - © CAME S.p.A. - Содержание данного руководства может быть изменено в любое время без предварительного уведомления. - Оригинальных инструкций

КРЕПЛЕНИЕ ПРИВОДА

По окончании регулировки зафиксируйте привод на монтажном основании с помощью гаек.

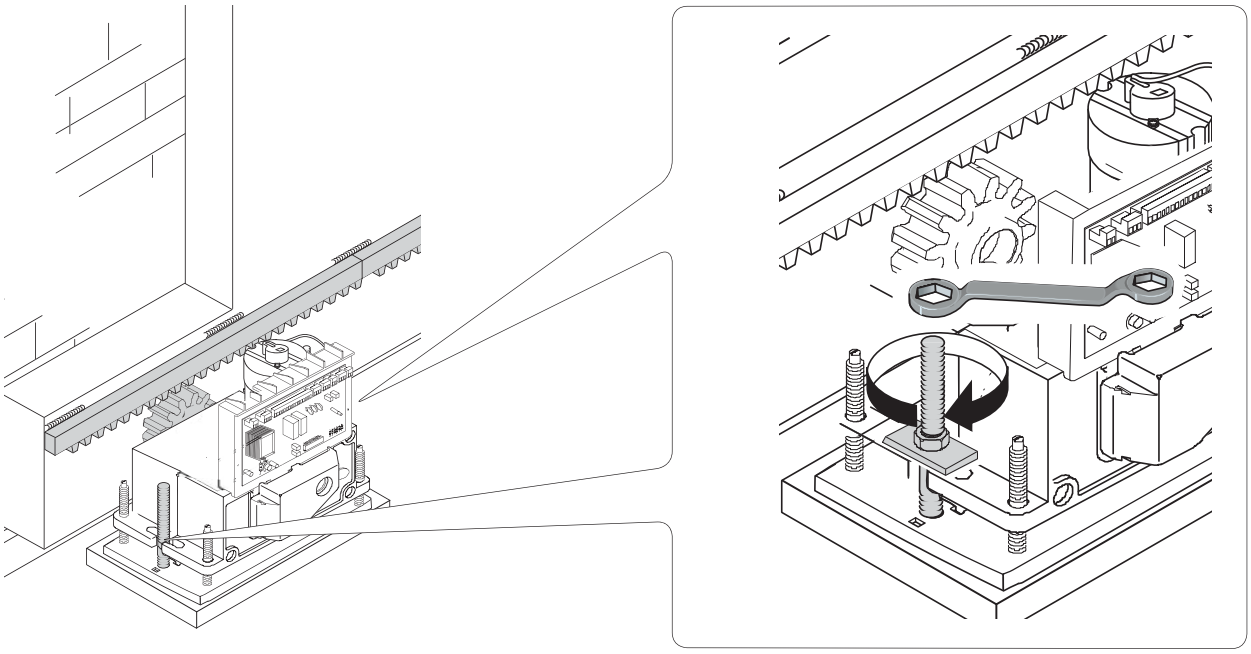

УСТАНОВКА КРАЙНИХ ПОЛОЖЕНИЙ

При открывании:

- откройте ворота ❶;
- установите упор концевого выключателя открывания на зубчатую рейку так, чтобы он соприкасался с микровыключателем (пружиной), и зафиксируйте его винтами ❷❸.

Пружина

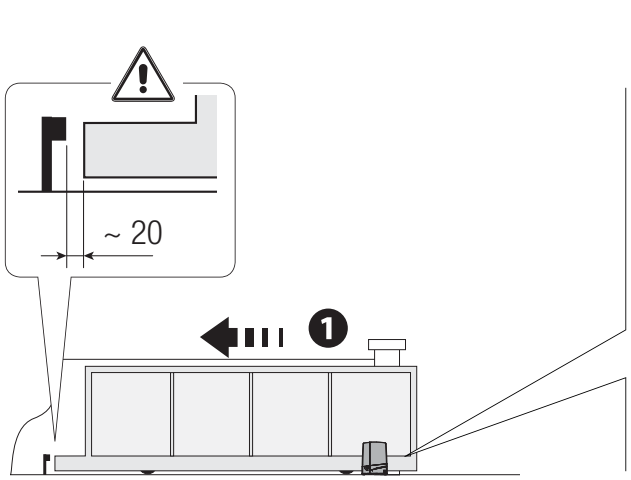

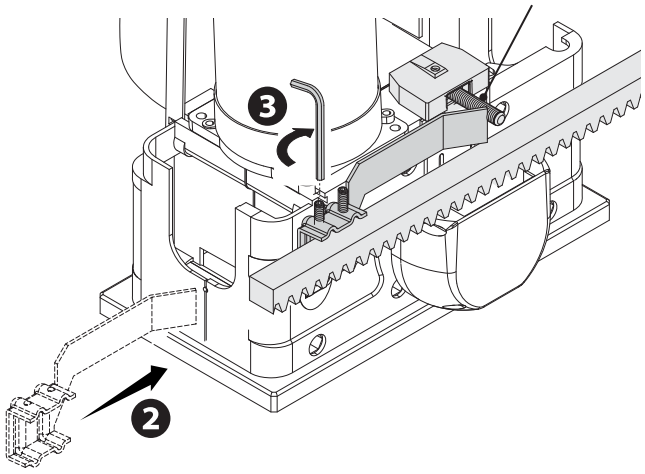

При закрывании:

- закройте ворота ❹;
- установите упор концевого выключателя закрывания на зубчатую рейку так, чтобы он соприкасался с микровыключателем (пружиной), и зафиксируйте его винтами ❺❻.

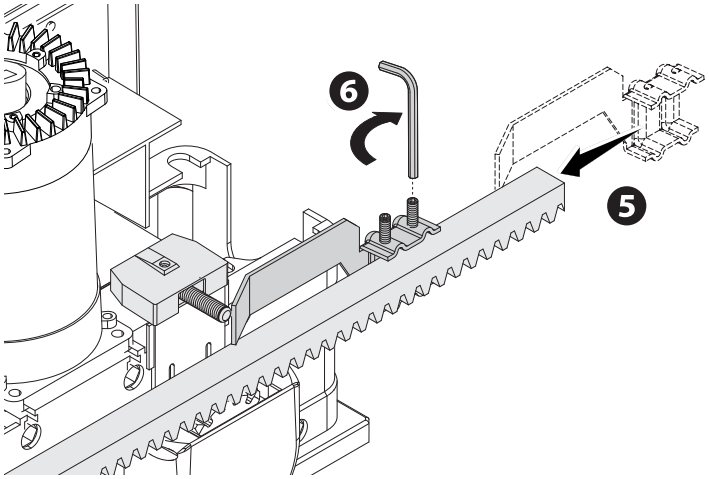

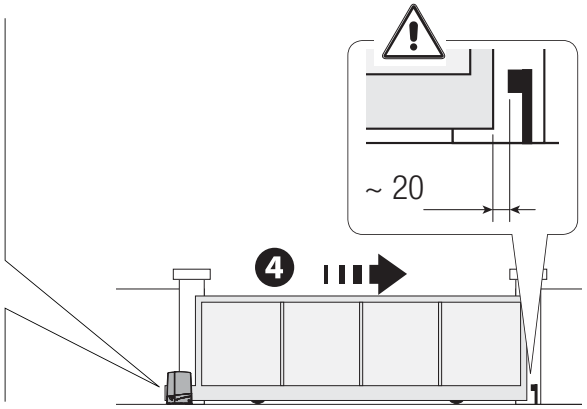

Руководство **FA01123-RU** - 08/2018 - © CAME S.p.A. - Содержание данного руководства может быть изменено в любое время без предварительного уведомления. - Оригинальных инструкций

ЭЛЕКТРИЧЕСКИЕ ПОДКЛЮЧЕНИЯ И ПРОГРАММИРОВАНИЕ

⚠ Внимание! Перед началом работ по эксплуатации, ремонту, настройке и регулировке блока управления отключите сетевое электропитание и/или вытащите аккумуляторы.

Установка функций входных/выходных контактов, режимов работы и регулировок осуществляется с помощью дисплея блока управления.
Все подключения защищены плавкими предохранителями.

ТАБЛИЦА ПРЕДОХРАНИТЕЛЕЙ	ZBX7N
LINE - Входной	5 A-F (~230 В) 8 A-F (120 В)
C.BOARD - Плата	630 мА
ACCESSORIES - Аксессуары	1 A

ОСНОВНЫЕ КОМПОНЕНТЫ

1. Контакты электропитания
2. Контакты подключения мотор-редуктора
3. Контакты подключения трансформатора
4. Предохранитель аксессуаров
5. Контакты подключения устройств управления и безопасности
6. Предохранитель платы
7. Контакты подключения модуля RGP1
8. Контакты подключения энкодера
9. Контакты подключения кодонаборной клавиатуры
10. Контакты подключения концевых микровыключателей
11. Контакты подключения антенны
12. Разъем для платы радиоприемника AF
13. Контакты подключения проксимити-считывателя
14. Контакты подключения для синхронной работы или CRP
15. Разъем для платы R700/R800/900
16. Разъем для платы RIOCN8WS
17. Разъем для платы RSE
18. Кнопки программирования
19. Разъем для карты памяти
20. Дисплей
21. Светодиодный индикатор наличия электропитания
22. Входной предохранитель

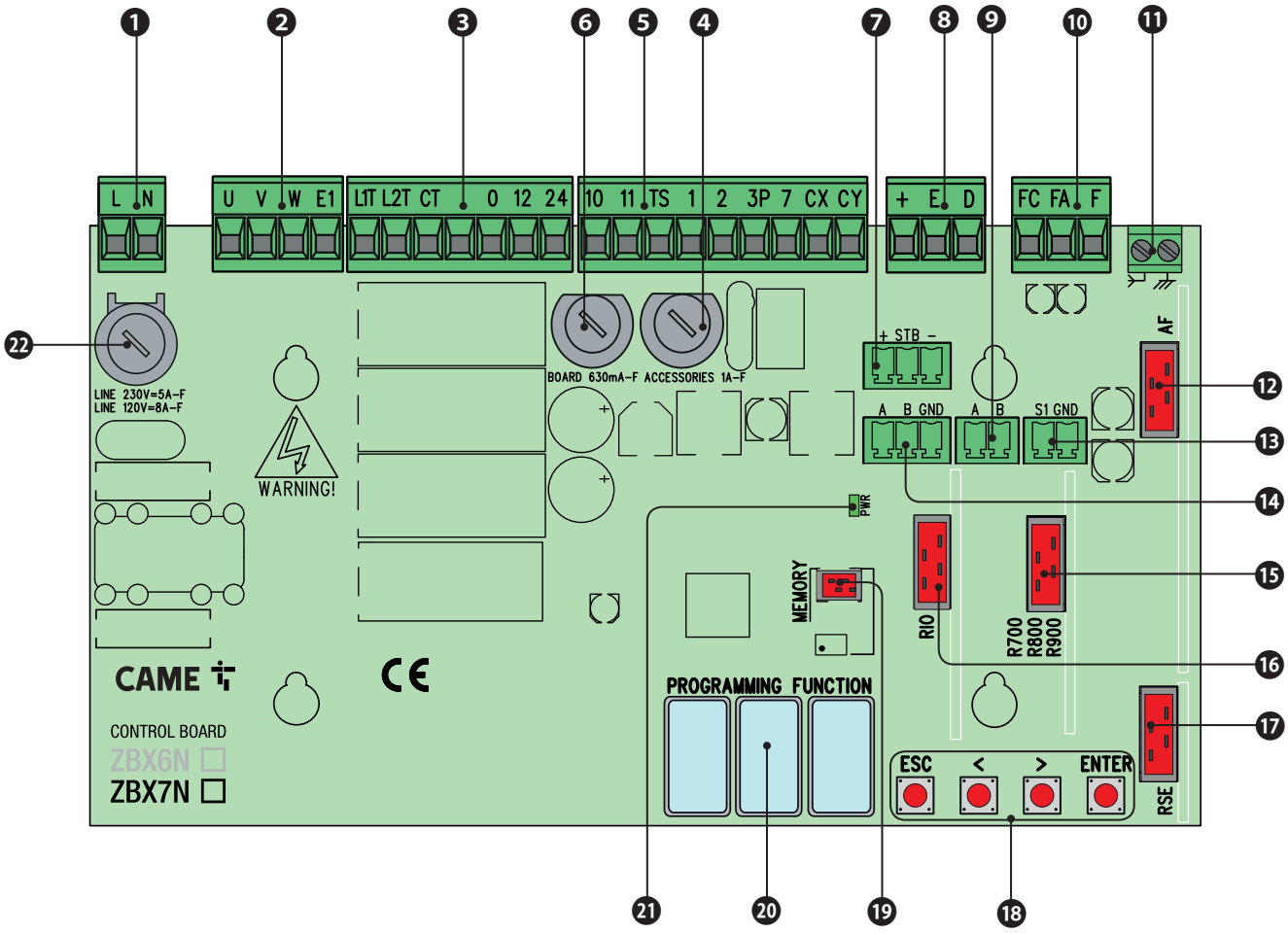

Руководство **FA01123-RU** - 08/2018 - © CAME S.p.A. - Содержание данного руководства может быть изменено в любое время без предварительного уведомления. - Оригинальных инструкций

ЭЛЕКТРИЧЕСКИЕ ПОДКЛЮЧЕНИЯ

Привод, концевые выключатели и энкодер

Описание электрических подключений для левосторонней установки

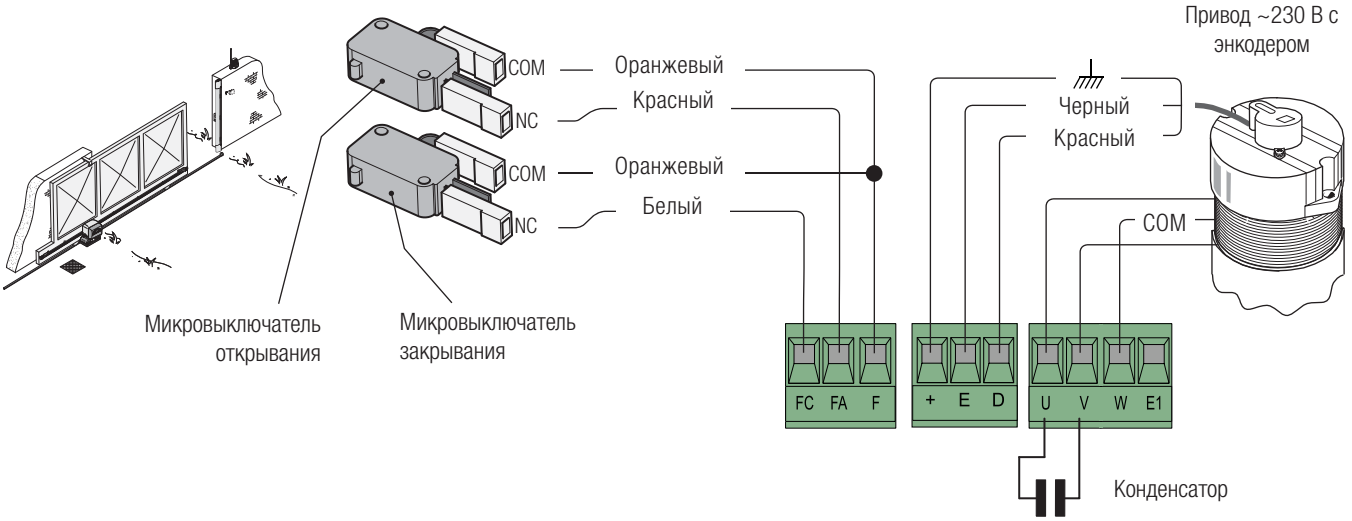

ЭЛЕКТРОПИТАНИЕ И АКСЕССУАРЫ

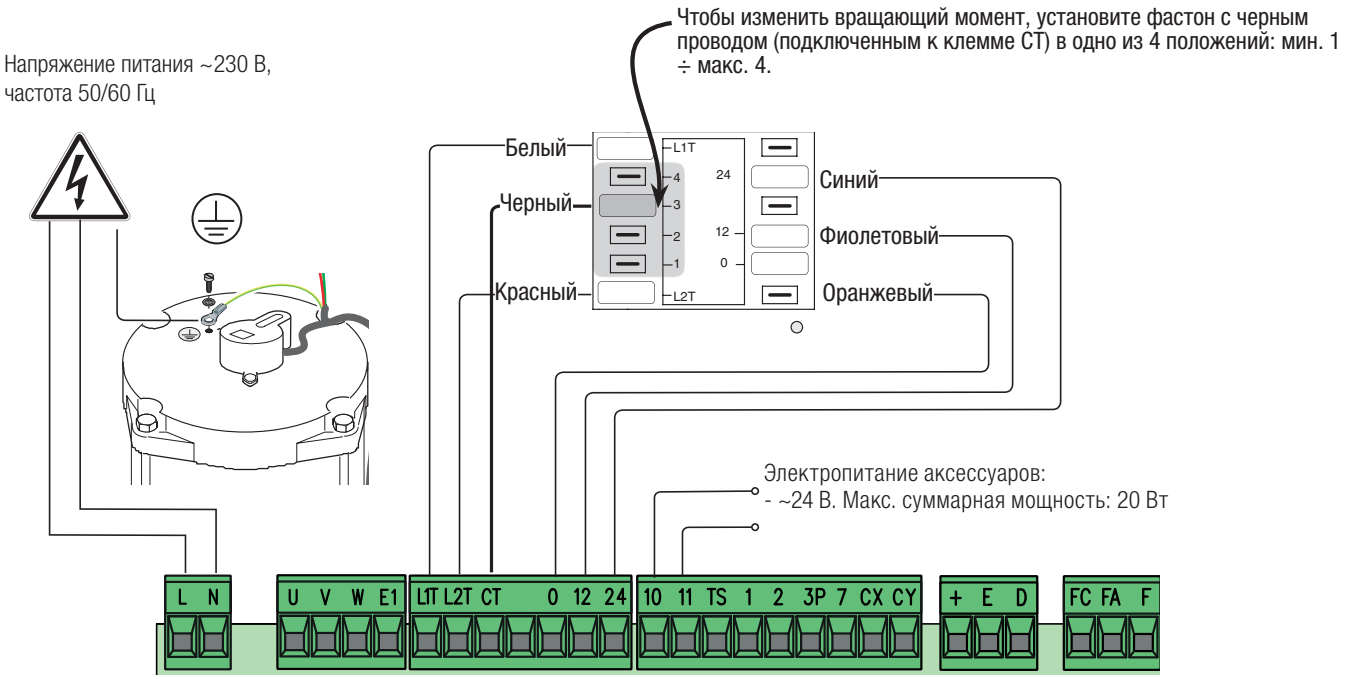

УСТРОЙСТВА СИГНАЛИЗАЦИИ

Сигнальная лампа (макс. нагрузка контакта: ~230 В, 25 Вт).
Сигнальная лампа мигает во время движения ворот.

Лампа цикла
(макс. нагрузка: ~230 В - 60 Вт).
Лампа освещает зону проезда с момента начала открывания ворот до их полного закрывания (включая время автоматического закрывания).
Смотрите функцию F18

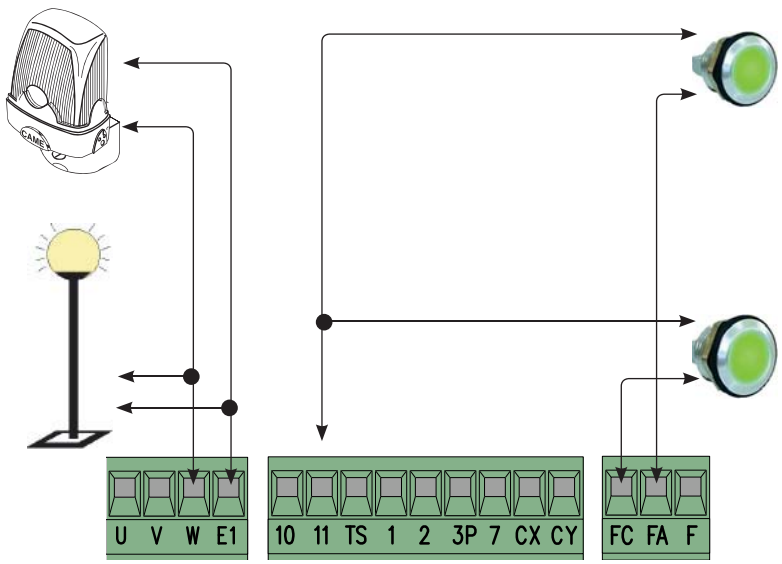

Индикатор закрытого положения ворот
(макс. нагрузка: 24 В, 3 Вт):
Индикатор указывает на закрытое положение ворот.
Выключается, когда ворота открываются.

Лампа-индикатор «Ворота открыты»
(макс. нагрузка: 24 В, 3 Вт):
Лампа указывает на открытое положение ворот.
Выключается, когда ворота закрываются.

Руководство **FA01123-RU** - 08/2018 - © CAME S.p.A. - Содержание данного руководства может быть изменено в любое время без предварительного уведомления. - Оригинальных инструкций

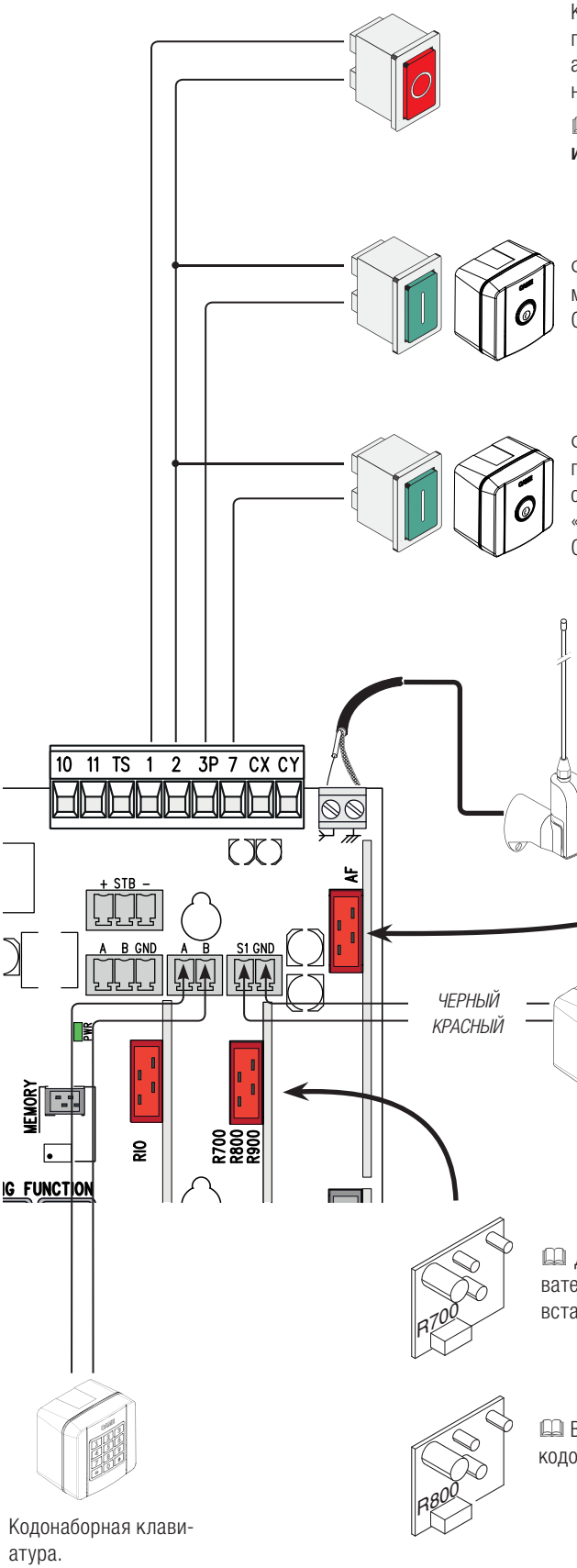

Кнопка «СТОП» (нормально-замкнутые контакты). Данная кнопка позволяет остановить движение ворот с последующим исключением цикла автоматического закрывания. Чтобы автоматика возобновила движение, необходимо нажать соответствующую кнопку управления или пульта ДУ.

📖 **Активируйте функцию F1 в меню программирования; если кнопка не используется, оставьте функцию отключенной.**

Функция «ЧАСТИЧНОЕ ОТКРЫВАНИЕ» с помощью устройства управления (нормально-разомкнутые контакты).
См. функцию **F8**.

Функция «ОТКРЫТЬ-ЗАКРЫТЬ-ИЗМЕНИТЬ НАПРАВЛЕНИЕ» (пошаговый режим) с помощью устройства управления (нормально-разомкнутые контакты). В качестве альтернативы при программировании функций можно установить режим «ОТКРЫТЬ-СТОП-ЗАКРЫТЬ» (последовательный режим).
См. функцию **F7**.

Антенна с кабелем RG58 для дистанционного управления.

📖 Вставьте плату AF (AF26, AF30, AF43S или AF868) для управления воротами с помощью пульта ДУ.

Проксимити-считыватель или считыватель магнитных карт

📖 Для подключения проксимити-считывателя или считывателя магнитных карт вставьте плату R700.

📖 Вставьте плату R800 для обнаружения кодонаборной клавиатуры.

Кодонаборная клавиатура.

ВНИМАНИЕ! Для обеспечения исправной работы перед тем как установить любую плату (например: AF, R800), ОТКЛЮЧИТЕ ЭЛЕКТРОПИТАНИЕ и отсоедините аккумуляторы при их наличии.

*Руководство **FA01123-RU** - 08/2018 - © CAME S.p.A. - Содержание данного руководства может быть изменено в любое время без предварительного уведомления. - Оригинальных инструкций*

Фотоэлементы

Выберите режим работы для контактов CX или CY (нормально-замкнутых), предназначенных для подключения устройств безопасности , например, фотоэлементов.
Смотрите функции **F2** (контакты CX) или **F3** (контакты CY) в режиме:
- C1: «Открывание в режиме закрывания». Размыкание контактов во время закрывания ворот приводит к изменению направления движения на противоположное, вплоть до полного открывания.
- C2: «Закрывание в режиме открывания». Размыкание контактов во время открывания ворот приводит к изменению направления движения на противоположное, вплоть до полного закрывания.
- C3: «Частичный стоп». Остановка движущихся ворот с последующим включением автоматического режима закрывания (если эта функция выбрана).
- C4: «Обнаружение препятствия». Ворота останавливаются при обнаружении препятствия и возобновляют движение после его исчезновения или устранения.

🕮 Если контакты CX и CY не используются, отключите их при программировании функций.

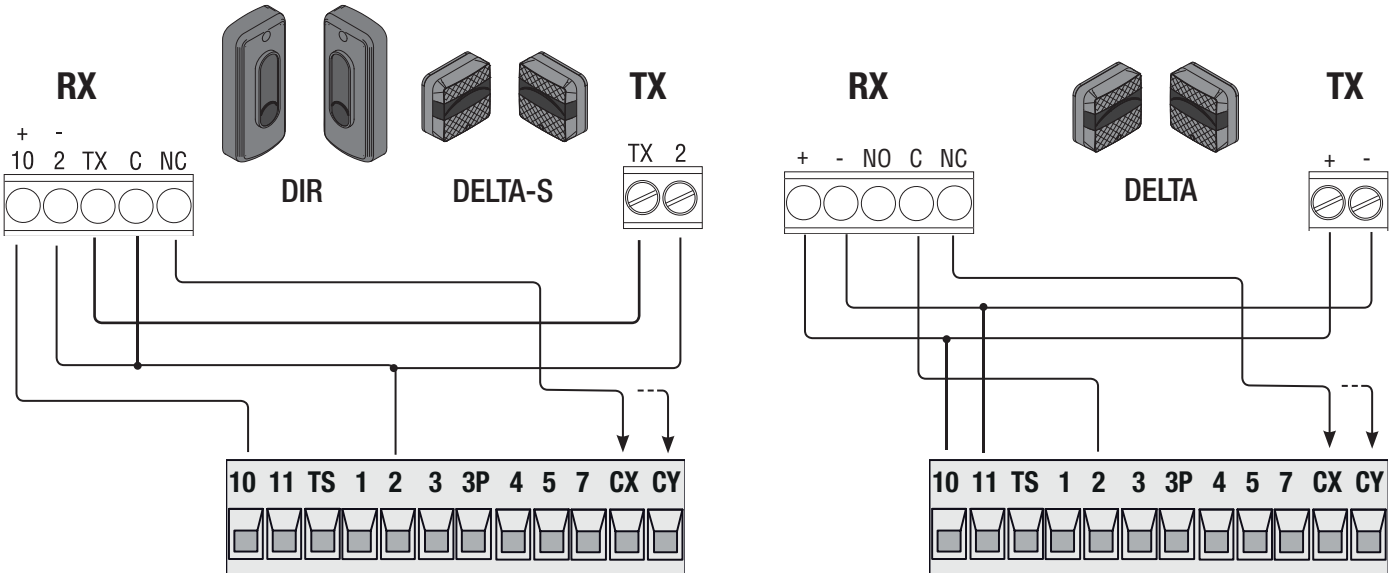

Самодиагностика фотоэлементов

Каждый раз при подаче команды на открывание или закрывание блок управления проверяет работоспособность устройств безопасности (например: фотоэлементов).
При обнаружении отклонений в работе устройств безопасности любая команда управления блокируется, а на дисплее появляется сообщение Er4.
Активируйте функцию F5 при программировании.

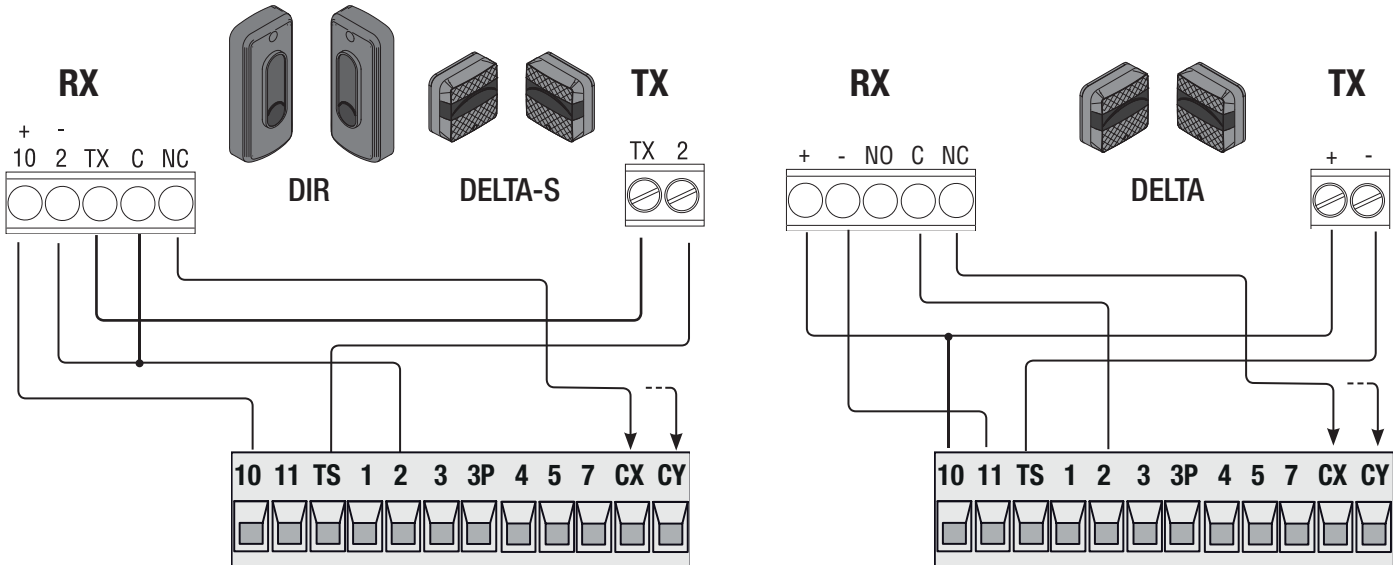

Руководство **FA01123-RU** - 08/2018 - © CAME S.p.A. - Содержание данного руководства может быть изменено в любое время без предварительного уведомления. - Оригинальных инструкций

Чувствительные профили

Выберите режим работы для контактов CX или CY (нормально-замкнутых), предназначенных для подключения устройств безопасности, например, чувствительных профилей.
Смотрите функции **F2** (контакты CX) или **F3** (контакты CY) в режиме:

- C7 (чувствительные профили с механическими контактами) или r7 (чувствительные профили с резистором 8K2), открывание в режиме закрывания. Размыкание контактов во время закрывания ворот приводит к изменению направления движения на противоположное, вплоть до полного открывания.

- C8 (чувствительные профили с механическими контактами) или r8 (чувствительные профили с резистором 8K2), закрывание в режиме открывания. Размыкание контактов во время открывания ворот приводит к изменению направления движения на противоположное, вплоть до полного закрывания.

🕮 Если контакты CX и CY не используются, отключите их при программировании функций.

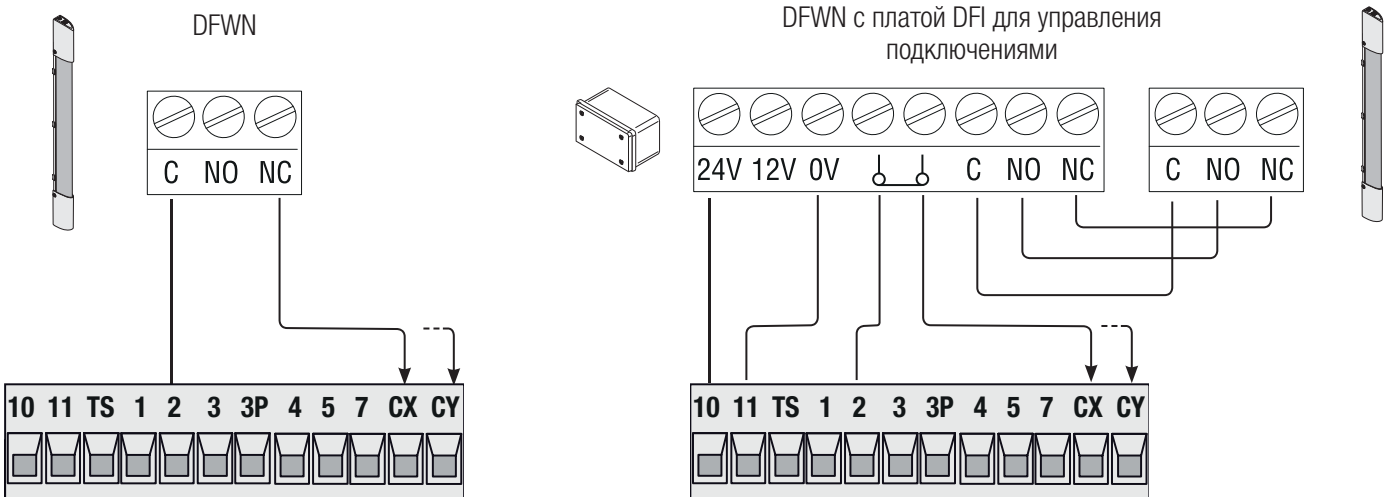

БЕСПРОВОДНЫЕ УСТРОЙСТВА RIO

Вставьте плату RIOCN8WS в специальный разъем на плате управления.
Выберите функцию, присваиваемую беспроводному устройству (**F65**, **F66**, **F67** и **F68**).
Настройте беспроводные аксессуары (RIOED8WS, RIOPH8WS и RIOLX8WS), следуя указаниям в инструкциях, прилагаемых к каждому из них.
🕮 Если устройства не настроены с помощью платы RIOCN8WS , на дисплее появится сообщение об ошибке **«E 18»**.
⚠ В случае радиопомех беспроводная система блокирует нормальную работу автоматики, а на дисплее появляется сообщение об ошибке **«E 17»**.

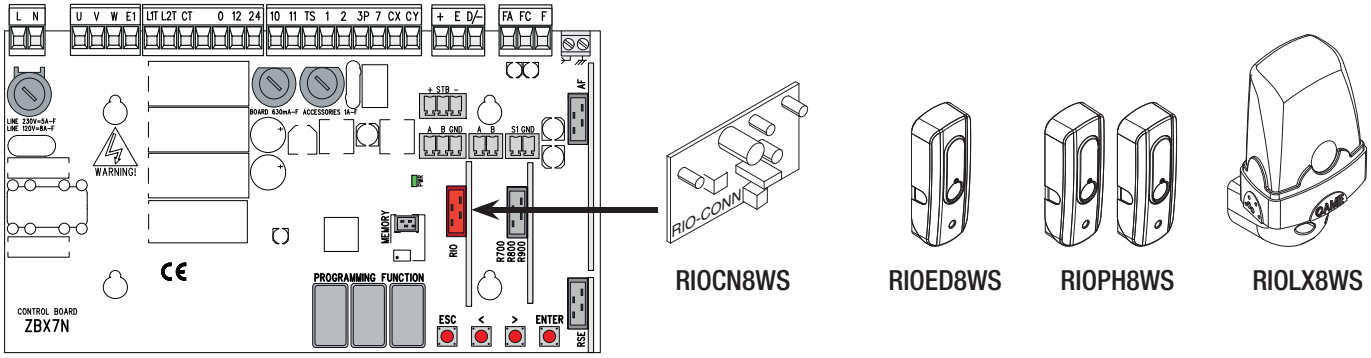

РАБОТА В СИНХРОННОМ РЕЖИМЕ ИЛИ РЕЖИМЕ CRP (Came Remote Protocol)

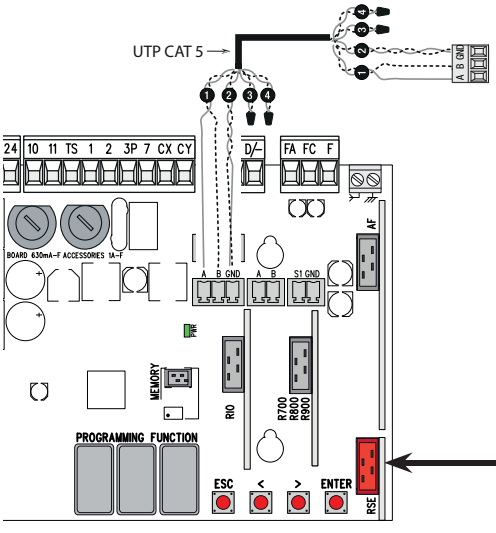

Последовательное подключение RS485 через CRP (Came Remote Protocol) или синхронная работа (см. главу «ПОДКЛЮЧЕНИЕ И РАБОТА В СИНХРОННОМ РЕЖИМЕ»).

🕮 Вставьте плату RSE.
ВНИМАНИЕ! Для обеспечения исправной работы перед тем как вставить плату, ОТКЛЮЧИТЕ ЭЛЕКТРОПИТАНИЕ и отсоедините аккумуляторы при их наличии.

Руководство **FA01123-RU** - 08/2018 - © CAME S.p.A. - Содержание данного руководства может быть изменено в любое время без предварительного уведомления. - Оригинальных инструкций

ОПИСАНИЕ КОМАНД УПРАВЛЕНИЯ

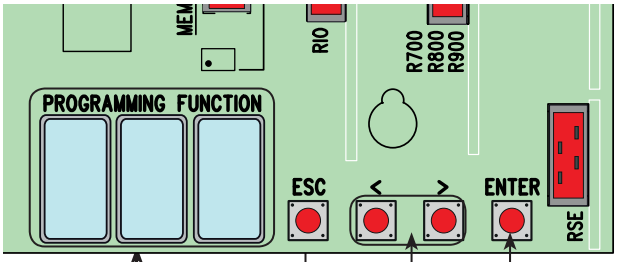

Дисплей

Кнопка ENTER служит для:
- входа в меню;
- подтверждения и сохранения значения выбранного параметра.

Кнопки < > служат для:
- перемещения по меню;
- увеличения или уменьшения значения выбранного параметра;
- открывания и закрывания ворот (только для пусконаладочных работ).

Кнопка ESC служит для:
- выхода из меню;
- отмены выбора;
- остановки ворот (только для пусконаладочных работ).

🕮 Чтобы войти в меню, нажмите кнопку ENTER и удерживайте ее не менее 1 секунды.

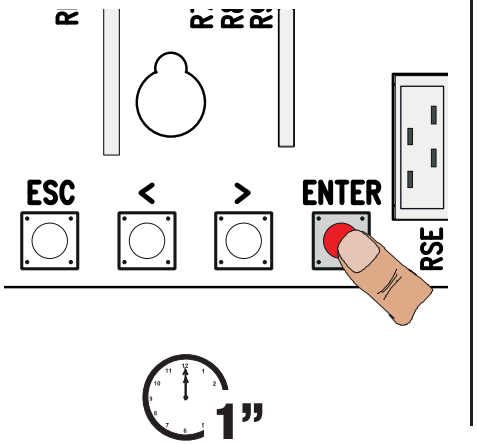

🕮 Чтобы выйти из меню, подождите 10 секунд или нажмите ESC.

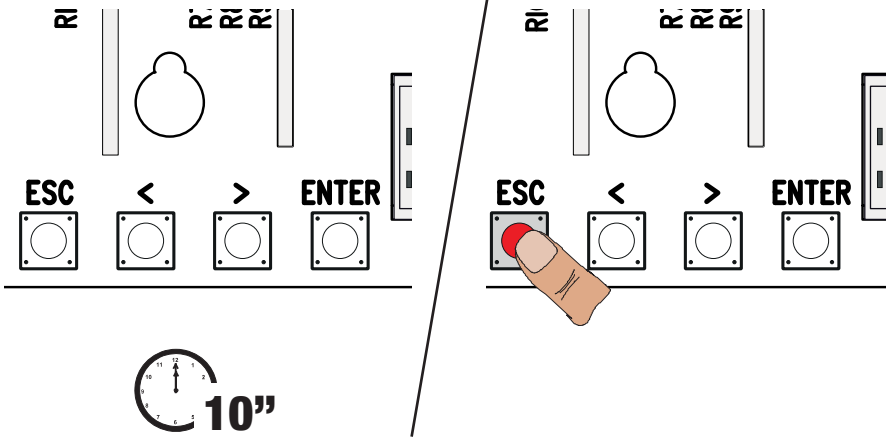

МЕНЮ «ФУНКЦИИ»

Внимание! Программирование можно выполнять, только когда автоматика не работает.

F1	**«Стоп» (1-2)**	**OFF** (**по умолчанию**) / **ON**
Нормально-замкнутые контакты – Данная функция позволяет остановить ворота с последующим исключением цикла автоматического закрывания. Для возобновления движения ворот необходимо использовать соответствующее устройство управления. Устройство безопасности подключается к контактам (1-2).		
F2	**Контакты (2-CX)**	**OFF** (**по умолчанию**) / **1** = C1 / **2** = C2 / **3** = C3 / **4** = C4 / **7** = C7 / **8** = C8 / **r7** = r7 / **r8** = r8
Нормально-замкнутые контакты – Возможность выбрать: C1 = открывание в режиме закрывания при срабатывании фотоэлементов; C2 = закрывание во время открывания при срабатывании фотоэлементов; C3 = = частичный стоп; C4 = обнаружение препятствия; C7 = открывание в режиме закрывания при срабатывании чувствительных профилей (серия DF), C8 = закрывание в режиме открывания при срабатывании чувствительных профилей (серия DF), r7 = открывание в режиме закрывания при срабатывании чувствительных профилей (серия DFWN), r8 = закрывание в режиме открывания при срабатывании чувствительных профилей (серия DFWN). 🕮 Функция C3 («Частичный стоп») появляется только при активации функции F 19 («Время автоматического закрывания»).		
F3	**Контакты (2-CY)**	**OFF** (**по умолчанию**) / **1** = C1 / **2** = C2 / **3** = C3 / **4** = C4 / **7** = C7 / **8** = C8 / **r7** = r7 / **r8** = r8
Нормально-замкнутые контакты – Возможность выбрать: C1 = открывание в режиме закрывания при срабатывании фотоэлементов; C2 = закрывание во время открывания при срабатывании фотоэлементов; C3 = = частичный стоп; C4 = обнаружение препятствия; C7 = открывание в режиме закрывания при срабатывании чувствительных профилей (серия DF), C8 = закрывание в режиме открывания при срабатывании чувствительных профилей (серия DF), r7 = открывание в режиме закрывания при срабатывании чувствительных профилей (серия DFWN), r8 = закрывание в режиме открывания при срабатывании чувствительных профилей (серия DFWN). 🕮 Функция C3 («Частичный стоп») появляется только при активации функции F 19 («Время автоматического закрывания»).		

Руководство **FA01123-RU** - 08/2018 - © CAME S.p.A. - Содержание данного руководства может быть изменено в любое время без предварительного уведомления. - Оригинальных инструкций

F5	**Самодиагностика устройств безопасности**	**OFF** (**по умолчанию**) / **1** = CX / **2** = CY / **4** = CX+CY
После каждой команды на открывание или закрывание плата управления проверяет исправность фотоэлементов. 🕮 Для беспроводных устройств функция самодиагностики всегда активна. 🕮 Функция появляется только в том случае, если фотоэлементы включены.		
F6	**Присутствие оператора**	**OFF** (**по умолчанию**) / **ON**
Открывание и закрывание ворот осуществляются при постоянном нажатии кнопки управления. Кнопка управления открыванием, подключенная к контактам 2-3P, и кнопка управления закрыванием, подключенная к контактам 2-7. При этом все другие устройства управления, включая пульты дистанционного управления, заблокированы.		
F7	**Режим работы контактов (2-7)**	**0** = Пошаговый (**по умолчанию**) / **1** = Последовательный / **2** = Открыть / **3** = Закрыть
Устройство управления, подключенное к контактам 2-7, управляет в пошаговом (открыть-закрыть-изменить направление) или последовательном (открыть-стоп-закрыть) режиме.		
F8	**Функция контактов (2-3P)**	**1** = Частичное открывание / **2** = Открывание
Устройство управления, подключенное к контактам 2-3P, управляет воротами в режиме частичного открывания или только открывания.		
F9	**Обнаружение препятствия при остановленном приводе**	**OFF** (**по умолчанию**) / **ON**
Если устройства безопасности (фотоэлементы или чувствительные профили) обнаруживают препятствие при остановленных, закрытых или открытых воротах, привод останавливает работу.		
F11	**Энкодер**	**OFF** / **ON** (**по умолчанию**)
Функция управления замедлением, обнаружением препятствий и чувствительностью системы защиты.		
F14	**Выбор считывателя**	**0** = управление посредством проксимити-считывателя или считывателя магнитных карт. **1** = управление посредством кодонаборной клавиатуры (**по умолчанию**).
Установка типа аксессуара для управления автоматикой.		
F18	**Выбор режима работы вспомогательной лампы**	**OFF** (**по умолчанию**) = Сигнальная лампа / **1** = Лампа цикла
Контакты подключения вспомогательной лампы к контактам W-E1. Лампа для наружной установки, предназначенная для улучшения освещения в зоне проезда. Лампа цикла: остается включенной с момента начала открывания ворот до их полного закрывания, включая время автоматического закрывания.		
F19	**Регулировка времени автоматического закрывания**	**OFF** (**по умолчанию**) / **1** = 1 секунда /… / **180** = 180 секунд
Время ожидания автоматического закрывания с момента достижения крайнего положения открывания. Регулируется в диапазоне от 1 до 180 с. Функция автоматического закрывания ворот не работает при срабатывании устройств безопасности в результате обнаружения препятствия, после нажатия кнопки «Стоп» или при временном отключении электропитания.		
F20	**Регулировка времени автоматического закрывания после частичного открывания**	**OFF** / **1** = 1 секунда /…/ **10** = 10 секунд (**по умолчанию**) /…/ **180** = 180 секунд
Время ожидания автоматического закрывания с момента получения команды на частичное открывание. Регулируется в диапазоне от 1 до 180 с. Функция автоматического закрывания ворот не работает при срабатывании устройств безопасности в результате обнаружения препятствия, после нажатия кнопки «Стоп» или при временном отключении электропитания.		
F21	**Регулировка времени предварительного включения сигнальной лампы**	**OFF** (**по умолчанию**) / **1** = 1 секунда /… / **10** = 10 секунд
Регулировка времени предварительного включения сигнальной лампы, подключенной к контактам E1-W, перед каждым циклом. Время предварительного включения сигнальной лампы может быть отрегулировано в диапазоне от 1 до 10 с.		
F30	**Замедление при открывании и закрывании**	**OFF** (**по умолчанию**) = Отключено / **1** = Высокий / **2** = Средний / **3** = Низкий
Фазы замедления ворот перед крайним положением как открывания, так и закрывания. 🕮 Регулировка доступна только в том случае, если активирована функция «Энкодер».		
F34	**Чувствительность системы защиты при движении**	**10** = максимальная чувствительность / … / **100** = минимальная чувствительность (**по умолчанию**)
Данная функция позволяет отрегулировать чувствительность системы защиты во время движения. 🕮 Регулировка доступна только в том случае, если активирована функция «Энкодер».		
F35	**Чувствительность системы защиты при замедлении**	**10** = максимальная чувствительность / … / **100** = минимальная чувствительность (**по умолчанию**)
Данная функция позволяет отрегулировать чувствительность системы защиты во время замедления. 🕮 Эта функция появляется только в том случае, если активированы функции энкодера и замедления при открывании и закрывании.		
F36	**Регулировка частичного открывания**	**10** = 10% от общей траектории движения /... / **80** = 80% от общей траектории движения (**по умолчанию**)
Регулировка частичного открывания ворот в процентном отношении к полному открыванию. 🕮 Регулировка доступна только в том случае, если активирована функция «Энкодер».		

F37	**Начальная точка замедления во время открывания**	**5** = 5% от траектории движения /… / **15** = 15% от траектории движения (**по умолчанию**) /… / **30** = 30% от траектории движения
Функция позволяет определить начало замедления ворот при открывании в процентном отношении ко всей траектории движения. 🕮 Эта функция появляется только в том случае, если активированы функции энкодера и замедления при открывании и закрывании.		
F38	**Точка начала замедления при закрывании**	**5** = 5% от траектории движения /… / **15** = 15% от траектории движения (**по умолчанию**) /… / **30** = 30% от траектории движения
Функция позволяет определить начало замедления ворот при закрывании в процентном отношении ко всей траектории движения. 🕮 Эта функция появляется только в том случае, если активированы функции энкодера и замедления при открывании и закрывании.		
F48	**Активация повышенной мощности**	**OFF** (**по умолчанию**) / ON = включено
Повышение мощности на начальном этапе открывания или закрывания автоматики.		
F49	**Выбор режима синхронной работы**	**OFF** (**по умолчанию**) / **1** = Синхронный / 3 = CRP
Функция позволяет активировать синхронный режим или CRP (Came Remote Procotol).		
F50	**Сохранение данных**	**OFF** (**по умолчанию**) / **ON**
Данная функция позволяет сохранять на карте памяти данные о пользователях и настройки. 🕮 Эта функция доступна только в том случае, если в плату блока управления вставлена карта памяти.		
F51	**Считывание данных**	**OFF** (**по умолчанию**) / **ON**
Скачивание данных с карты памяти. 🕮 Эта функция доступна только в том случае, если в плату блока управления вставлена карта памяти.		
F 52	**Передача параметров для работы в синхронном режиме**	**OFF** (**по умолчанию**) / **ON**
Загрузка параметров с ведущего привода (Master) на ведомый (Slave). 🕮 Доступна только в том случае, если функция [**F49**] запрограммирована на синхронную работу.		
F54	**Направление открывания**	**0** = Открывание влево (**по умолчанию**) / **1** = Открывание вправо
Данная функция позволяет установить направление открывания ворот.		
F56	**Номер периферийного устройства**	1 ----— > 255
Настройка позволяет установить номер периферийного устройства, от 1 до 255, для каждой платы при наличии в системе нескольких автоматических устройств.		
F 63	**Изменение скорости COM**	**0** = 1200 бод / **1** = 2400 бод / **2** = 4800 бод / **3** = 9600 бод / **4** = 14400 бод / **5** = 19200 бод / **6** = 38400 бод (**по умолчанию**) / **7** = 57600 бод / **8** = 115200 бод
Регулировка скорости обмена данными в системе подключений CRP (Came Remote Protocol).		
F65	**Беспроводной вход RIOED8WS [T1]**	**OFF** (**по умолчанию**) / **P0** = P0 / **P7** = P7 / **P8** = P8
Беспроводное устройство безопасности (RIOED8WS), присвоенное одной из следующих функций на выбор: P0 = остановка ворот с последующим исключением цикла автоматического закрывания; для возобновления движения ворот необходимо использовать соответствующее устройство управления; P7 = открывание в режиме закрывания; P8 = закрывание в режиме открывания. Для программирования смотрите инструкции, прилагаемые к устройству. 🕮 Эта функция доступна только в том случае, если в плату блока управления вставлена плата RIOCN8WS .		
F66	**Беспроводной вход RIOED8WS [T2]**	**OFF** (**по умолчанию**) / **P0** = P0 / **P7** = P7 / **P8** = P8
Беспроводное устройство безопасности (RIOED8WS), присвоенное одной из следующих функций на выбор: P0 = остановка ворот с последующим исключением цикла автоматического закрывания; для возобновления движения ворот необходимо использовать соответствующее устройство управления; P7 = открывание в режиме закрывания; P8 = закрывание в режиме открывания. Для программирования смотрите инструкции, прилагаемые к устройству. 🕮 Эта функция доступна только в том случае, если в плату блока управления вставлена плата RIOCN8WS .		
F67	**Беспроводной вход RIOPH8WS [T1]**	**OFF** (**по умолчанию**) / **P1** = P1 / **P2** = P2 / **P3** = P3 / **P4** = P4
RIOPH8WS присваивается одна из следующих функций на выбор: P1 = открывание в режиме закрывания; P2 = закрывание в режиме открывания; P3 = частичный стоп; P4 = обнаружение препятствия. Для программирования смотрите инструкции, прилагаемые к устройству. 🕮 Эта функция доступна только в том случае, если в плату блока управления вставлена плата RIOCN8WS . 🕮 Функция P3 доступна только в том случае, если активирована функция «F19».		
F68	**Беспроводной вход RIOPH8WS [T2]**	**OFF** (**по умолчанию**) / **P1** = P1 / **P2** = P2 / **P3** = P3 / **P4** = P4
RIOPH8WS присваивается одна из следующих функций на выбор: P1 = открывание в режиме закрывания; P2 = закрывание в режиме открывания; P3 = частичный стоп; P4 = обнаружение препятствия. Для программирования смотрите инструкции, прилагаемые к устройству. 🕮 Эта функция доступна только в том случае, если в плату блока управления вставлена плата RIOCN8WS . 🕮 Функция P3 доступна только в том случае, если активирована функция «F19».		
F71	**Время частичного открывания**	**5** = 5 секунд (**по умолчанию**) /..... / **40** = 40 секунд
После нажатия кнопки открывания, подключенной к контакту 2-3P, ворота открываются на предварительно установленное время в диапазоне от 5 до 40 с. 🕮 Функция доступна только в том случае, если функция «Энкодер» выключена.		
U1 = Добавление нового пользователя		**1** = Пошаговый режим (открыть-закрыть) / **2** = Последовательный режим (открыть-стоп-закрыть-стоп) / **3** = Только открыть / **4** = Частичное открывание
Добавление до 250 пользователей и присвоение каждому из них одной из выбранных функций. Добавление осуществляется с помощью пульта ДУ или другого устройства управления (см. раздел, посвященный СОЗДАНИЮ ПОЛЬЗОВАТЕЛЯ С ПРИСВОЕННОЙ КОМАНДОЙ УПРАВЛЕНИЯ).		
U2	**Удаление отдельного пользователя**	
Удаление отдельно взятого пользователя (см. раздел «УДАЛЕНИЕ ПОЛЬЗОВАТЕЛЯ»).		
U3	**Удаление пользователей**	**OFF** (**по умолчанию**) / **ON** = Удаление всех пользователей
Удаление всех пользователей из памяти.		
U4	**Декодирование кода**	**1 (по умолчанию) / 2 / 3**
Функция позволяет выбрать тип принимаемого кода устройства управления: 1= все серии / 2 = только серии с динамическим кодом / 3 = только серия TWIN ⚠ При выборе кодировки радиосигнала автоматически удаляются все сохраненные пульты дистанционного управления. 🕮 Кодировка TWIN позволяет запоминать несколько пользователей с одним ключом (Key block).		
A1	**Модель привода**	**1** = BX-74 **(по умолчанию) / 2** = BX-78
Выбор привода, используемого в системе.		
A3	**Калибровка движения**	**OFF** (**по умолчанию**) / **ON**
Автоматическая калибровка движения (см. раздел «КАЛИБРОВКА ДВИЖЕНИЯ»). 🕮 Регулировка доступна только в том случае, если активирована функция «Энкодер». ⚠ Если автоматика не была откалибрована, исключаются все устройства управления.		
A4	**Сброс параметров**	**OFF** (**по умолчанию**) / **ON**
Внимание! Восстанавливаются настройки по умолчанию.		
A5	**Счетчик рабочих циклов**	**OFF** (**по умолчанию**) / **ON** = Количество выполненных действий
Указывает число выполненных приводом действий.		
H1	**Версия**	
Отображает версию прошивки.		

МОНТАЖ СИСТЕМЫ

🕮 По завершении выполнения электрических подключений опытный и квалифицированный персонал должен произвести первое включение автоматики и настройку следующих функций:
- установка направления открывания (смотрите функцию F54);
- стоп (см. функцию F1);
- калибровка движения (см. пункт «КАЛИБРОВКА ДВИЖЕНИЯ»).

КАЛИБРОВКА ДВИЖЕНИЯ

⚠ Перед тем как отрегулировать движение створок, установите ворота в средней точке траектории движения, убедитесь в отсутствии каких-либо препятствий и наличии механических упоров открывания и закрывания.
⚠ Использование механических упоров является обязательным.
Важно! Во время калибровки все устройства безопасности будут отключены.

Выберите [**A3**].
Подтвердите, нажав ENTER.

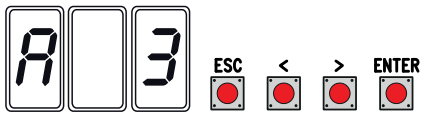

Выберите [**ON**] нажмите ENTER, чтобы подтвердить выполнение автоматической калибровки движения.

Створка полностью закроется...

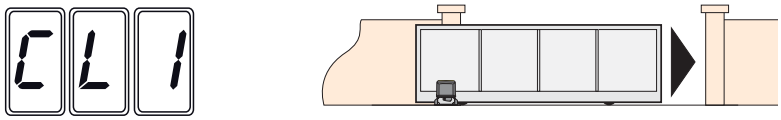

... затем ворота полностью откроются.

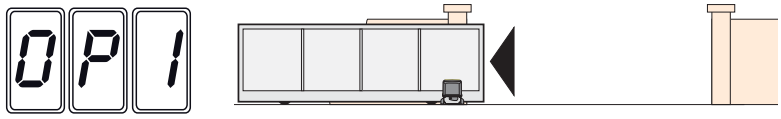

УПРАВЛЕНИЕ ПОЛЬЗОВАТЕЛЯМИ

🕮 При создании/удалении пользователей на дисплее отображаются мигающие числа, указывающие на свободные номера ячеек памяти, которые могут быть использованы для добавления новых пользователей (макс. 250 пользователей).

🕮 Перед тем как приступить к добавлению пользователей, убедитесь в том, что плата радиоприемника (AF) вставлена в разъем (см. раздел «УСТРОЙСТВА УПРАВЛЕНИЯ»).

ДОБАВЛЕНИЕ ПОЛЬЗОВАТЕЛЕЙ С РАЗНЫМИ ФУНКЦИЯМИ УПРАВЛЕНИЯ

Выберите **U1**.
Подтвердите, нажав ENTER.

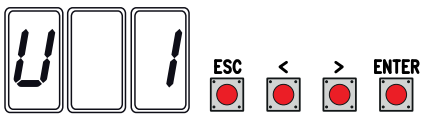

Выберите режим управления, который хотите присвоить данному пользователю:
- **1** = пошаговый режим (открыть-закрыть);
- **2** = последовательный режим (открыть-стоп-закрыть-стоп);
- **3** = только открыть;
- **4** = частичное открывание/пропуск пешехода.

Подтвердите, нажав кнопку ENTER...

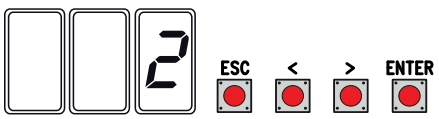

на дисплее появится число от 1 до 250, которое будет мигать в течение нескольких секунд.
Введите код с помощью пульта ДУ или другого устройства управления (например: кодонаборной клавиатуры, проксимити-устройства).
Присвойте номер добавленному пользователю.

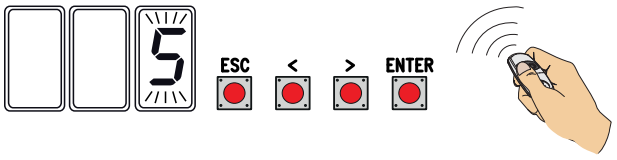

Руководство **FA01123-RU** - 08/2018 - © CAME S.p.A. - Содержание данного руководства может быть изменено в любое время без предварительного уведомления. - Оригинальных инструкций

УДАЛЕНИЕ ОТДЕЛЬНОГО ПОЛЬЗОВАТЕЛЯ

Выберите **U2**.
Подтвердите, нажав ENTER.

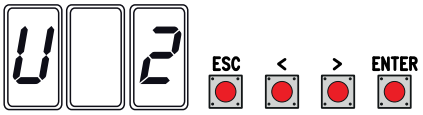

Выберите номер удаляемого пользователя, используя клавиши со стрелками.
Подтвердите, нажав кнопку ENTER...

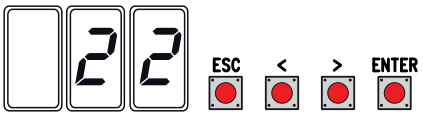

... на дисплее появится надпись **CLr**, подтверждающая удаление.

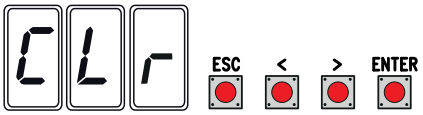

СОХРАНЕНИЕ И ЗАГРУЗКА ДАННЫХ (ПОЛЬЗОВАТЕЛЕЙ И ПАРАМЕТРОВ НАСТРОЙКИ) С ПОМОЩЬЮ КАРТЫ ПАМЯТИ

Процедура сохранения данных о пользователях и настройках системы, а также их последующего использования в другой системе с помощью другой платы управления.

Внимание! Операции добавления и извлечения данных с карты памяти выполняются после обесточивания системы.

❶ Вставьте карту памяти в специальный разъем платы управления.

❷ Выберите **F50** и нажмите ENTER для подтверждения сохранения данных на карте памяти.

❸ Вытащите карту памяти и вставьте ее в разъем на плате управления.

❹ Выберите**F51** и нажмите ENTER для подтверждения загрузки данных с карты памяти.

📖 После сохранения данных рекомендуется вытащить карту памяти.

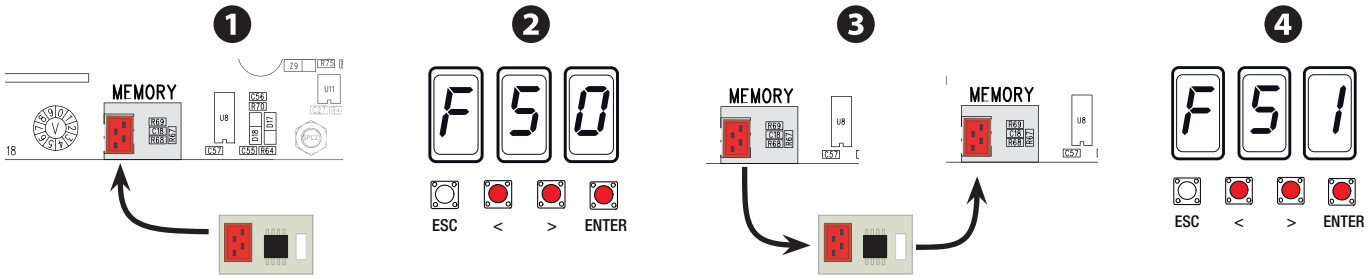

Memory roll

Memory roll

СИНХРОННАЯ РАБОТА

Электрические подключения

Вставьте плату RSE в разъем блока управления в обеих автоматических системах.
Подключите два блока управления кабелем типа CAT 5 (макс. 1 000 м) к контактам A-A / B-B / GND-GND.
Подключите все устройства управления и безопасности к плате блока управления ведущей автоматики (MASTER).
📖 Важно! Отключите функцию F 19 (время автоматического закрывания) на блоке управления ведомой автоматики (SLAVE).

Процедура настройки ведущего шлагбаума (MASTER)

Выберите функцию F 49. Подтвердите, нажав ENTER.
Выберите 1 (синхронный режим) и нажмите ENTER.

Передача параметров от ведущей автоматики (MASTER) к ведомой (SLAVE)

Выберите функцию F 52 на ведущем блоке управления (MASTER).
Выберите 1 и нажмите ENTER.

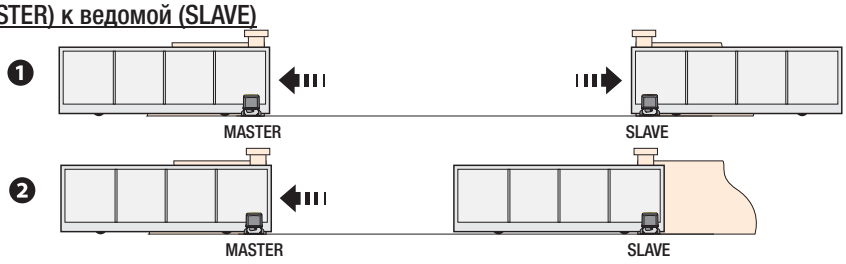

Программирование

Установите на плате MASTER следующие функции:
- направление открывания (F54);
- передача параметров в синхронном режиме (F52);
- калибровка движения (A3).

📖 При изменении процента замедления при открывании и закрывании повторите действие F52.

Запоминание

Выполните процедуру добавления пользователя с командой «ТОЛЬКО ОТКРЫТЬ», «ПОШАГОВЫЙ» и «ЧАСТИЧНОЕ ОТКРЫВАНИЕ» / «ПРОПУСК ПЕШЕХОДА» на блоке управления MASTER.

Выбор режимов работы

❶ Режим «ПОШАГОВЫЙ» или «ТОЛЬКО ОТКРЫТЬ». Обе створки открываются.
❷ Режим «ЧАСТИЧНОЕ ОТКРЫВАНИЕ». Открывается только створка ведущей (MASTER) автоматики.
О выборе типа управления и добавлении пользователей можно прочитать в разделе «ДОБАВЛЕНИЕ ПОЛЬЗОВАТЕЛЕЙ С РАЗНЫМИ ФУНКЦИЯМИ УПРАВЛЕНИЯ».

Руководство **FA01123-RU** - 08/2018 - © CAME S.p.A. - Содержание данного руководства может быть изменено в любое время без предварительного уведомления. - Оригинальных инструкций

СООБЩЕНИЯ ОБ ОШИБКАХ

🕮 Сообщения об ошибках отображаются на дисплее.

E 1	Ошибка регулировки.
E 2	Ошибка калибровки.
E 3	Энкодер неисправен.
E 4	Ошибка самодиагностики.
E 7	Недостаточное время работы.
E 8	Дверца разблокировки открыта.
E 9	Препятствие при закрывании.
E 10	Препятствие при открывании.
E 11	Максимальное количество обнаруженных препятствий.
E 14	Ошибка последовательного подключения
E 15	Ошибка несовместимости пульта ДУ.
E 17	Ошибка беспроводной системы.
E 18	Беспроводная система не настроена.

ЗАКЛЮЧИТЕЛЬНЫЕ РАБОТЫ

По завершении выполнения электрических подключений и запуска вставьте крышки, обращая внимание на то, чтобы не повредить провода. Зафиксируйте крышки с помощью прилагаемых винтов.

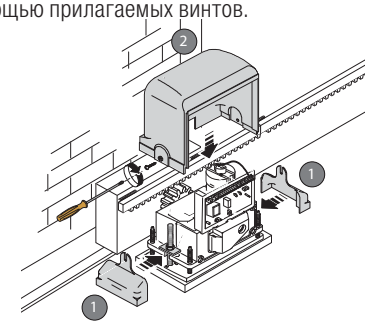

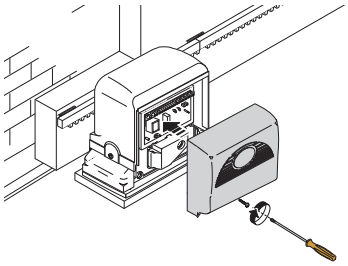

ВОЗМОЖНЫЕ НЕИСПРАВНОСТИ И СПОСОБЫ ИХ УСТРАНЕНИЯ

НЕИСПРАВНОСТЬ	ВОЗМОЖНАЯ ПРИЧИНА	СПОСОБЫ УСТРАНЕНИЯ
Ворота не двигаются.	• Нет напряжения питания. • Разблокирован привод. • Слишком слабый или отсутствующий сигнал пульта ДУ. • Кнопки управления или селекторы заедают.	• Включите электропитание. • Заблокируйте привод. • Поменяйте батарейки. • Проверьте целостность устройств.
Ворота только открываются.	• Срабатывают фотоэлементы.	• Проверьте, чтобы в зоне действия фотоэлементов не было препятствий.

⚠ ***Если проблему невозможно устранить, следуя приведенным в таблице инструкциям, или обнаруживаются неполадки, неисправности, шум, подозрительные вибрации или неожиданное поведение системы, обратитесь к квалифицированному персоналу.***

УТИЛИЗАЦИЯ

☞ CAME S.p.A. имеет сертификат системы защиты окружающей среды UNI EN ISO 14001, гарантирующий экологическую безопасность на ее заводах.

Мы просим, чтобы вы продолжали защищать окружающую среду. CAME считает одним из фундаментальных пунктов стратегии рыночных отношений выполнение этих кратких руководящих принципов:

♻ УТИЛИЗАЦИЯ УПАКОВКИ

Упаковочные компоненты (картон, пластмасса и т. д.) — твердые отходы, утилизируемые без каких-либо специфических трудностей. Необходимо просто разделить их так, чтобы они могли быть переработаны.

Утилизацию необходимо проводить в соответствии с действующим законодательством местности, в которой производилась эксплуатация изделия.

НЕ ЗАГРЯЗНЯЙТЕ ОКРУЖАЮЩУЮ СРЕДУ!

♻ УТИЛИЗАЦИЯ ИЗДЕЛИЯ

Наша продукция изготовлена с использованием различных материалов. Бóльшая их часть (алюминий, пластмасса, сталь, электрические кабели) ассимилируется как городские твердые отходы. Они могут быть переработаны специализированными компаниями.

Другие компоненты (электронные платы, батарейки пультов дистанционного управления и т.д.), напротив, могут содержать загрязняющие вещества.

Они должны передаваться компаниям, имеющим лицензию на их переработку.

Утилизацию необходимо проводить в соответствии с действующим законодательством местности, в которой производилась эксплуатация изделия.

НЕ ЗАГРЯЗНЯЙТЕ ОКРУЖАЮЩУЮ СРЕДУ!

*Руководство **FA01123-RU** - 08/2018 - © CAME S.p.A. - Содержание данного руководства может быть изменено в любое время без предварительного уведомления. - Оригинальных инструкций*

СПИСОК ЗАРЕГИСТРИРОВАННЫХ ПОЛЬЗОВАТЕЛЕЙ

При необходимости отксерокопируйте эту страницу: максимальное количество регулируемых пользователей равно 250.

1		46		91	
2		47		92	
3		48		93	
4		49		94	
5		50		95	
6		51		96	
7		52		97	
8		53		98	
9		54		99	
10		55		100	
11		56		101	
12		57		102	
13		58		103	
14		59		104	
15		60		105	
16		61		106	
17		62		107	
18		63		108	
19		64		109	
20		65		110	
21		66		111	
22		67		112	
23		68		113	
24		69		114	
25		70		115	
26		71		116	
27		72		117	
28		73		118	
29		74		119	
30		75		120	
31		76		121	
32		77		122	
33		78		123	
34		79		124	
35		80		125	
36		81		126	
37		82		127	
38		83		128	
39		84		129	
40		85		...	
41		86		…	
42		87		...	
43		88		...	
44		89			
45		90		250	

*Руководство **FA01123-RU** - 08/2018 - © CAME S.p.A. - Содержание данного руководства может быть изменено в любое время без предварительного уведомления. - Оригинальных инструкций*

DICHIARAZIONE DI INCORPORAZIONE allegato /DECLARATIONOF INCORPORATION annex / ERKLÄRUNG FÜR DEN EINBAU anhang / DÉCLARATION D'INCORPORATION annexe / DECLARACIÓN DE INCORPORACIÓN anexo / DECLARAÇÃO DE INCORPORAÇÃO anexo / DEKLARACJA WBUDOWANIA załączniku / INBOUWVERKLARING bijlage IIB - 2006/42/CE

Fabbricante / Manufacturer / Hersteller / Fabricant / Fabricante / Fabricante / Wytwórca / Fabrikant

Came S.p.a.

indirizzo / address / adresse / adresse / dirección / endereço / adres / adres

Via Martiri della Libertà 15 - 31030 Dosson di Casier, Treviso - Italy

DICHIARA CHE LE AUTOMAZIONI PER CANCELLI SCORREVOLI / DECLARES THAT THE DRIVES FOR SLIDING GATES / ERKLÄRT DASS DIE AUTOMATISIERUNGEN FÜR SCHIEBETORE / DECLARE QUE LES AUTOMATISATIONS POUR PORTAILS COULISSANTS / DECLARA QUE LAS AUTOMATIZACIONES PARA PUERTAS CORREDERAS / DECLARA QUE AS AUTOMATIZAÇÕES PARA PORTÕES DE CORRER / OŚWIADCZA ZE AUTOMATYKA DO BRAM PRZESUWNYCH / VERKLAART DAT DE AUTOMATISERING VOOR SCHUIFHEKKEN

BX-74 ; BX-74A
BX-78 ; BX-78A ; BX-78CSI

SONO CONFORMI ALLE DISPOSIZIONI DELLE SEGUENTI DIRETTIVE / THEY COMPLY WITH THE PROVISIONS OF THE FOLLOWING DIRECTIVES / DEN VORGABEN DER FOLGENDEN RICHTLINIEN ENTSPRECHEN / SONT CONFORMES AUX DISPOSITIONS DES DIRECTIVES SUIVANTES / CUMPLEN CON LAS DISPOSICIONES DE LAS SIGUIENTES DIRECTIVAS / ESTÃO DE ACORDO COM AS DISPOSIÇÕES DAS SEGUINTES DIRECTIVAS / SĄ ZGODNE Z POSTANOWIENIAMI NASTĘPUJĄCYCH DYREKTYW EUROPEJSKICH / VOLDOEN AAN DE VOORSCHRIFTEN VAN DE VOLGENDE RICHTLIJNEN:

- COMPATIBILITA' ELETTROMAGNETICA / ELECTROMAGNETIC COMPATIBILITY / ELEKTROMAGNETISCHE VERTRÄGLICHKEIT / COMPATIBILITÉ ÉLECTROMAGNÉTIQUE / COMPATIBILIDAD ELECTROMAGNÉTICA / COMPATIBILIDADE ELETROMAGNÉTICA / KOMPATYBILNOŚCI ELEKTROMAGNETYCZNEJ / ELEKTROMAGNETISCHE COMPATIBILITEIT : 2014/30/UE.

Riferimento norme armonizzate ed altre norme tecniche / Refer to European regulations and other technical regulations / Harmonisierte Bezugsnormen und andere technische Vorgaben / Référence aux normes harmonisées et aux autres normes techniques / Referencia normas armonizadas y otras normas técnicas / Referência de normas harmonizadas e outras normas técnicas / Odnosne normy ujednolicone i inne normy techniczne / Geharmoniseerde en andere technische normen waarnaar is verwezen

EN 61000-6-2:2005
EN 61000-6-3:2007+A1:2011
EN 62233:2008
EN 60335-1:2012+A11:2014
EN 60335-2-103:2015

RISPETTANO I REQUISITI ESSENZIALI APPLICATI: / MEET THE APPLICABLE ESSENTIAL REQUIREMENTS: / DEN WESENTLICHEN ANGEWANDTEN ANFORDERUNGEN ENTSPRECHEN: / RESPECTENT LES CONDITIONS REQUISES NECESSAIRES APPLIQUEES: / CUMPLEN CON LOS REQUISITOS ESENCIALES APLICADOS: / RESPEITAM O REQUISITOS ESSENCIAIS APLICADOS: / SPEŁNIAJĄ PODSTAWOWE WYMAGANE WYRUNKI: / VOLDOEN AAN DE TOEPASBARE MINIMUM EISEN:

1.1.3; 1.1.5; 1.2.1; 1.2.2; 1.3.2; 1.3.7; 1.3.8.1; 1.4.1; 1.4.2; 1.5.1; 1.5.6; 1.5.8; 1.5.9; 1.5.9; 1.5.13; 1.6.1; 1.6.3; 1.6.4; 1.7.1; 1.7.2; 1.7.4

PERSONA AUTORIZZATA A COSTITUIRE LA DOCUMENTAZIONE TECNICA PERTINENTE / PERSON AUTHORISED TO COMPILE THE RELEVANT TECHNICAL DOCUMENTATION / PERSON DIE BEVOLLMÄCHTIGT IST, DIE RELEVANTEN TECHNISCHEN UNTERLAGEN ZUSAMMENZUSTELLEN / DOCUMENTATION TECHNIQUE SPECIFIQUE D'AUTORISATION A CONSTRUIRE DE / PERSONA FACULTADA PARA ELABORAR LA DOCUMENTACIÓN TÉCNICA PERTINENTE / PESSOA AUTORIZADA A CONSTITUIR A DOCUMENTAÇÃO TÉCNICA PERTINENTE / OSOBA UPOWAŻNIONA DO ZREDAGOWANIA DOKUMENTACJI TECHNICZNEJ / DEGENE DIE GEMACHTIGD IS DE RELEVANTE TECHNISCHE DOCUMENTEN SAMEN TE STELLEN.

CAME S.p.a.

La documentazione tecnica pertinente è stata compilata in conformità all'allegato VIIB. /The pertinent technical documentation has been drawn up in compliance with attached document VIIB. / Die relevante technische Dokumentation wurde entsprechend der Anlage VIIB ausgestellt. / La documentation technique spécifique a été remplie conformément à l'annexe IIB / La documentación técnica pertinente ha sido rellenada en cumplimiento con el anexo VIIB. / A documentação técnica pertinente foi preenchida de acordo com o anexo VIIB. / Odnosna dokumentacja techniczna została zredagowana zgodnie z załącznikiem VIIB. / De technische documentatie terzake is opgesteld in overeenstemming met de bijlage VIIB.

CAME S.p.a. si impegna a trasmettere, in risposta a una richiesta adeguatamente motivata delle autorità nazionali, informazioni pertinenti sulle quasi macchine, e / Came S.p.A., following a duly motivated request from the national authorities, undertakes to provide information related to the quasi machines, and / Die Firma Came S.p.A. verpflichtet sich auf eine angemessen motivierte Anfrage der staatlichen Behörden Informationen über die unvollständigen Maschinen, zu übermitteln, und / Came S.p.A. s'engage à transmettre, en réponse à une demande bien fondée de la part des autorités nationales, les renseignements relatifs aux quasi machines / Came S.p.A. se compromete a transmitir, como respuesta a una solicitud adecuadamente fundada por parte de las autoridades nacionales, informaciones relacionadas con las cuasimáquinas / Came S.p.A. compromete-se em transmitir, em resposta a uma solicitação motivada apropriadamente pelas autoridades nacionais, informações pertinentes às partes que componham máquinas / Came S.p.A. zobowiązuje się do udzielenia informacji dotyczących maszyn nieukończonych na odpowiednio umotywowana prośbę, złożona przez kompetentne organy państwowe / Came S.p.A. verbindt zich ertoe om op met redenen omkleed verzoek van de nationale autoriteiten de relevante informatie voor de niet voltooide machine te verstrekken.

VIETA / FORBIDS / VERBIETET / INTERDIT / PROHIBE / PROIBE / ZABRANIA SIE / VERBIEDT

la messa in servizio finchè la macchina finale in cui deve essere incorporata non è stata dichiarata conforme, se del caso alla 2006/42/CE. / commissioning of the above mentioned until such moment when the final machine into which they must be incorporated, has been declared compliant, if pertinent, to 2006/42/CE / die Inbetriebnahme bevor die „Endmaschine" in die die unvollständige Maschine eingebaut wird, als konform erklärt wurde, gegebenenfalls gemäß der Richtlinie 2006/42/EU. / la mise en service tant que la machine finale dans laquelle elle doit être incorporée n'a pas été déclarée conforme, le cas échéant, à la norme 2006/42/CE. / la puesta en servicio hasta que la máquina final en la que será incorporada no haya sido declarada de conformidad de acuerdo a la 2006/42/CE / a colocação em funcionamento, até que a máquina final, onde devem ser incorporadas, não for declarada em conformidade, se de acordo com a 2006/42/CE. / Uruchomienia urzadzenia do czasu, kiedy maszyna, do której ma byc wbudowany, nie zostanie oceniona jako zgodna z wymogami dyrektywy 2006/42/WE, jesli taka procedura była konieczna. / deze in werking te stellen zolang de eindmachine waarin de niet voltooide machine moet worden ingebouwd in overeenstemming is verklaard, indien toepasselijk met de richtlijn 2006/42/EG.

Dosson di Casier (TV)
29 Novembre / November / November / Novembre / Noviembre / Novembro / Listopad / November 2017

Legale Rappresentante / Legal Representative /Gesetzlicher Vertreter / Representant Legal / Representante Legal / Representante Legal / Prawny Przedstawiciel / Juridische Vertegenwoordiger

Paolo Menuzzo

Fascicolo tecnico a supporto / Supporting technical dossier / Unterstützung technische Dossier / soutenir dossier technique / apoyo expediente técnico / apoiar dossier técnico / wspieranie dokumentacji technicznej / ondersteunende technische dossier: 001BX74

Came S.p.a.
Via Martiri della Libertà, 15 - 31030 Dosson di Casier - Treviso - Italy - Tel. (+39) 0422 4940 - Fax (+39) 0422 4941
info@came.it - www.came.com
Cap. Soc. 1.610.000,00 € - C.F. e P.I. 03481280265 - VAT IT 03481280265 - REA TV 275359 - Reg Imp. TV 03481280265

CAME

CAME.COM

CAME S.P.A.
Via Martiri Della Libertà, 15
31030 Dosson di Casier - Treviso - Italy
tel. (+39) 0422 4940 - fax. (+39) 0422 4941

CAME

CAME.COM

FA01123-PL

Napęd do bram przesuwnych
Seria BX

BX-74 / BX-78

INSTRUKCJE INSTALACJI

PL Polski

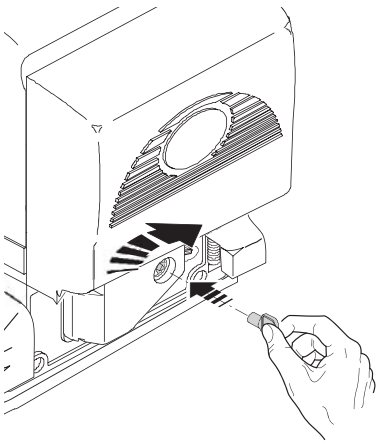

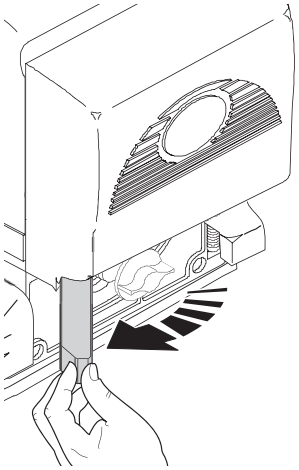

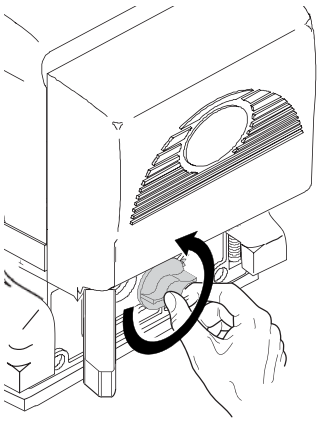

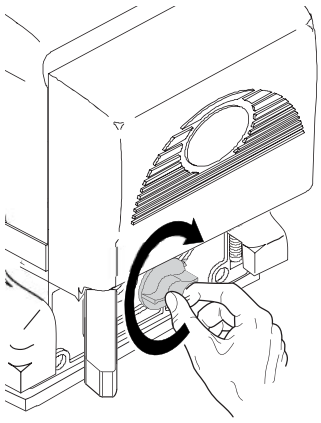

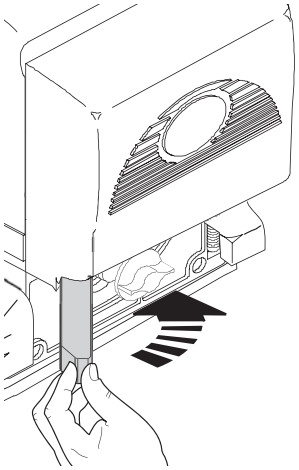

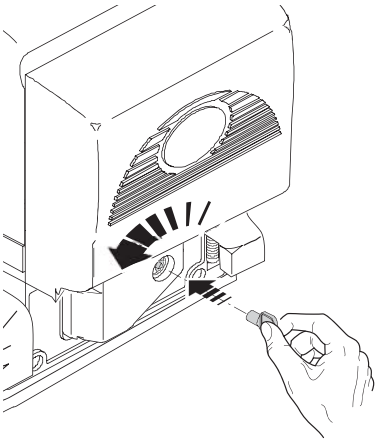

OGÓLNE ZALECENIA DLA INSTALATORA

⚠ UWAGA! Ważne instrukcje dotyczące bezpieczeństwa.
Przestrzegać wszelkich instrukcji, ponieważ nieprawidłowa instalacja może powodować poważne obrażenia.
Przed przystąpieniem do pracy przeczytać również zalecenia przeznaczone dla użytkownika.

Produkt jest przeznaczony wyłącznie do użytkowania do celów, dla jakich został zaprojektowany.. Każde inne użytkowanie jest niebezpieczne. CAME S.p.A. nie ponosi odpowiedzialności za ewentualne szkody wynikające z błędnego, niewłaściwego lub nierozsądnego użytkowania. • Produkt omawiany w tej instrukcji został określony zgodnie z dyrektywą maszynową 2006/42/WE jako "maszyna nieukończona". "Maszyna nieukończona" oznacza zespół, który jest prawie maszyną, ale nie może samodzielnie służyć do konkretnego zastosowania. Jedynym przeznaczeniem maszyn nieukończonych jest włączenie do lub połączenie z inną maszyną lub inną maszyną nieukończoną lub wyposażeniem, tworząc w ten sposób maszynę, do której ma zastosowanie Dyrektywa 2006/42/WE. Montaż końcowy musi zostać przeprowadzony zgodnie z normą 2006/42/WE (Dyrektywa Komisji Europejskiej) oraz europejskimi standardami odniesienia: EN 13241-1, EN 12453, EN 12445 i EN 12635. W związku z powyższymi rozważaniami, wszelkie operacje opisane w tej instrukcji, muszą być wykonywane przez personel doświadczony i wykwalifikowany. • Producent uchyla się od wszelkiej odpowiedzialności za stosowanie produktów nieoryginalnych - prowadzi to do wygaśnięcia gwarancji • Przechowywać instrukcję w dokumentacji technicznej razem z instrukcjami innych urządzeń wykorzystanych do realizacji automatyki • Sprawdzić, czy przedział temperatury wskazany na napędzie jest odpowiedni dla miejsca instalacji. • Przygotowanie przewodów, montaż, podłączenia elektryczne i kolaudacja muszą być przeprowadzone zgodnie z zasadami poprawnego i bezpiecznego wykonywania prac technicznych oraz przestrzegając obowiązujących przepisów. • Uszkodzony przewód zasilania musi być wymieniony przez producenta, przez jego serwis techniczny lub inną osobę o podobnych kwalifikacjach, co pozwoli uniknąć zaistnienia każdej niebezpiecznej sytuacji. • Podczas każdej fazy instalacji należy upewnić się, że czynności są wykonywane po odłączeniu napięcia. • Automatyka nie może być używana z bramami wyposażonymi w furtkę dla pieszych, chyba, że napęd może być aktywowany tylko w przypadku furtki znajdującej się w pozycji bezpieczeństwa. • Upewnić się, czy unikane jest pochwycenie pomiędzy bramą i stałymi częściami znajdującymi się w pobliżu, w następstwie ruchu bramy. • Przed rozpoczęciem instalacji automatyki należy sprawdzić czy brama jest w dobrym stanie mechanicznym, jest prawidłowo wyważona oraz czy dobrze się zamyka: w przypadku oceny negatywnej, nie należy kontynuować przed dostosowaniem się do wymogów pełnego bezpieczeństwa. • Upewnić się czy brama jest odpowiednio stabilna oraz czy koła funkcjonują prawidłowo i są odpowiednio smarowane. oraz czy otwiera się i zamyka w poprawny sposób. • Dolna prowadnica musi być dobrze zamocowana do podłoża, na poziomej i gładkiej powierzchni, na której brak jest przeszkód mogących utrudniać ruch bramy . • Tory górnej prowadnicy nie powinny powodować tarcia. • Upewnić się czy występuje ogranicznik położeń krańcowych przy otwieraniu i zamykaniu. • Zadbać o to, aby automatyka była zainstalowana na odpornej powierzchni, w miejscu zabezpieczonym przed możliwymi uderzeniami. • Upewnić się, że zostały już zamontowane odpowiednie ograniczniki mechaniczne. • Jeżeli automatyka jest zainstalowana na wysokości poniżej 2,5 m od podłogi lub innego poziomu dostępu, należy sprawdzić konieczność zastosowania ewentualnych zabezpieczeń i/lub ostrzeżeń w celu zabezpieczenia punktów niebezpiecznych. • Nie należy montować napędu w odwróconej pozycji, ani też na elementach, które mogłyby się ugiąć pod jego ciężarem, odpowiednio wzmocnić punkty mocowania. • Nie instalować napędu w miejscach, usytuowanych na pochyłym podłożu. • Upewnić się, by ewentualne urządzenia nawadniające nie zraszały napędu od dołu. • Umieścić w dobrze widocznym miejscu odpowiednią sygnalizację ostrzegającą przed potencjalnym ryzykiem resztkowym, z którą należy zapoznać użytkownika końcowego. • Dokładnie ograniczyć cały obszar zakładu, aby uniemożliwić dostęp dla osób nieupoważnionych, a zwłaszcza niepełnoletnich i dzieci. • Umieścić znaki ostrzegawcze (np. tablica na bramie) tam, gdzie jest to konieczne i w miejscu dobrze widocznym. • Zaleca się stosować odpowiednie zabezpieczenia, aby uniknąć niebezpiecznych pod względem mechanicznym sytuacji, spowodowanych przez obecność osób w obszarze działania urządzenia (np. unikać przyciśnięcia palców pomiędzy kołem zębatym i zębatką). • Przewody elektryczne muszą być przeprowadzone przez korytka kablowe i nie mogą stykać się z częściami, które mogą nagrzewać się podczas użytkowania (silnik, transformator itp.). • Zgodnie z normami technicznymi dotyczącymi instalacji zaopatrzyć sieć zasilania w odpowiedni wyłącznik wielobiegunowy, który umożliwia całkowite odłączenie zasilania w warunkach III kategorii przepięcia. • Wszystkie urządzenia sterowania i kontroli muszą być instalowane w odległości co najmniej 1,85 m od obwodu obszaru ruchu bramy lub w miejscu, gdzie dostęp do nich nie jest możliwy z zewnątrz przez bramę. • Wszystkie wyłączniki w trybie TOTMAN muszą być umieszczone w miejscu, gdzie przesuwające się skrzydła bramy, strefy przejazdu i przejścia są w pełni widoczne, jednakże w odpowiedniej odległości od ruchomych części. • Jeżeli nie zostało przewidziane uruchomienie przy pomocy klucza, instalacja urządzeń sterujących musi przebiegać na wysokości co najmniej 1,5 m i w miejscu niedostępnym dla osób nieupoważnionych. • Aby przeprowadzić próbę siły uderzenia należy zastosować odpowiednią listwę optyczną, prawidłowo zainstalowaną i wykonać odpowiednie regulacje. • Przed przekazaniem użytkownikowi należy zweryfikować zgodność instalacji z normą zharmonizowaną dyrektywy maszynowej 2006/42/WE. Upewnić się czy automatyka została odpowiednio uregulowana oraz czy urządzenia bezpieczeństwa i zabezpieczenia oraz system ręcznego wysprzęglania siłownika funkcjonują poprawnie. • Umieścić na stałe etykietę, która sygnalizuje, w jaki sposób należy używać mechanizmu wysprzęglania ręcznego, w pobliżu odpowiedniego elementu sprzęgającego. • Zaleca się przekazać użytkownikowi końcowemu wszelkie instrukcje obsługi dotyczące urządzeń, które składają się na maszynę finalną.

- NA PONIŻSZYM RYSUNKU WSKAZANE SĄ GŁÓWNE PUNKTY POTENCJALNEGO ZAGROŻENIA DLA OSÓB -

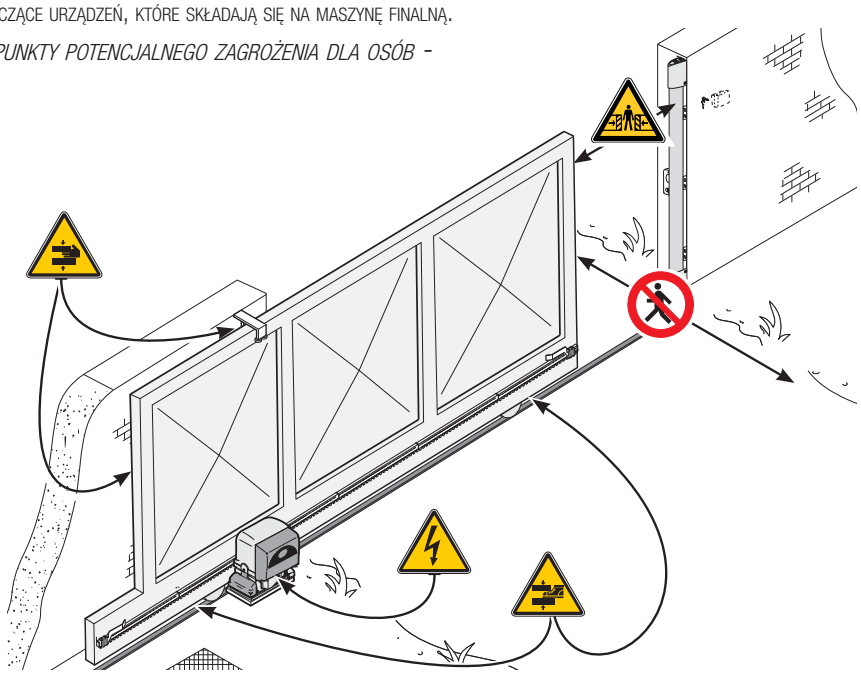

wysokie napięcie niebezpieczne dla życia;

Niebezpieczeństwo zmiażdżenia;

Niebezpieczeństwo zmiażdżenia stóp;

Niebezpieczeństwo pochwycenia rąk;

Zakaz przechodzenia podczas manewru.

*Instrukcja **FA01123-PL** - 08/2018 - © CAME S.p.A. - Producent zastrzega sobie prawo do wprowadzania zmian w treści instrukcji bez wcześniejszego powiadomienia. - Tłumaczenie oryginalnych instrukcji*

LEGENDA

🕮 Ten symbol oznacza akapity, które należy uważnie przeczytać.
⚠ Ten symbol oznacza akapity dotyczące bezpieczeństwa.
☞ Ten symbol oznacza uwagi, które należy przekazać użytkownikowi.

Wszystkie wymiary są podane w milimetrach, z wyjątkiem inaczej oznaczonych.

OPIS

BX-74 Napęd wyposażony w kartę elektroniczną, urządzenie do kontroli ruchu i wykrywania przeszkód oraz mechaniczne wyłączniki krańcowe do bram przesuwnych o wadze do 400 kg.

BX-78 Napęd wyposażony w kartę elektroniczną, urządzenie do kontroli ruchu i wykrywania przeszkód oraz mechaniczne wyłączniki krańcowe do bram przesuwnych o wadze do 800 kg.

PRZEZNACZENIE

Napęd BX-74 został zaprojektowany w celu zautomatyzowania bram przesuwnych przeznaczonych do użytku w rezydencjach; natomiast napęd BX-78 może być używany również w budynkach wielomieszkaniowych.

🕮 Każdy sposób instalacji i użytkowania inny, niż opisany w niniejszych instrukcjach jest niedozwolony.

RODZAJ ZASTOSOWANIA

Model	BX-74	BX-78
Standardowa długość referencyjna* części przesuwnej (m)	4	
Waga maksymalna części przesuwnej (kg)	400	800
Moduł koła zębatego	4	

* W przypadku zastosowań o wymiarach innych niż standardowe, należy zapoznać się z wykresami poniżej.

DANE TECHNICZNE

Dana	BX-74	BX-78
Stopień ochrony (IP)	44	
Zasilanie (V - 50/60 Hz)	230 AC	
Zasilanie silnika (V - 50/60 Hz)	230 AC	
Zużycie energii w trybie stand by (W)	4,5	
Zużycie energii przy użyciu zestawu Green Power (W)	0,8	
Moc (W)	520	560
Siła ciągu (N)	300	800
Prędkość otwierania (m/min)	10,5	
Temperatura robocza (°C)	-20 ÷ +55	
Kondensator (µF)	12	20
Klasa urządzenia	I	
Ochrona termiczna silnika (°C)	150	
Ciężar (kg)	15	

WYMIARY

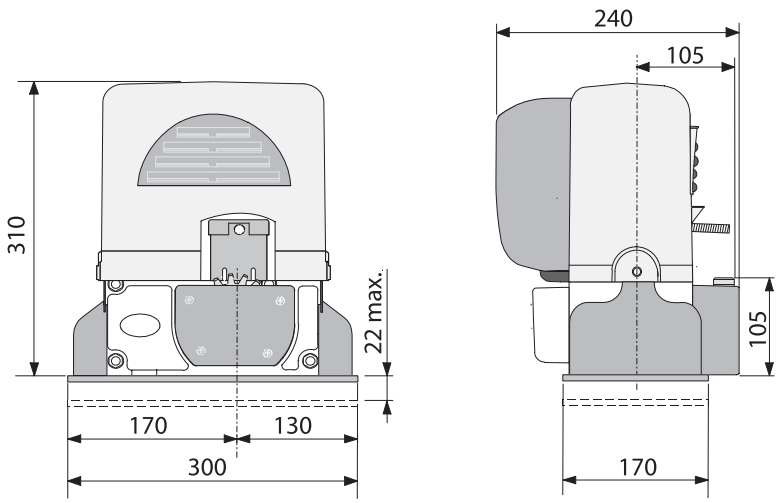

*Instrukcja **FA01123-PL** - 08/2018 - © CAME S.p.A. - Producent zastrzega sobie prawo do wprowadzania zmian w treści instrukcji bez wcześniejszego powiadomienia. - Tłumaczenie oryginalnych instrukcji*

CYKLE ROBOCZE

Dana	BX-74 / BX-78
Cykle/godzinę (liczba)	17
Następujące po sobie cykle (liczba)	6

Obliczenie cykli odnosi się do bramy o **standardowej długości referencyjnej** (zob. rodzaj zastosowania), prawidłowo zainstalowanej i wolnej od konfliktów mechanicznyc i/lub przypadkowego tarcia, przy pomiarze dokonywanym w temperaturze otoczenia wynoszącej 20° C, zgodnie z definicją normy EN 60335-2-103. W przypadku zastosowań o wymiarach innych niż standardowe, należy zapoznać się z wykresami poniżej.

- **Wykres cykle/godzinę**

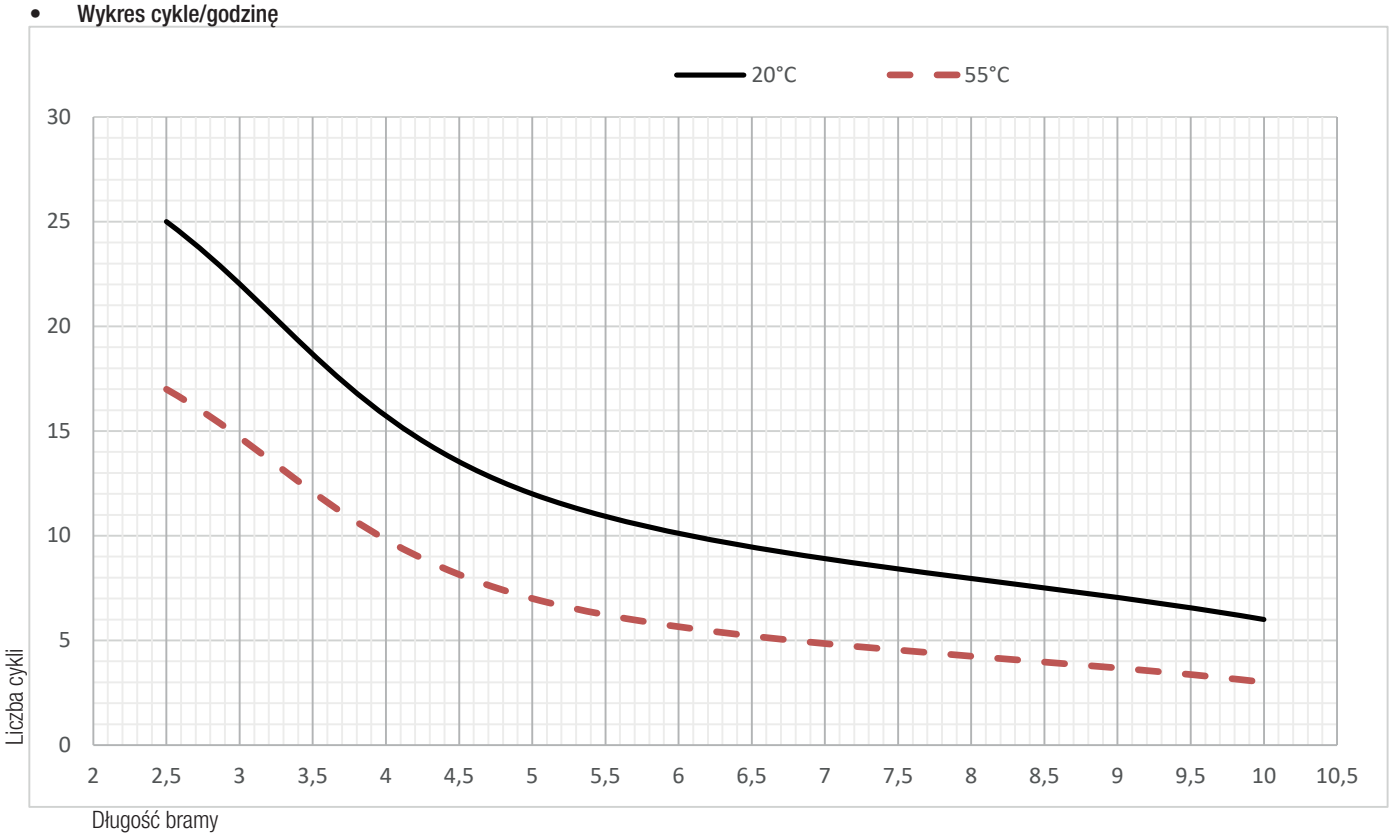

- **Wykres następujących po sobie cykli**

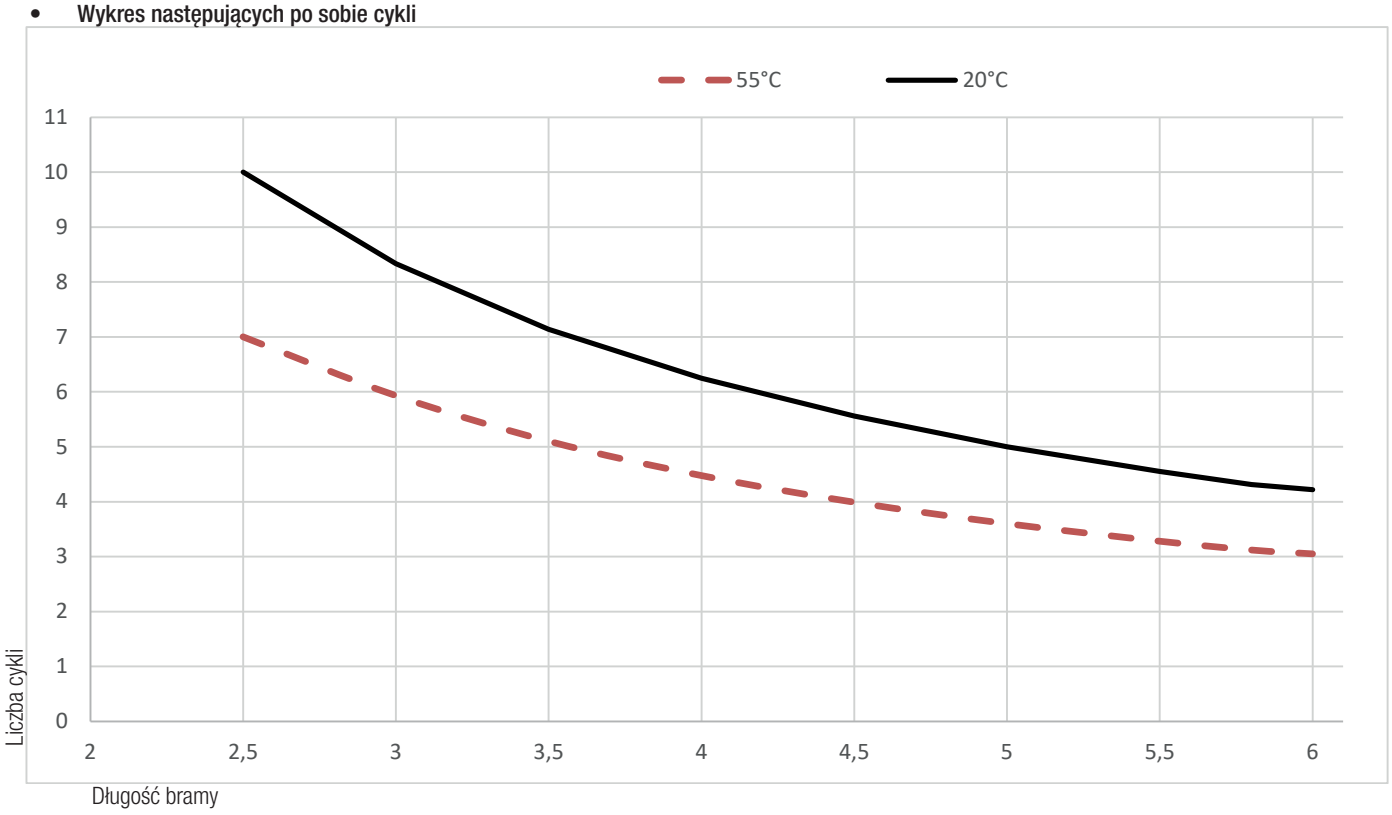

Instrukcja **FA01123-PL** - 08/2018 - © CAME S.p.A. - Producent zastrzega sobie prawo do wprowadzania zmian w treści instrukcji bez wcześniejszego powiadomienia. - Tłumaczenie oryginalnych instrukcji

OPIS CZĘŚCI SKŁADOWYCH

1. Pokrywa górna
2. Osłona elementów regulacyjnych
3. Suport centrali
4. Skrzydełka ogranicznikowe
5. Płyta sterująca ZBX7N
6. Przednia pokrywa tablicy rozdzielczej
7. Pokrywa umożliwiająca dostęp do mechanizmu wysprzęglającego
8. Płyta mocująca
9. Śruby mocujące

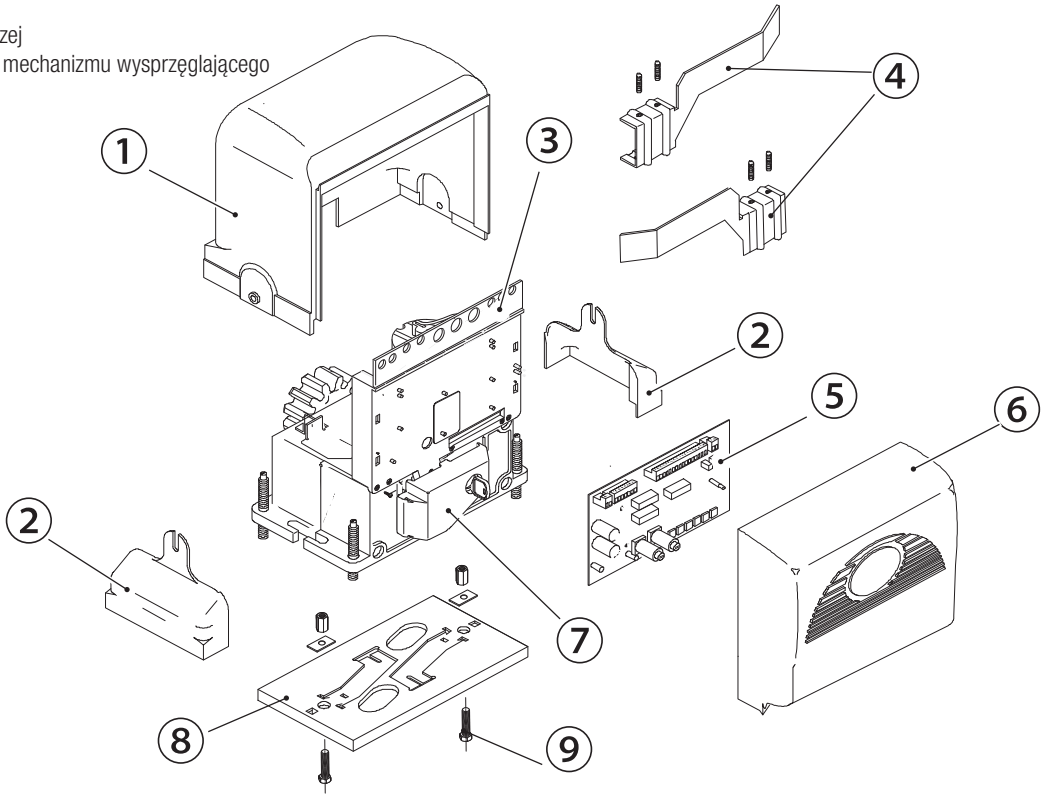

PRZYKŁADOWA INSTALACJA

1. Napęd
2. Krzywki wyłączników krańcowych
3. Zębatka
4. Przełącznik kluczowy
5. Antena
6. Lampa ostrzegawcza
7. Fotokomórki
8. Odbój
9. Listwa bezpieczeństwa
10. Studzienka rozdzielcza

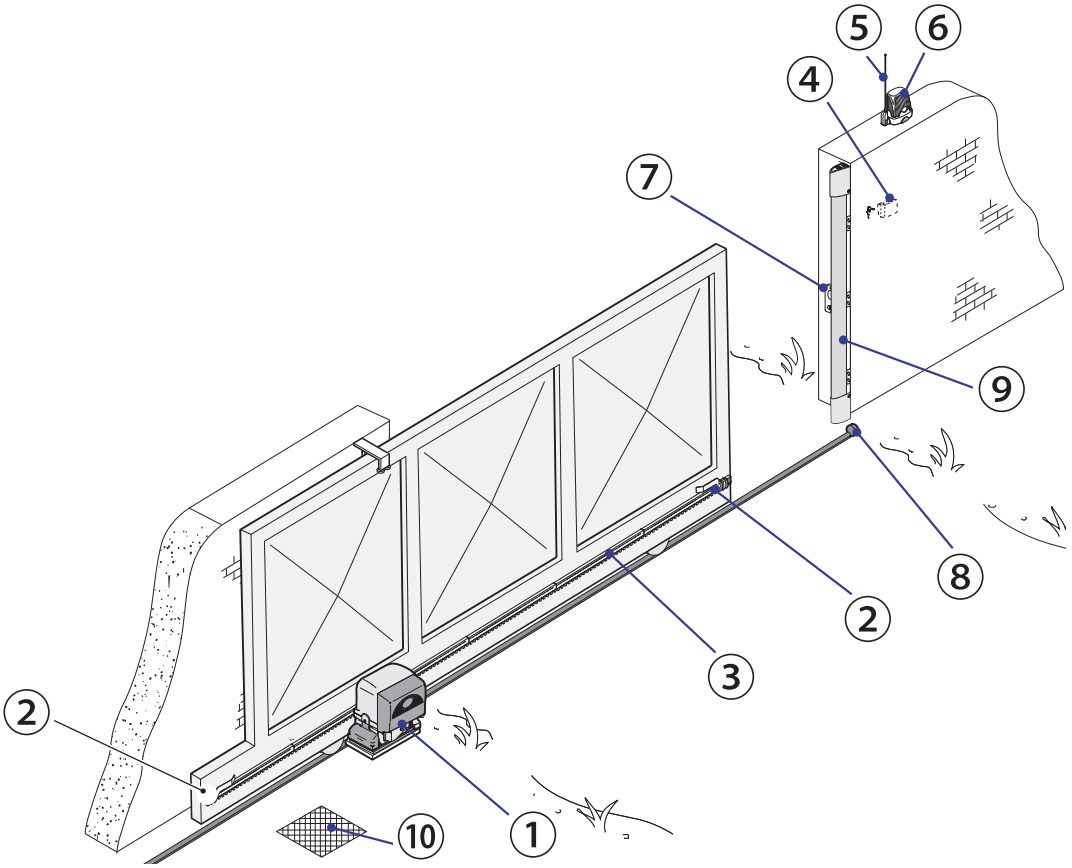

*Instrukcja **FA01123-PL** - 08/2018 - © CAME S.p.A. - Producent zastrzega sobie prawo do wprowadzania zmian w treści instrukcji bez wcześniejszego powiadomienia. - Tłumaczenie oryginalnych instrukcji*

OGÓLNE WSKAZÓWKI DOTYCZĄCE INSTALACJI

⚠ Instalacja musi być przeprowadzona zgodnie z obowiązującymi przepisami prawnymi przez wykwalifikowany i doświadczny personel.

CZYNNOŚCI PRZED INSTALACJĄ

⚠ Przed przystąpieniem do instalacji napędu należy wykonać poniższe czynności:
- sprawdzić, czy górne suwaki prowadnicy nie powodują tarcia;
- przygotować odpowiednie rury i korytka kablowe dla przeprowadzenia przewodów elektrycznych w celu ich ochrony przed uszkodzeniami mechanicznymi.

NARZĘDZIA I MATERIAŁY

Upewnić się, czy zostały przygotowane wszystkie narzędzia i materiały niezbędne dla bezpiecznego dokonania instalacji, zgodnie z obowiązującymi przepisami.

RODZAJ I MINIMALNY PRZEKRÓJ PRZEWODÓW

Połączenie	Długość przewodu	
	< 20 m	20 < 30 m
Zasilanie płyty elektronicznej 230 V AC (1P+N+PE)	3G x 1,5 mm^2	3G x 2,5 mm^2
Urządzenia sygnalizacyjne	2 x 0,5 mm^2	
Urządzenia sterujące	2 x 0,5 mm^2	
Urządzenia zabezpieczające (fotokomórki)	(TX = 2 x 0,5 mm^2) (RX = 4 x 0,5 mm^2)	

🕮 W przypadku zasilania 230 V i używania na zewnątrz budynków, wykorzystać przewody typu H05RN-F zgodne z normą 60245 IEC 57 (IEC); natomiast wewnątrz budynków wykorzystać przewody typu H05VV-F zgodne z normą 60227 IEC 53 (IEC). Dla zasilania do 48 V, mogą być używane przewody typu FROR 20-22 II zgodne z normą EN 50267-2-1 (CEI).

🕮 Do podłączenia anteny wykorzystać przewód typu RG58 (zalecana długość do 5 m).

🕮 Do połączenia sprzężonego i CRP zastosować kabel typu UTP CAT5 (do 1000 m).

🕮 Jeżeli długość przewodów różni się od wartości podanych w tabeli, należy określić ich średnicę na podstawie rzeczywistego poboru prądu podłączonych urządzeń oraz zgodnie z zaleceniami normy CEI EN 60204-1.

🕮 Dla połączeń przewidujących kilka urządzeń na tej samej linii (sekwencyjne), parametry określone w tabeli muszą być zmodyfikowane w zależności od rzeczywistych wartości poboru prądu i odległości. W sprawie połączenia produktów nie objętych niniejszymi instrukcjami należy posłużyć się załączoną do nich dokumentacją techniczną.

INSTALACJA

⚠ Poniższe ilustracje są jedynie przykładowe, ponieważ wymiary i przestrzeń mocowania mechanizmu i akcesoriów zmieniają się w zależności od rzeczywistych rozmiarów. Wybór najbardziej odpowiedniego rozwiązania będzie zależał od instalatora systemu.

🕮 Rysunki dotyczą napędu zainstalowanego po lewej stronie.

MONTAŻ PESZLI

Przygotować wykop pod skrzynię fundamentową.
Przygotować peszle niezbędne dla dokonania połączeń przewodów odchodzących z puszki połączeniowej.
Dla podłączenia motoreduktora zaleca się stosować peszel o średnicy Ø 40 mm, a dla akcesoriów, peszle o średnicy Ø 25 mm.
🕮 Ich liczba jest uzależniona od rodzaju instalacji i od przewidzianych akcesoriów.

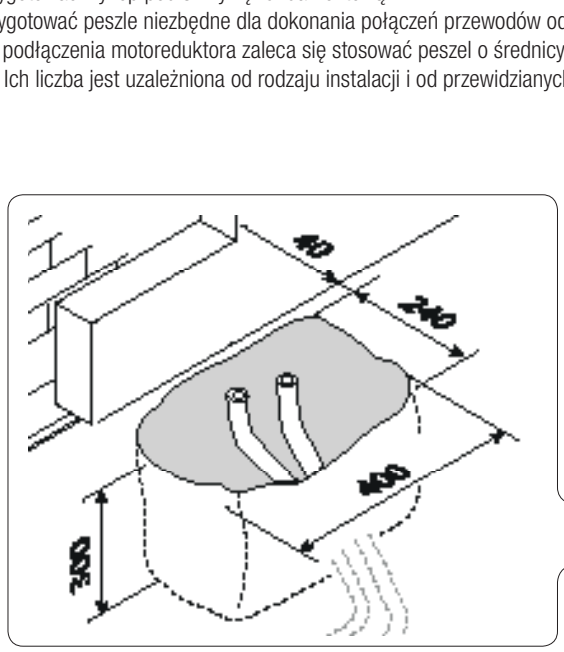

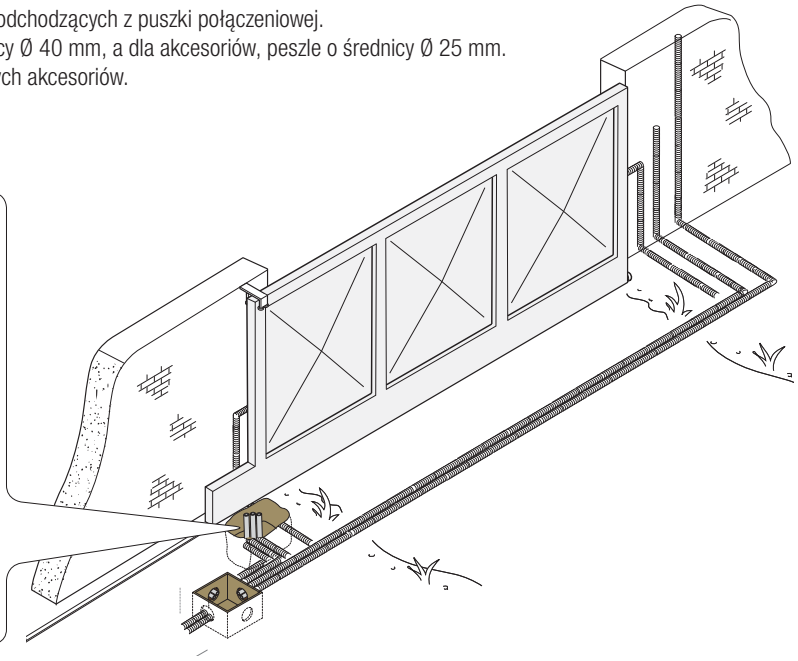

Instrukcja **FA01123-PL** - 08/2018 - © CAME S.p.A. - *Producent zastrzega sobie prawo do wprowadzania zmian w treści instrukcji bez wcześniejszego powiadomienia. - Tłumaczenie oryginalnych instrukcji*

MONTAŻ PŁYTY FUNDAMENTOWEJ

Przygotować skrzynię fundamentową o wymiarach większych, niż wymiary płyty i włożyć ją do wykopu fundamentowego. Skrzynia musi wystawać o 50 mm nad poziom podłoża.
Włożyć żelazną kratę do skrzyni fundamentowej celem wzmocnienia cementu.
Włożyć śruby do otworów w płycie fundamentowej i zablokować je nakrętkami. Przy pomocy śrubokrętu lub szczypców wyciągnąć fabrycznie przygotowane kotwy.

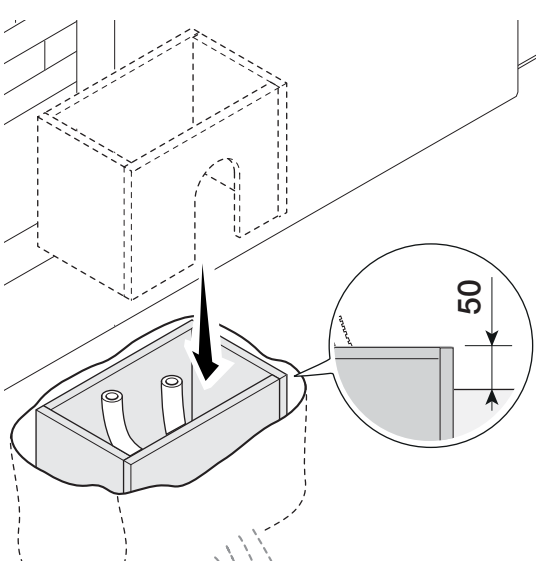

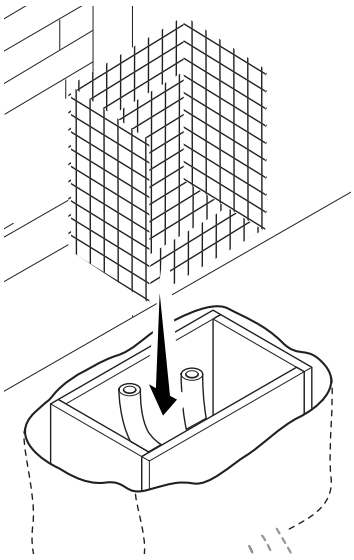

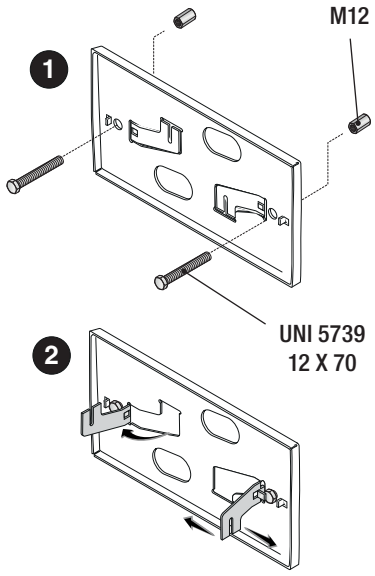

Jeśli listwa zębata jest już zamontowana, umieścić płytę fundamentową w skrzyni przestrzegając wymiarów podanych na rysunku.
Uwaga! Rury muszą być przeprowadzone przez przeznaczone do tego otwory.

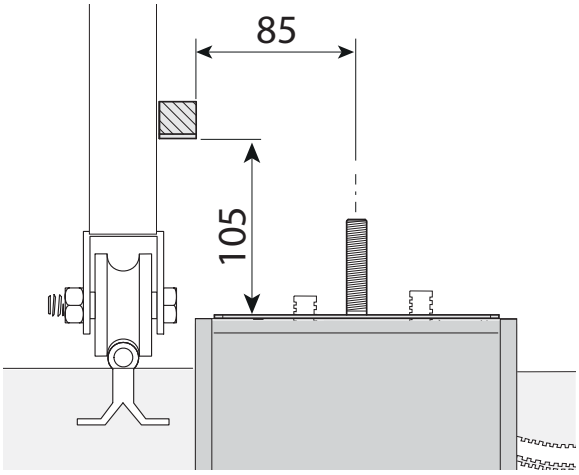

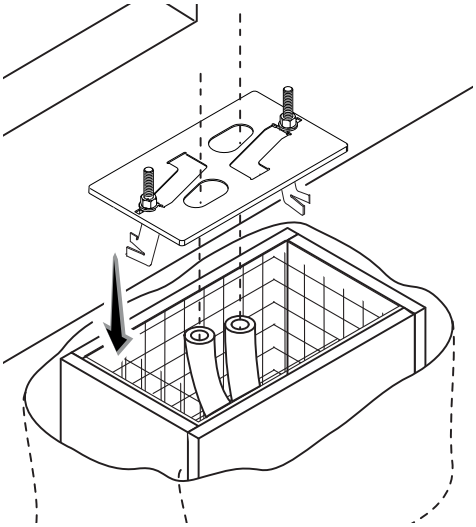

Napełnić skrzynię fundamentową betonem, płyta musi być dokładnie wypoziomowana, czysta, oraz z gwintem śrub całkowicie na powierzchni.
Zaczekać przynajmniej 24 godziny na utwardzenie się betonu.
Wyjąć skrzynię fundamentową, wypełnić ziemią wykop wokół bloku betonowego.

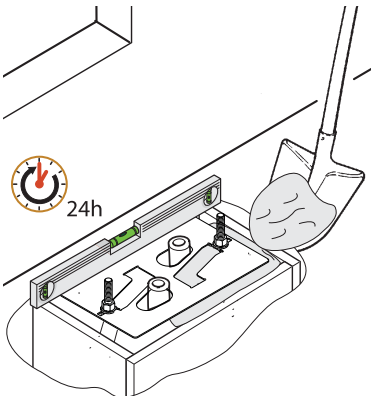

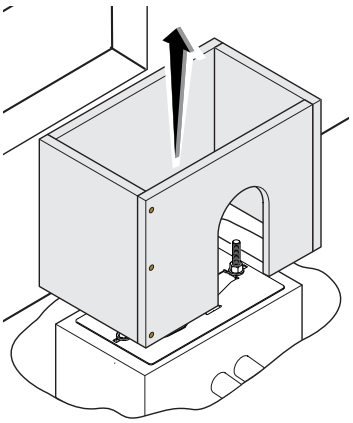

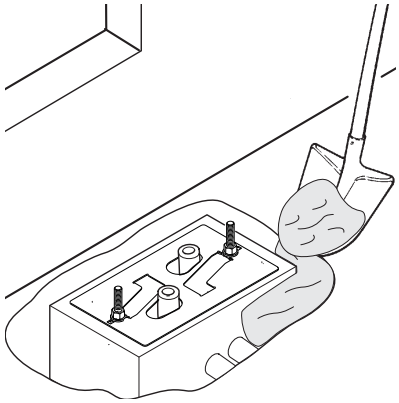

Instrukcja **FA01123-PL** - 08/2018 - © CAME S.p.A. - *Producent zastrzega sobie prawo do wprowadzania zmian w treści instrukcji bez wcześniejszego powiadomienia. - Tłumaczenie oryginalnych instrukcji*

Zdjąć nakrętki ze śrub.
Włożyć przewody elektryczne do rur i wysunąć na zewnątrz o długości ok. 600 mm.

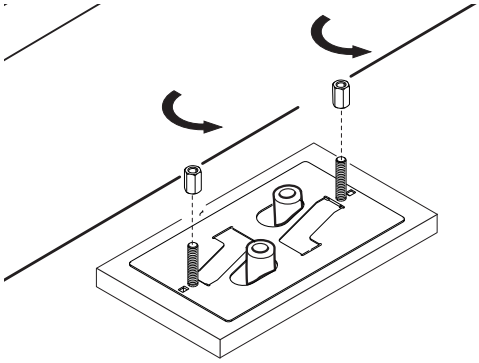

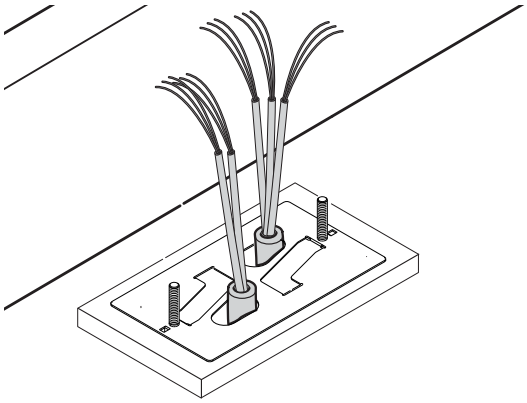

PRZYGOTOWANIE SIŁOWNIKA

Zdjąć przednią i górną część obudowy napędu.
Umieścić siłownik na płycie fundamentowej.

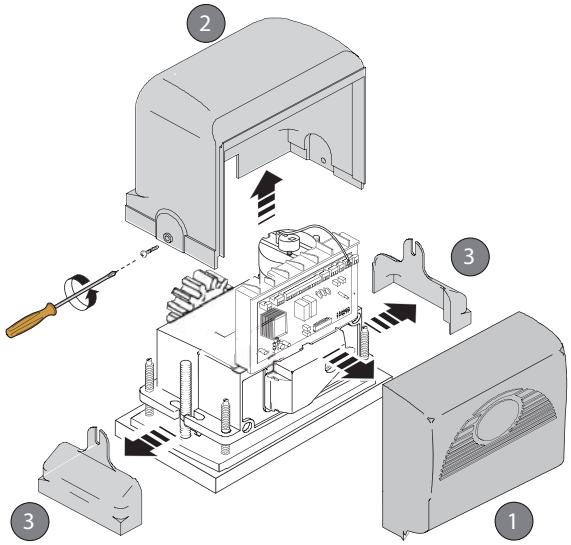

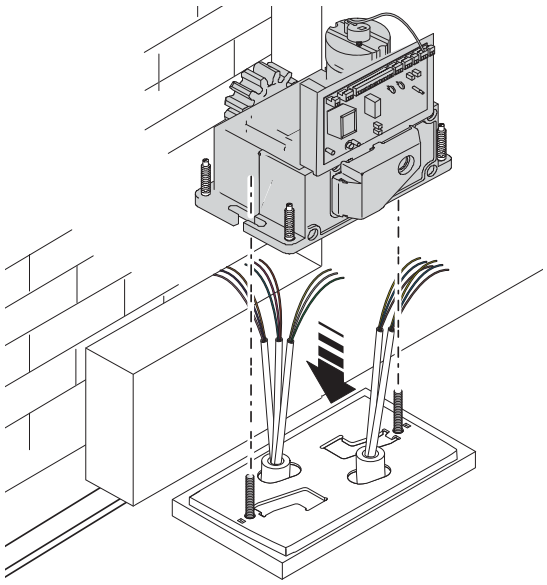

Podnieść siłownik na wysokość 5 ÷10 mm nad płytę fundamentową, używając metalowych nóżek z gwintem, aby później umożliwić regulację luzu między kołem zębatym, a listwą zębatą.

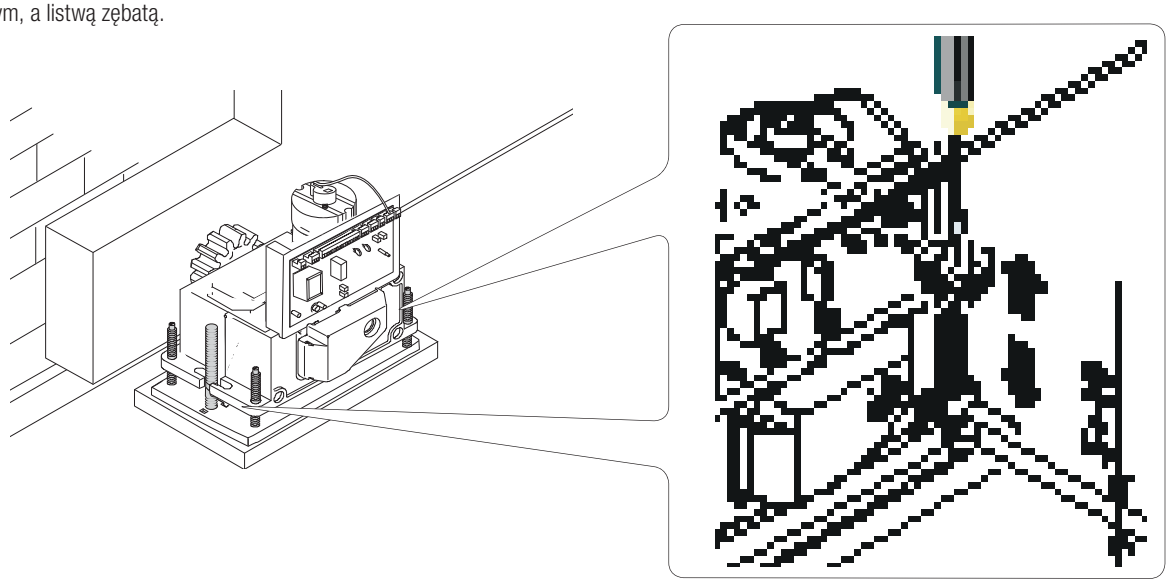

Instrukcja **FA01123-PL** - 08/2018 - © CAME S.p.A. - *Producent zastrzega sobie prawo do wprowadzania zmian w treści instrukcji bez wcześniejszego powiadomienia. - Tłumaczenie oryginalnych instrukcji*

MONTAŻ LISTWY ZĘBATEJ

🕮 Jeżeli listwa zębata jest już obecna, przystąpić bezpośrednio do regulacji odległości połączenia koło zębate-listwa zębatka, w przeciwnym przypadku przystąpić do zamocowania.

- wysprzęglić napęd (patrz paragraf dotyczący WYSPRZĘGLANIA SIŁOWNIKA);
- oprzeć listwę zębatą na kole zębatym siłownika;
- przyspawać lub zamocować listwy zębatej na całej długości bramy.

Do połączenia modułów listwy zębatej posłużyć się jej niepotrzebnym odcinkiem, podłożyć go pod miejsce połączenia i zablokować dwoma zaciskami imadłowymi.

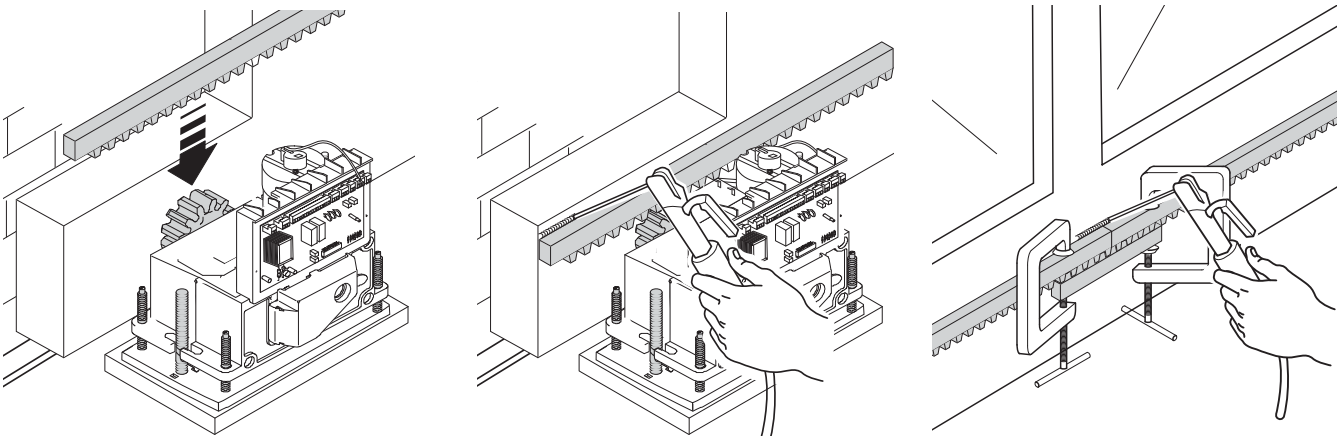

REGULACJA POŁĄCZENIA KOŁO ZĘBATE - LISTWA ZĘBATA

Otworzyć i zamknąć ręcznie bramę oraz uregulować odległość połączenia koło zębate-listwa zębata przy pomocy gwintowanych stalowych nóżek (regulacja pionowa) i otworów (regulacja pozioma). Pozwala to na uniknięcie, by ciężar bramy wspierał się na automatyce.

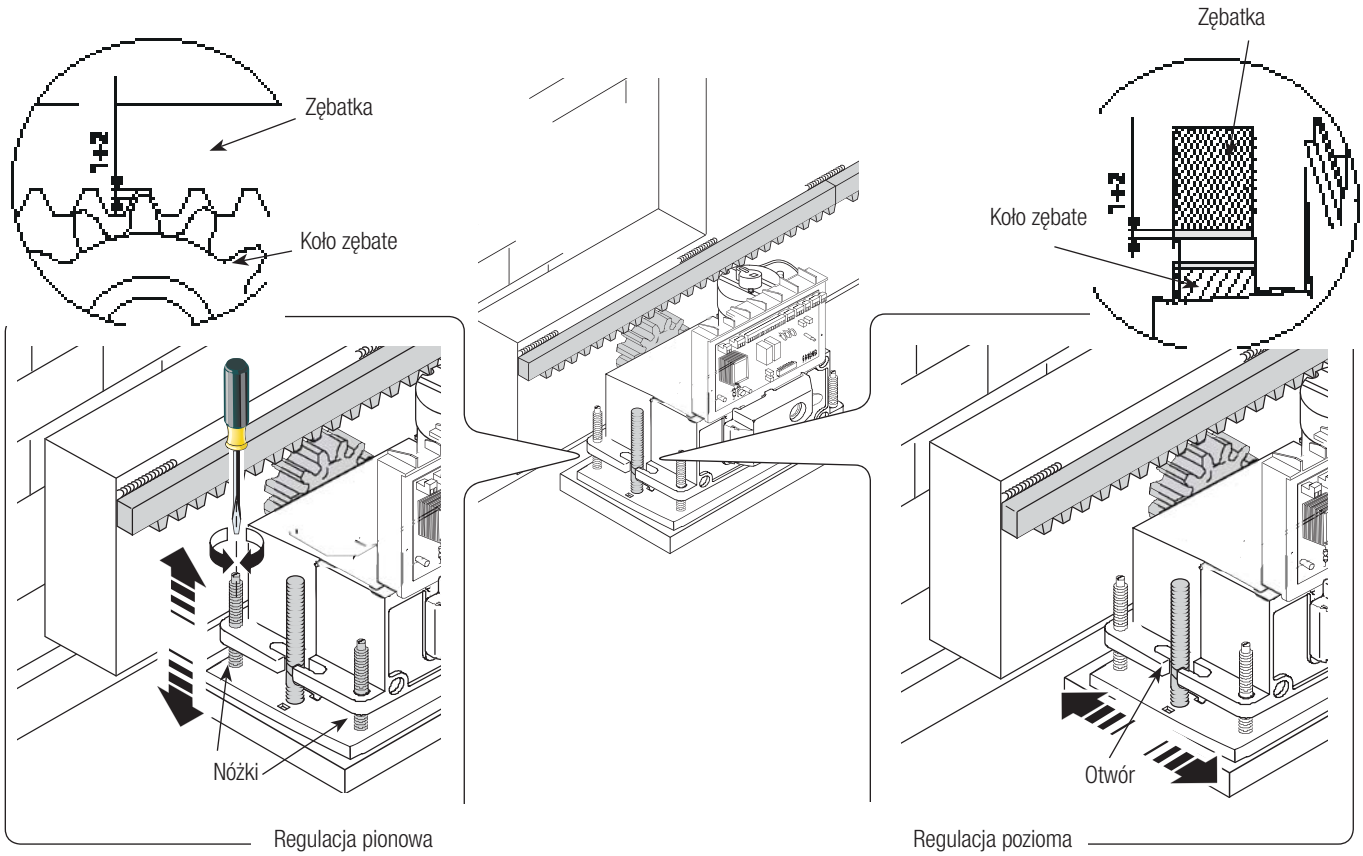

Instrukcja **FA01123-PL** - 08/2018 - © CAME S.p.A. - Producent zastrzega sobie prawo do wprowadzania zmian w treści instrukcji bez wcześniejszego powiadomienia. - Tłumaczenie oryginalnych instrukcji

MOCOWANIE SIŁOWNIKA

Po zakończeniu regulacji, zamocować napęd do płyty przy użyciu podkładek i nakrętek.

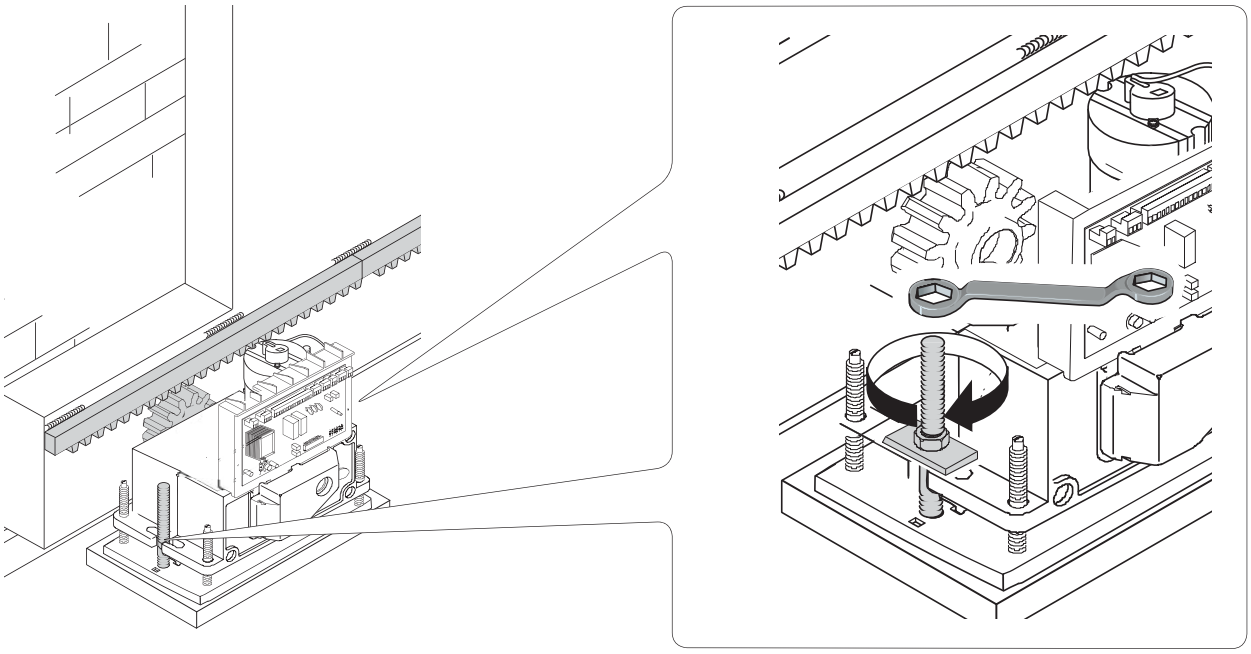

USTAWIENIE POŁOŻEŃ KRAŃCOWYCH

W fazie otwierania:

- otworzyć bramę ❶;
- założyć krzywkę wyłącznika krańcowego przy otwieraniu na listwę zębatą, aż znajdzie się w pozycji, która zwolni mikro (sprężynę) i zamocować ją kołkami ❷❸.

Sprężyna

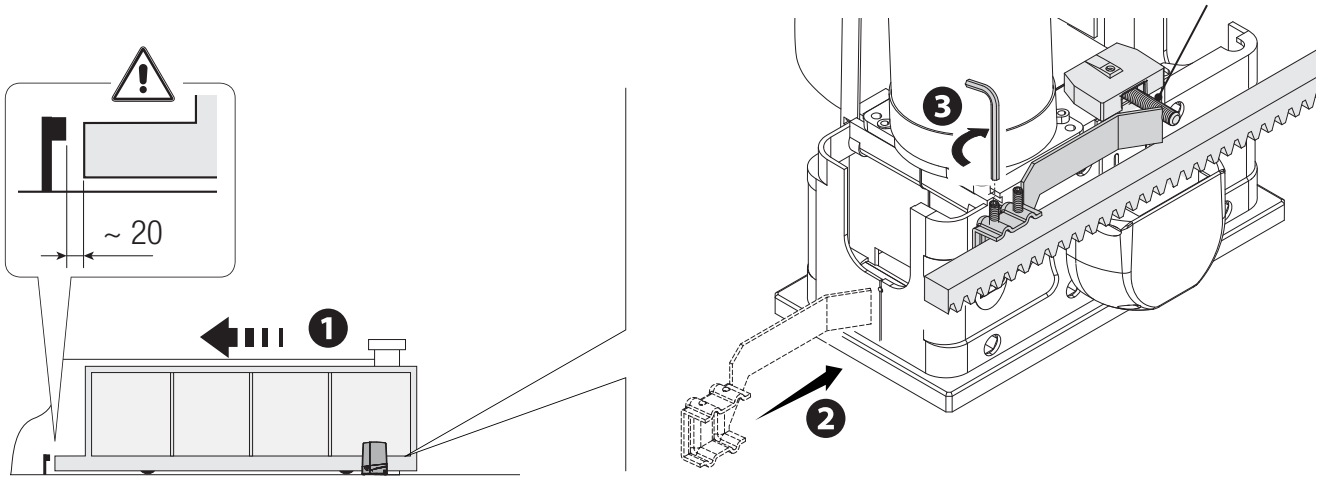

W fazie zamykania:

- zamknąć bramę ❹;
- założyć krzywkę wyłącznika krańcowego przy zamykaniu na listwę zębatą, aż znajdzie się w pozycji, która zwolni mikro (sprężynę) i zamocować ją kołkami ❺❻.

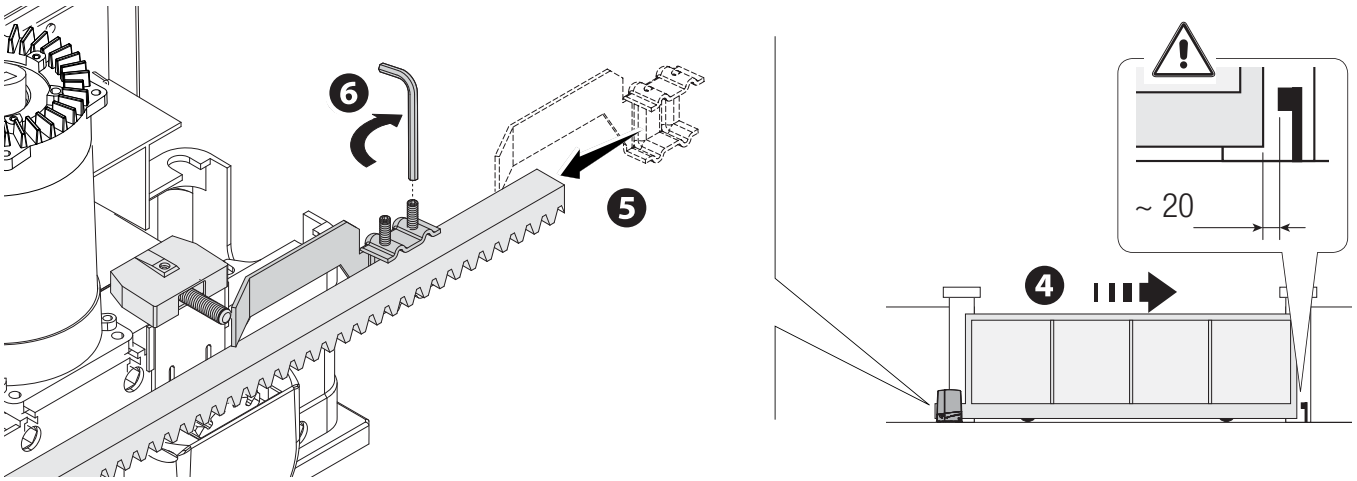

*Instrukcja **FA01123-PL** - 08/2018 - © CAME S.p.A. - Producent zastrzega sobie prawo do wprowadzania zmian w treści instrukcji bez wcześniejszego powiadomienia. - Tłumaczenie oryginalnych instrukcji*

POŁĄCZENIA ELEKTRYCZNE I PROGRAMOWANIE

⚠ Uwaga! Przed przystąpieniem do prac na centrali sterującej, należy odłączyć napięcie sieciowe i odłączyć akumulatory, jeśli są obecne.

Funkcje na stykach wejściowych i wyjściowych, regulacje czasów i zarządzanie użytkownikami, są ustawiane i wyświetlane na wyświetlaczu płyty elektronicznej. Wszystkie obwody są chronione przez bezpieczniki szybkie.

TABELA BEZPIECZNIKÓW	ZBX7N
LINE - Sieć	5 A-F (230 V) 8 A-F (120 V)
C.BOARD - Płyta sterująca	630 mA-F
ACCESSORIES - Akcesoria	1 A-F

OPIS CZĘŚCI SKŁADOWYCH

1. Zaciski do podłączenia zasilania
2. Zaciski do podłączenia motoreduktora
3. Zaciski do podłączenia transformatora
4. Bezpiecznik akcesoriów
5. Zaciski do podłączenia urządzeń sterujących i zabezpieczających
6. Bezpiecznik płyty
7. Zaciski do podłączenia modułu RGP1
8. Zaciski do podłączenia enkodera
9. Zaciski do podłączenia klawiatury kodowej
10. Wspornik dla mikrowyłącznika położenia krańcowego
11. Zaciski do podłączenia anteny
12. Gniazdo karty AF
13. Zaciski do podłączenia klawiatur z czytnikiem kart zbliżeniowych
14. Zaciski do podłączenia dwóch sprzężonych napędów lub CRP
15. Gniazdo karty R700/R800/900
16. Złącze dla płyty RIOCN8WS
17. Gniazdo karty RSE
18. Przyciski programowania
19. Gniazdo karty pamięci
20. Wyświetlacz
21. Dioda LED sygnalizująca obecność napięcia sieciowego
22. Bezpiecznik sieciowy

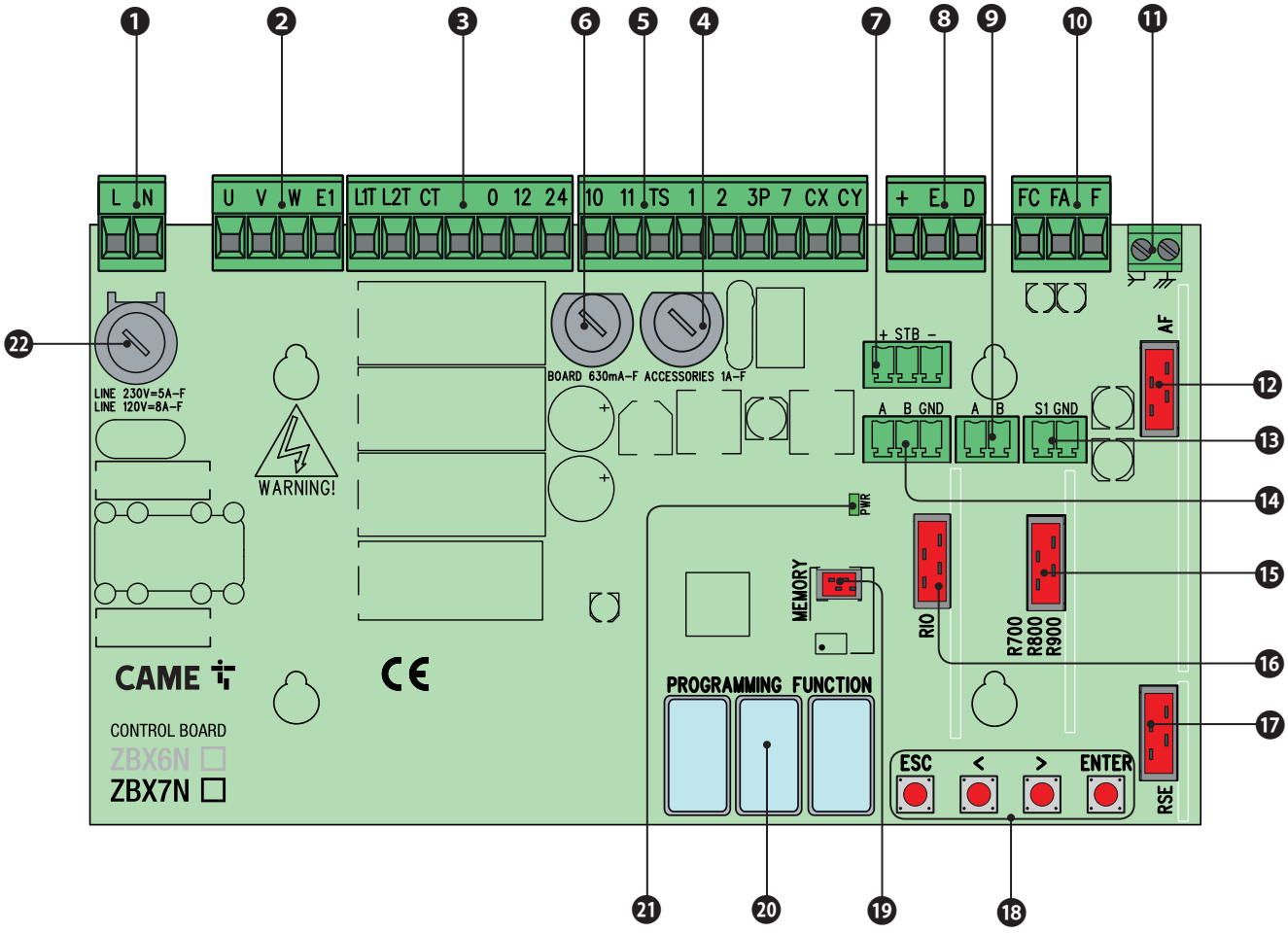

*Instrukcja **FA01123-PL** - 08/2018 - © CAME S.p.A. - Producent zastrzega sobie prawo do wprowadzania zmian w treści instrukcji bez wcześniejszego powiadomienia. - Tłumaczenie oryginalnych instrukcji*

POŁĄCZENIA ELEKTRYCZNE

Siłownik, mikrowyłączniki i enkoder

Opis połączeń elektrycznych przewidzianych dla montażu lewostronnego

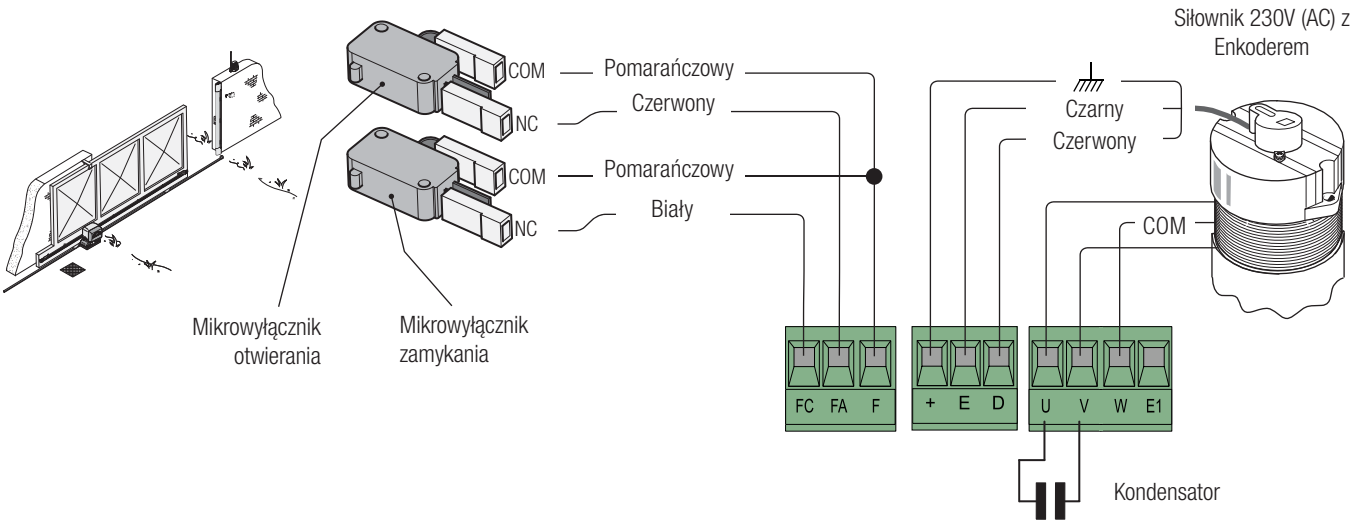

ZASILANIE I AKCESORIA

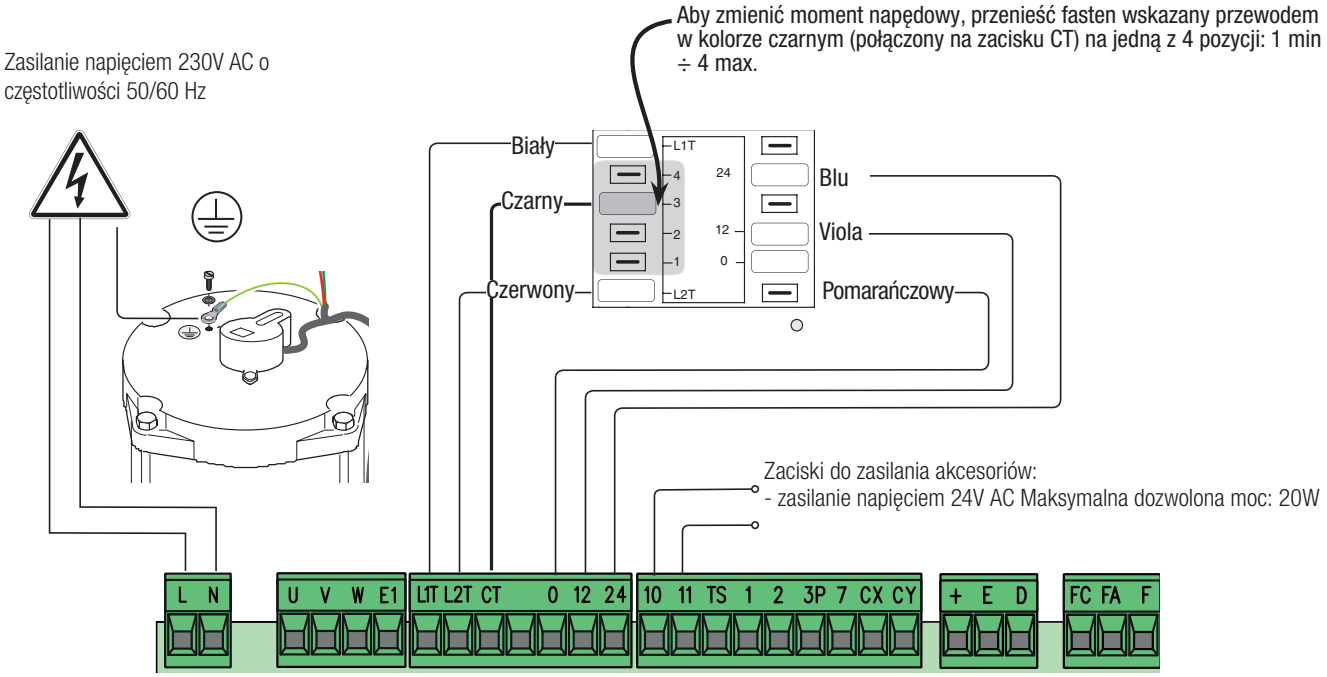

URZĄDZENIA SYGNALIZACYJNE

Lampa ostrzegawcza sygnalizująca ruch (Obciążalność styku: 230V. - 25W maks.)
Miga we wszystkich fazach otwierania i zamykania bramy.

Lampa cyklu
(Obciążalność styku: 230V - 60W maks.).
Oświetla strefę ruchu i pozostaje zapalona od chwili, gdy brama zaczyna się otwierać, aż do całkowitego zamknięcia (włącznie z czasem automatycznego zamykania).
Patrz funkcja F18

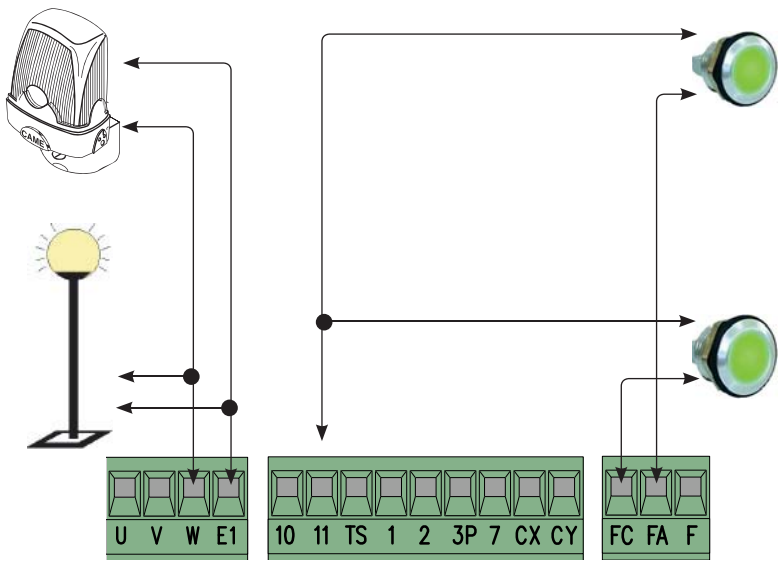

Lampka kontrolna zamkniętej bramy
(Obciążalność styku: 24V - 3W maks.).
Informuje użytkownika, że brama jest zamknięta.
Gaśnie po otwarciu bramy.

Lampka kontrolna otwartej bramy
(Obciążalność styku: 24V - 3W maks.).
Informuje użytkownika, że brama jest otwarta.
Gaśnie po zamknięciu się bramy.

*Instrukcja **FA01123-PL** - 08/2018 - © CAME S.p.A. - Producent zastrzega sobie prawo do wprowadzania zmian w treści instrukcji bez wcześniejszego powiadomienia. - Tłumaczenie oryginalnych instrukcji*

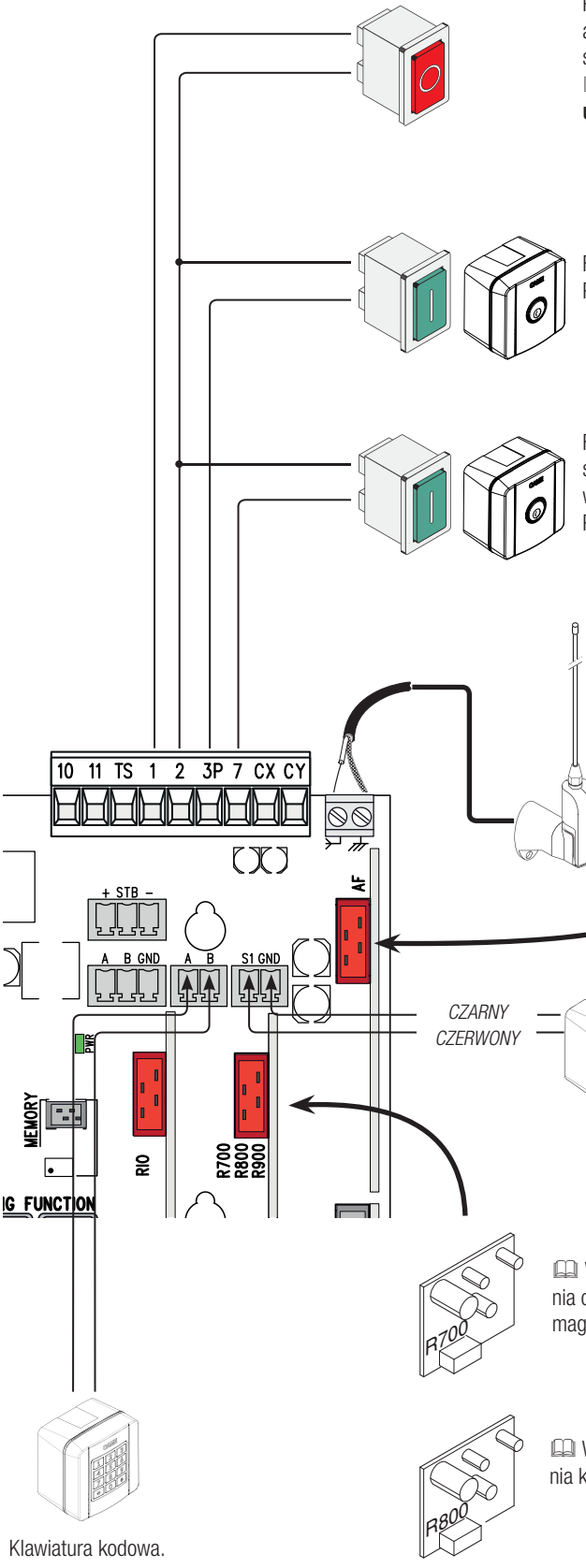

Przycisk STOP (styk NC). Umożliwia zatrzymywanie bramy i dezaktywację zamykania automatycznego. Aby przywrócić ruch, należy nacisnąć przycisk sterujący lub posłużyć się innym urządzeniem sterującym.
🕮 **Aktywować funkcję F1 przy programowaniu; jeśli przycisk nie jest użytkowany, pozostawić funkcję dezaktywowaną.**

Funkcja OTWIERANIE CZĘŚCIOWE na urządzeniu sterującym (styk NO)
Patrz funkcja **F8**.

Funkcja OTWIERANIE-ZAMYKANIE-ZMIANA KIERUNKU (krok po kroku) na urządzeniu sterującym (styk NO). W razie potrzeby, przy programowaniu funkcji można także aktywować sterowanie OTWIERANIE-STOP-ZAMYKANIE-STOP (sekwencyjne).
Patrz funkcja **F7**.

Antena z przewodem RG58 do sterowania na odległość.

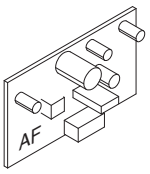

🕮 Wpiąć kartę AF (AF26, AF30, AF43S lub AF868) do sterowania bramą przy użyciu pilota.

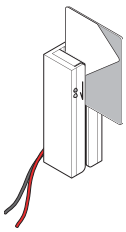

Czytnik kart zbliżeniowych lub czytnik kart magnetycznych.

🕮 Włożyć kartę kodującą (R700) dla rozpoznania czytnika kart zbliżeniowych lub czytnika kart magnetycznych.

🕮 Wpiąć kartę dekodującą (R800) dla rozpoznania klawiatury kodowej.

Klawiatura kodowa.

UWAGA! Aby zapewnić prawidłowe funkcjonowanie, przed wpięciem jakiejkolwiek karty w gniazdo na "wcisk" (np. AF, R800), OBOWIĄZKOWO NALEŻY ODŁĄCZYĆ NAPIĘCIE SIECIOWE i odłączyć baterie, jeśli są obecne.

*Instrukcja **FA01123-PL** - 08/2018 - © CAME S.p.A. - Producent zastrzega sobie prawo do wprowadzania zmian w treści instrukcji bez wcześniejszego powiadomienia. - Tłumaczenie oryginalnych instrukcji*

Fotokomórki

Skonfigurować styk CX lub CY (NC), wejście dla urządzeń zabezpieczających takich, jak fotokomórki.
Patrz funkcje **F2** (wejście CX) lub **F3** (wejście CY) w:
- C1 ponowne otwieranie w fazie zamykania. W fazie zamykania skrzydła, otwarcie styku powoduje odwrócenie kierunku ruchu, aż do całkowitego otwarcia bramy;
- C2 ponowne zamknięcie w fazie otwierania. Otwarcie styku w fazie otwierania bramy powoduje odwrócenie kierunku ruchu, aż do całkowitego zamknięcia;
- C3 zatrzymanie. Zatrzymanie się skrzydła, jeżeli było w ruchu wraz z przygotowaniem do zamknięcia automatycznego (jeżeli jest aktywna funkcja automatycznego zamknięcia);
- C4 oczekiwanie z powodu wykrycia przeszkody. Zatrzymanie się skrzydła, jeśli było w ruchu oraz przywrócenie ruchu po usunięciu przeszkody.

🕮 Jeżeli styki CX i CY nie są używane, należy je zdezaktywować w fazie programowania.

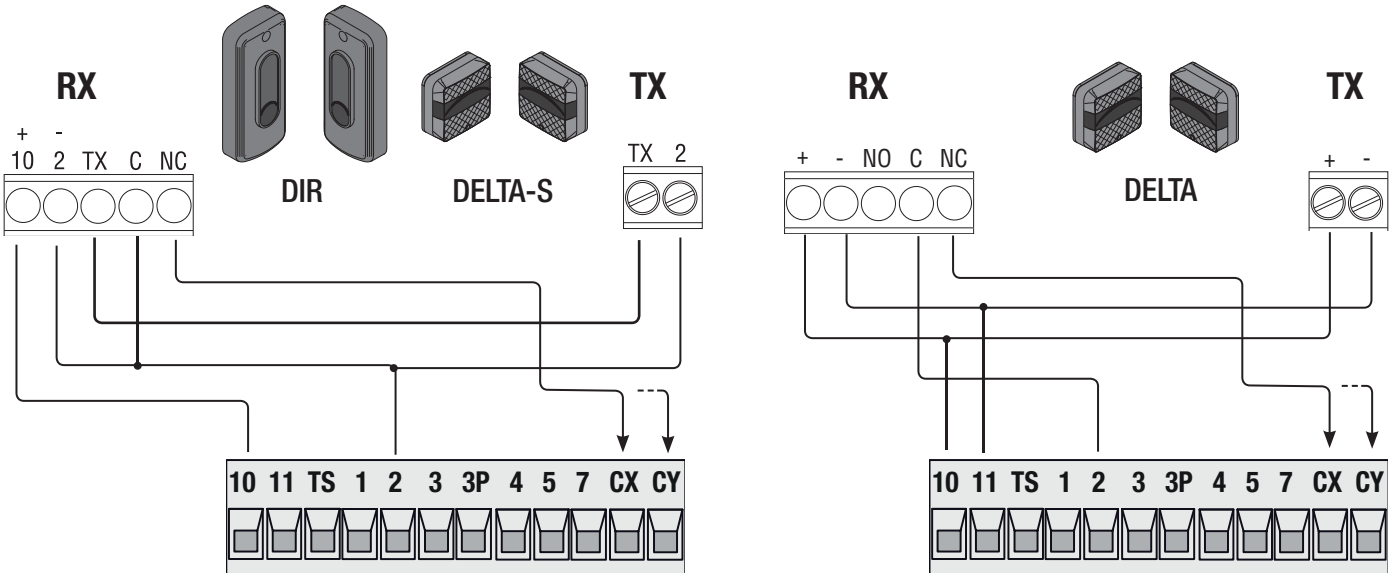

fotokomórki w (test bezpieczeństwa)

Przy każdym poleceniu otwierania lub zamykania, płyta kontroluje skuteczność urządzeń zabezpieczających (np. fotokomórki).
Pojawienie się ewentualnych anomalii wstrzymuje wszystkie sterowania, a na wyświetlaczu pojawia się komunikat Er4.
Włączyć funkcję F5 z poziomu oprogramowania.

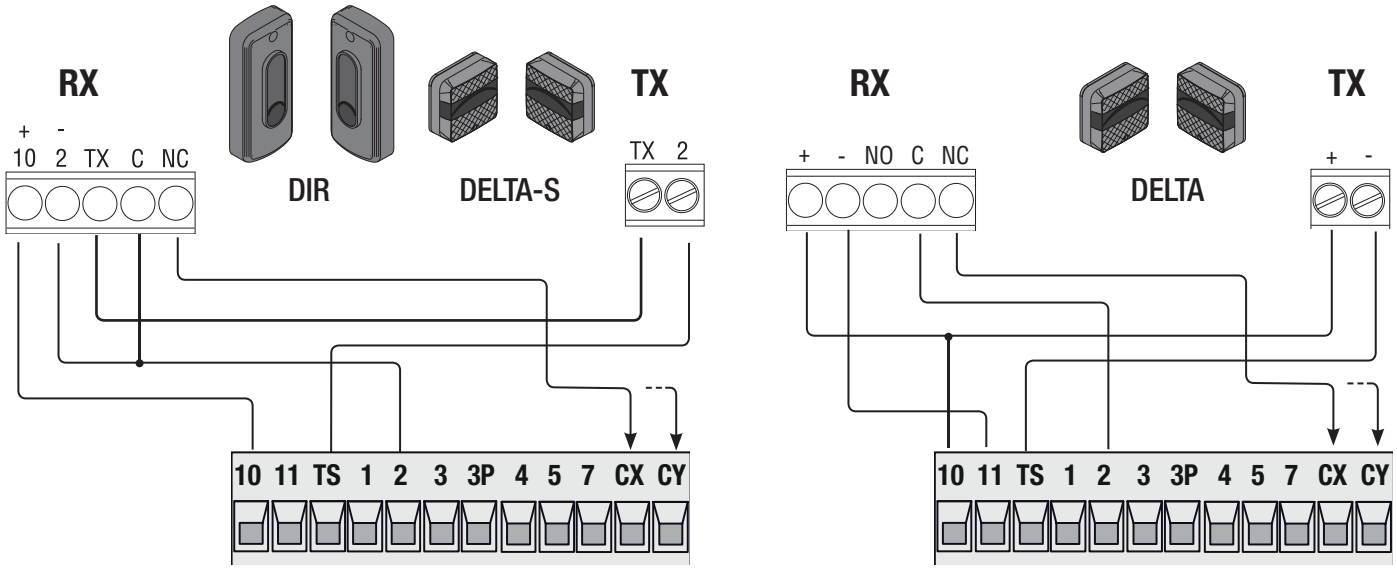

Instrukcja **FA01123-PL** - 08/2018 - © CAME S.p.A. - Producent zastrzega sobie prawo do wprowadzania zmian w treści instrukcji bez wcześniejszego powiadomienia. - Tłumaczenie oryginalnych instrukcji

Listwy bezpieczeństwa

Skonfigurować styk CX lub CY (NC), wejście dla urządzeń zabezpieczających takich, jak listwy optyczne.
Patrz funkcje **F2** (wejście CX) lub **F3** (wejście CY) w:

- C7 (listwy bezpieczeństwa ze stykiem bezpotencjałowym) lub r7 (listwy bezpieczeństwa z rezystorem 8K2), ponowne otwieranie podczas zamykania. W fazie zamykania skrzydła, otwarcie styku powoduje odwrócenie kierunku ruchu, aż do całkowitego otwarcia bramy;

- C8 (listwy bezpieczeństwa ze stykiem bezpotencjałowym) lub r8 (listwy bezpieczeństwa z rezystorem 8K2), ponowne zamykanie w fazie otwierania. Otwarcie styku w fazie otwierania bramy powoduje odwrócenie kierunku ruchu, aż do całkowitego zamknięcia;

🕮 Jeżeli styki CX i CY nie są używane, należy je zdezaktywować w fazie programowania.

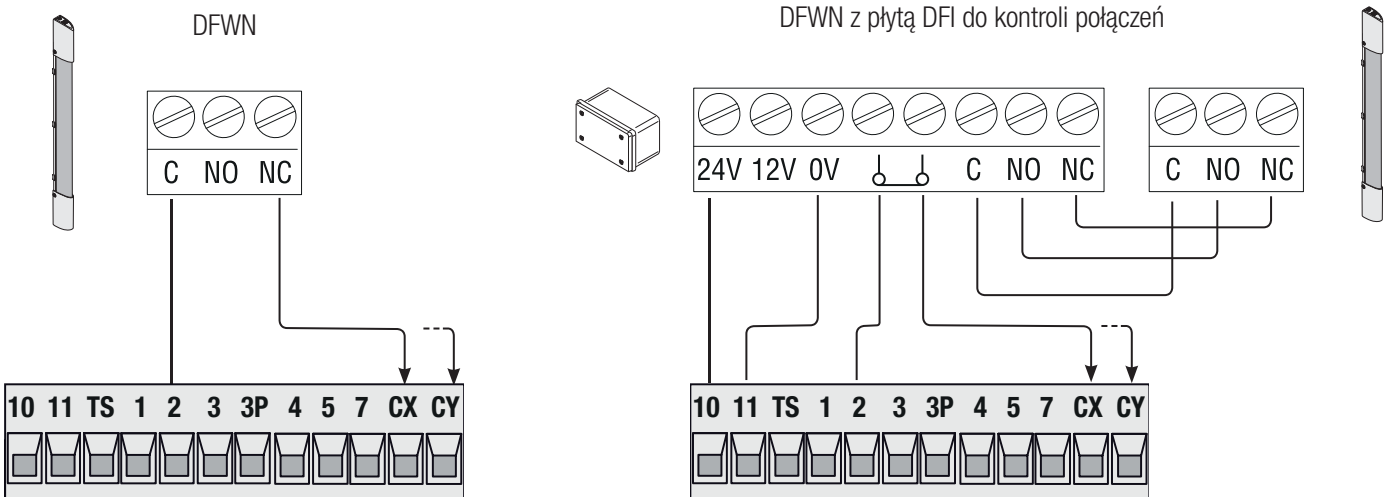

URZĄDZENIA BEZPRZEWODOWE RIO

Wpiąć kartę RIOCN8WS do odpowiedniego złącza na płycie elektronicznej.
Ustawić funkcję, którą zamierza się przydzielić do urządzenia bezprzewodowego (**F65**, **F66**, **F67** i **F68**).
Skonfigurować akcesoria bezprzewodowe (RIOED8WS, RIOPH8WS i RIOLX8WS) przestrzegając wskazówek zamieszczonych w dokumentacji załączonej do każdego akcesoria.
🕮 Jeśli urządzenia nie zostały skonfigurowane przy użyciu płyty RIOCN8WS , na wyświetlaczu ukaże się błąd **E18**.
⚠ W przypadku zakłóceń częstotliwości radiowej systemu, system bezprzewodowy wstrzymuje normalne funkcjonowanie napędu, a na wyświetlaczu ukaże się błąd **E17**.

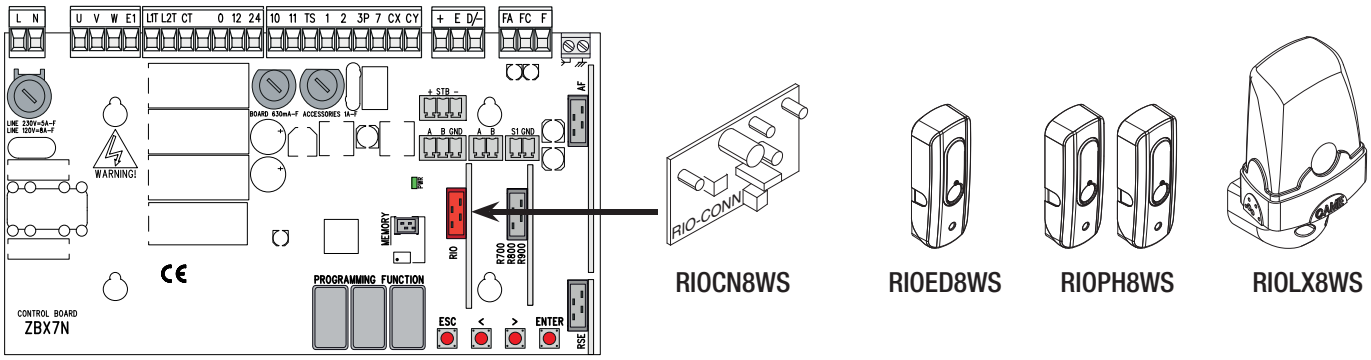

TRYB DZIAŁANIA SPRZĘŻONY LUB CRP (CAME REMOTE PROTOCOLL)

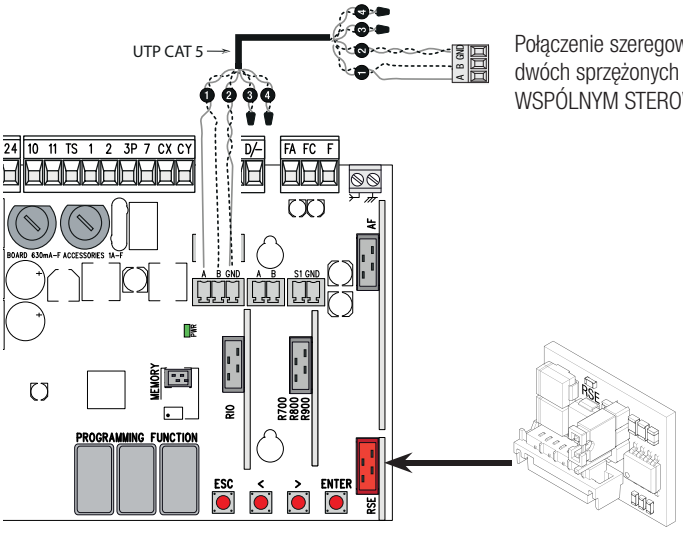

Połączenie szeregowe RS485 za pośrednictwem CRP (Came Remote Protocol) lub do funkcjonowania dwóch sprzężonych napędów (patrz rozdział POŁĄCZENIE DWÓCH SPRZĘŻONYCH NAPĘDÓW ZE WSPÓLNYM STEROWANIEM).

🕮 Wpiąć kartę RSE.
UWAGA! Aby zapewnić prawidłowe funkcjonowanie, przed wpięciem karty JEST KONIECZNE ODŁĄCZENIE ZASILANIA SIECIOWEGO oraz odłączenia ewentualnych akumulatorów.

*Instrukcja **FA01123-PL** - 08/2018 - © CAME S.p.A. - Producent zastrzega sobie prawo do wprowadzania zmian w treści instrukcji bez wcześniejszego powiadomienia. - Tłumaczenie oryginalnych instrukcji*

PROGRAMOWANIE

OPIS STEROWAŃ

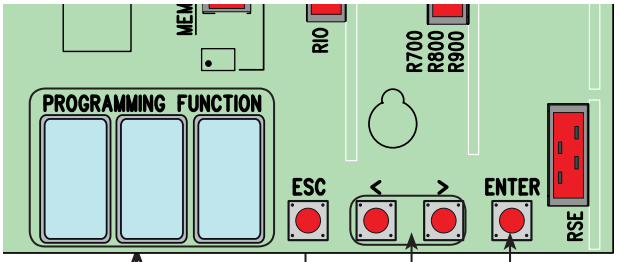

Wyświetlacz

Przycisk ENTER służy do:
- wejścia do menu;
- potwierdzenia i zapisania ustawionej wartości

Przyciski < > służą do:
- przesuwania się wśród różnych poleceń menu;
- zwiększania lub zmniejszania wartości;
- otwierania i zamykania bramy (tylko do testów).

Przycisk ESC służy do:
- wyjścia z menu;
- unieważnienia dokonanych zmian;
- zamykania bramy (tylko do testów).

🕮 Aby wejść do menu, trzymać wciśnięty przycisk ENTER przez co najmniej jedną sekundę.

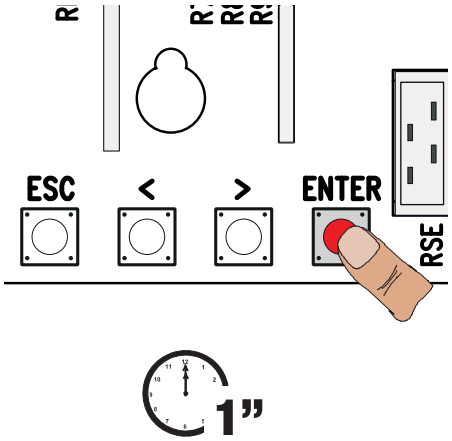

🕮 Aby wyjść z menu, należy odczekać 10 sekund lub nacisnąć ESC.

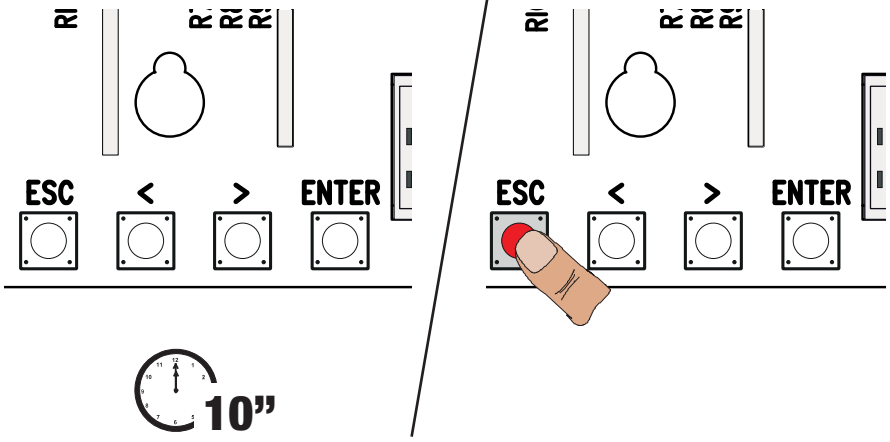

MENU FUNKCJI

Uwaga! Programowania funkcji należy dokonywać przy zatrzymanym napędzie.

F1	**Zatrzymanie STOP (1-2)**	**OFF** (**ust. domyślne**) / **ON**
Wejście N.C. - Zatrzymanie STOP bramy z wykluczeniem cyklu zamykania automatycznego; aby przywrócić ruch, należy posłużyć się urządzeniem sterującym. Urządzenie zabezpieczające musi być podłączone do styków (1-2).		
F2	**Wejście (2-CX)**	**OFF** (**ust. domyślne**) / **1** = C1 / **2** = C2 / **3** = C3 / **4** = C4 / **7** = C7 / **8** = C8 / **r7** = r7 / **r8** = r8
Wejście NC – Możliwość przydzielenia: C1 = ponowne otwieranie w fazie zamykania przez fotokomórki, C2 = ponowne zamykanie w fazie otwierania przez fotokomórki, C3 = zatrzymanie częściowe, C4 = oczekiwanie z powodu wykrycia przeszkody, C7 = ponowne otwieranie w fazie zamykania przez zadziałanie listew bezpieczeństwa (seria DF), C8 = ponowne zamykanie w fazie otwierania przez zadziałanie listew bezpieczeństwa (seria DF), r7 = ponowne otwieranie w fazie zamykania przez zadziałanie listew bezpieczeństwa (seria DFWN), r8 = ponowne zamykanie w fazie otwierania przez zadziałanie listew bezpieczeństwa (seria DFWN). 🕮 Funkcja C3 (zatrzymanie) pojawi się tylko, gdy została aktywowana funkcja F 19 (Czas zamykania automatycznego).		
F3	**Wejście (2-CY)**	**OFF** (**ust. domyślne**) / **1** = C1 / **2** = C2 / **3** = C3 / **4** = C4 / **7** = C7 / **8** = C8 / **r7** = r7 / **r8** = r8
Wejście NC – Możliwość przydzielenia: C1 = ponowne otwieranie w fazie zamykania przez fotokomórki, C2 = ponowne zamykanie w fazie otwierania przez fotokomórki, C3 = zatrzymanie częściowe, C4 = oczekiwanie z powodu wykrycia przeszkody, C7 = ponowne otwieranie w fazie zamykania przez zadziałanie listew bezpieczeństwa (seria DF), C8 = ponowne zamykanie w fazie otwierania przez zadziałanie listew bezpieczeństwa (seria DF), r7 = ponowne otwieranie w fazie zamykania przez zadziałanie listew bezpieczeństwa (seria DFWN), r8 = ponowne zamykanie w fazie otwierania przez zadziałanie listew bezpieczeństwa (seria DFWN). 🕮 Funkcja C3 (zatrzymanie) pojawi się tylko, gdy została aktywowana funkcja F 19 (Czas zamykania automatycznego).		

*Instrukcja **FA01123-PL** - 08/2018 - © CAME S.p.A. - Producent zastrzega sobie prawo do wprowadzania zmian w treści instrukcji bez wcześniejszego powiadomienia. - Tłumaczenie oryginalnych instrukcji*

F5	**Test bezpieczeństwa**	**OFF** (**ust. domyślne**) / **1** = CX / **2** = CY / **4** = CX+CY
Po każdym poleceniu otwierania czy zamykania, płyta kontroluje prawidłowość działania fotokomórek. 🕮 Dla urządzeń bezprzewodowych, test bezpieczeństwa jest zawsze aktywny. 🕮 Funkcja wyświetli się tylko w przypadku, kiedy fotokomórki zostały włączone.		
F6	**Funkcja "TOTMAN" (obecność operatora)**	**OFF** (**ust. domyślne**) / **ON**
Brama otwiera się i zamyka wyłącznie w czasie, gdy przycisk jest wciśnięty. Przycisk otwierania na styku 2-3P, a przycisk zamykania na styku 2-7. Wszystkie inne urządzenia sterujące, włącznie ze sterowaniami radiowymi są wykluczone.		
F7	**Polecenie [2-7]**	**0** = Tryb krok po kroku (**ust. domyślne**) / **1** = Sekwencyjne / **2** = Otwieranie / **3** = Zamykanie
Z urządzenia sterującego podłączonego do styków 2-7 wykonuje polecenie w trybie krok po kroku (otwieranie-zamykanie-zmiana kierunku ruchu) lub sekwencyjne (otwieranie-stop-zamykanie-stop).		
F8	**Polecenie (2-3P)**	**1** = Otwieranie częściowe / **2** = Otwieranie
Z urządzenia sterującego podłączonego do 2-3P wykonywane jest polecenie otwierania częściowego lub tylko otwierania		
F9	**Wykrywanie przeszkód przy zatrzymanym silniku**	**OFF** (**ust. domyślne**) / **ON**
Siłownik pozostaje zatrzymany przy bramie zamkniętej, otwartej lub zatrzymanej (STOP), jeżeli urządzenia zabezpieczające (fotokomórki lub listwy bezpieczeństwa) wykryły przeszkodę.		
F11	**Enkoder**	**OFF** / **ON** (**ust.domyślne**)
Zarządzanie hamowaniem, wykrywaniem przeszkód i czułością.		
F14	**Wybór typu czujnika**	**0** = sterowanie przy użyciu czytnika kart zbliżeniowych lub czytnika kart magnetycznych. **1** = sterowanie przy użyciu klawiatury kodowej (**ust. domyślne**).
Ustawienie typu akcesoria do sterowania napędem.		
F18	**Dodatkowa lampa**	**OFF** (**ust.domyślne**) = światło migające/ **1** = Lampa cyklu
Wyjście połączenia dodatkowej lampy do W-E1. Zewnętrzna lampa do oświetlenia strefy ruchu. Lampa cyklu: pozostaje zapalona od chwili, gdy brama zacznie się otwierać, aż do całkowitego zamknięcia (włącznie z czasem oczekiwania przed automatycznym zamykaniem).		
F19	**Czas zamykania automatycznego**	**OFF** (**ust. domyślne**) / **1** = 1 sekunda /… / **180** = 180 sekund
Oczekiwanie na zamykanie automatyczne rozpoczyna się od chwili osiągnięcia pozycji krańcowej przy otwieraniu i trwa przez czas regulowany od 1 do 180 sekund. Do aktywacji zamykania automatycznego nie dojdzie, jeżeli zadziałają urządzenia zabezpieczające, które wykrywają przeszkody lub po zatrzymaniu STOP, albo też w przypadku braku zasilania.		
F20	**Czas zamykania automatycznego po częściowym otwarciu**	**OFF** / **1** = 1 sekunda /…/ **10** = 10 sekund (**ust. domyślne**) /…/ **180** = 180 sekund
Oczekiwanie na zamykanie automatyczne rozpoczyna się od chwili wydania polecenia otwierania częściowego i trwa przez czas regulowany od 1 do 180 sekund. Do aktywacji zamykania automatycznego nie dojdzie, jeżeli zadziałają urządzenia zabezpieczające, które wykrywają przeszkody lub po zatrzymaniu STOP, albo też w przypadku braku zasilania.		
F21	**Czas wstępnego migania**	**OFF** (**ust. domyślne**) / **1** = 1 sekunda /… / **10** = 10 sekund
Regulacja czasu wstępnego migania lampy ostrzegawczej podłączonej do styku E1-W przed każdym ruchem. Czas migania może być regulowany od 1 do 10 sekund.		
F30	**Zwalnianie podczas otwierania i zamykania**	**OFF** (**ust.domyślne**) = wyłączone/ **1** = Wysoki/ **2** = Średni/ **3** = Niski
Fazy hamowania bramy przed osiągnięciem położenia krańcowego przy otwieraniu i zamykaniu. 🕮 Ta funkcja pojawia się wyłącznie, gdy zostanie aktywowana funkcja Enkoder.		
F34	**Czułość ruchu**	**10** = czułość maksymalna /… / **100** = czułość maksymalna (**ust.domyślne**)
Regulacja czułości przy wykrywaniu przeszkód w fazie ruchu. 🕮 Ta funkcja pojawia się wyłącznie, gdy zostanie aktywowana funkcja Enkoder.		
F35	**Czułość hamowania**	**10** = czułość maksymalna /… / **100** = czułość maksymalna (**ust.domyślne**)
Regulacja czułości przy wykrywaniu przeszkód w fazie hamowania. 🕮 Ta funkcja wyświetli się tylko, gdy zostaną włączone funkcje Enkodera i hamowania przy otwieraniu i zamykaniu.		
F36	**Regulacja otwierania częściowego**	**10** = 10% pełnego ruchu /... / **80** = 80% ruchu (**ust.domyślne**)
Regulacja stopnia otwierania skrzydła, wyrażona w procentach pełnego ruchu otwierania. 🕮 Ta funkcja pojawia się wyłącznie, gdy zostanie aktywowana funkcja Enkoder.		
F37	**Punkt rozpoczęcia hamowania w fazie otwierania**	**5** = 5% ruchu /… / **15** = 15% ruchu (**ust.domyślne**) /… / **30** = 30% ruchu
Regulacji początkowego punktu hamowania przy otwieraniu, wyrażona w procentach w stosunku do pełnego ruchu. 🕮 Ta funkcja wyświetli się tylko, gdy zostaną włączone funkcje Enkodera i hamowania przy otwieraniu i zamykaniu.		
F38	**Punkt rozpoczęcia hamowania w fazie zamykania**	**5** = 5% ruchu /… / **15** = 15% ruchu (**ust.domyślne**) /… / **30** = 30% ruchu
Regulacji początkowego punktu hamowania przy zamykaniu, wyrażona w procentach w stosunku do pełnego ruchu. 🕮 Ta funkcja wyświetli się tylko, gdy zostaną włączone funkcje Enkodera i hamowania przy otwieraniu i zamykaniu.		

F48 Włączenie rozruchu	**OFF** (**ust.domyślne**) / ON = włączony
Wzrost momentu dociskowego aktywuje się w początkowej fazie otwierania i zamykania automatyki.	
F49 Zarządzanie połączeniem szeregowym	**OFF** (**ust. domyślne**) / **1** = Sprzężony / 3 = CRP
Umożliwia włączenie funkcjonowania w trybie dwóch sprzężonych napędów lub CRP (Came Remote Protocol).	
F50 Zapis danych	**OFF** (**ust. domyślne**) / **ON**
Zapisywanie w pamięci użytkowników oraz dokonanych ustawień. 🕮 Ta funkcja pojawia się wyłącznie, gdy do płyty elektronicznej jest wpięta pamięć roll.	
F51 Odczyt danych	**OFF** (**ust. domyślne**) / **ON**
Ładowanie danych zapisanych w pamięci. 🕮 Ta funkcja pojawia się wyłącznie, gdy do płyty elektronicznej jest wpięta pamięć roll.	
F52 Przekazanie parametrów w trybie dwa sprzężone napędy	**OFF** (**ust. domyślne**) / **ON**
Funkcja służąca do ładowania parametrów z płyty Master na Slave. 🕮 Ta funkcja pojawia się tylko, gdy funkcja [**F49**] jest ustawiona na działanie w trybie dwóch sprzężonych napędów.	
F54 Kierunek otwierania	**0** = Otwieranie w lewo (**ust.domyślne**) / **1** = Otwieranie w prawo
Służy do ustawienia kierunku otwierania skrzydła,	
F56 Numer urządzenia peryferyjnego	1 ----> 255
Dla ustawiania numeru urządzenia peryferyjnego od 1 do 255 dla każdej z płyt elektronicznych w przypadku instalacji zawierającej kilka napędów.	
F63 Zmiana prędkości COM	**0** = 1200 Baud / **1** = 2400 Baud / **2** = 4800 Baud / **3** = 9600 Baud / **4** = 14400 Baud / **5** = 19200 Baud / **6** = 38400 Baud (**ust. domyślne**) / **7** = 57600 Baud / **8** = 115200 Baud
Służy do ustawienia prędkości komunikacji wykorzystywanej przez system połączenia CRP (Came Remote Protocol).	
F65 Wejście bezprzewodowe RIOED8WS [T1]	**OFF** (**ust. domyślne**) / **P0** = P0 / **P7** = P7 / **P8** = P8
Bezprzewodowe urządzenie zabezpieczające (RIOED8WS) przydzielone do jednej z dostępnych funkcji: P0 = zatrzymanie bramy z wyłączeniem ewentualnego zamykania automatycznego; aby przywrócić ruch, należy użyć urządzenia sterującego, P7 = ponowne otwieranie w fazie zamykania, P8 = ponowne zamykanie w fazie otwierania. Informacje dotyczące programowania znajdą Państwo w instrukcjach dołączonych do akcesorium. 🕮 Ta funkcja pojawia się wyłącznie, gdy do płyty elektronicznej jest wpięta RIOCN8WS .	
F66 Wejście bezprzewodowe RIOED8WS [T2]	**OFF** (**ust. domyślne**) / **P0** = P0 / **P7** = P7 / **P8** = P8
Bezprzewodowe urządzenie zabezpieczające (RIOED8WS) przydzielone do jednej z dostępnych funkcji: P0 = zatrzymanie bramy z wyłączeniem ewentualnego zamykania automatycznego; aby przywrócić ruch, należy użyć urządzenia sterującego, P7 = ponowne otwieranie w fazie zamykania, P8 = ponowne zamykanie w fazie otwierania. Informacje dotyczące programowania znajdą Państwo w instrukcjach dołączonych do akcesorium. 🕮 Ta funkcja pojawia się wyłącznie, gdy do płyty elektronicznej jest wpięta RIOCN8WS .	
F67 Wejście bezprzewodowe RIOPH8WS [T1]	**OFF** (**ust. domyślne**) / **P1** = P1 / **P2** = P2 / **P3** = P3 / **P4** = P4
RIOPH8WS zostanie przydzielone do jednej z dostępnych funkcji: P1 = ponowne otwieranie w fazie zamykania; P2 = ponowne zamykanie w fazie otwierania; P3 = = częściowe zatrzymanie; P4 = oczekiwanie z powodu wykrycia przeszkody. Informacje dotyczące programowania znajdą Państwo w instrukcjach dołączonych do akcesorium. 🕮 Ta funkcja pojawia się wyłącznie, gdy do płyty elektronicznej jest wpięta RIOCN8WS . 🕮 Funkcja P3 pojawia się wyłącznie, gdy zostanie aktywowana funkcja F19.	
F68 Wejście bezprzewodowe RIOPH8WS [T2]	**OFF** (**ust. domyślne**) / **P1** = P1 / **P2** = P2 / **P3** = P3 / **P4** = P4
RIOPH8WS zostanie przydzielone do jednej z dostępnych funkcji: P1 = ponowne otwieranie w fazie zamykania; P2 = ponowne zamykanie w fazie otwierania; P3 = = częściowe zatrzymanie; P4 = oczekiwanie z powodu wykrycia przeszkody. Informacje dotyczące programowania znajdą Państwo w instrukcjach dołączonych do akcesorium. 🕮 Ta funkcja pojawia się wyłącznie, gdy do płyty elektronicznej jest wpięta RIOCN8WS . 🕮 Funkcja P3 pojawia się wyłącznie, gdy zostanie aktywowana funkcja F19.	
F71 Czas otwierania częściowego	**5** = 5 sekund (**ust. domyślne**) /..... / **40** = 40 sekund
Po wydaniu polecenia otwierania przy pomocy przycisku podłączonego do styku 2-3P, brama otwiera się na czas regulowany od 5 do 40 sekund. 🕮 Ta funkcja pojawia się wyłącznie, gdy zostanie dezaktywowana funkcja Enkoder.	
U1 Dodawanie użytkownika	**1** = Polecenie w trybie krok po kroku (otwiera-zamyka) / **2** = Polecenie w trybie sekwencyjnym (otwiera-stop-zamyka-stop) / **3** = Polecenie - tylko otwiera / **4** = Polecenie otwierania częściowego
Dodawanie nowych użytkowników, maks. 250 oraz przydzielanie każdemu użytkownikowi jednej z dostępnych funkcji. Dodanie użytkownika odbywa się przy użyciu pilota lub innego urządzenia sterującego (patrz paragraf DODAWANIE UŻYTKOWNIKA Z PRZYDZIELONYM STEROWANIEM).	
U2 Usuwanie użytkowników	
Usuwanie poszczególnych użytkowników (patrz paragraf USUWANIE POSZCZEGÓLNYCH UŻYTKOWNIKÓW).	
U3 Usuwanie użytkowników	**OFF** (**ust. domyślne**) / **ON** = Usuwanie wszystkich użytkowników
Usuwanie wszystkich użytkowników.	
U4 Dekodyfikacja kodu	**1 (ust.domyślne) / 2 / 3**
Umożliwia wybór kodu polecenia w fazie odbioru: 1= wszystkie serie / 2 = tylko seria Rolling Code/ 3 = tylko seria TWIN ⚠ W przypadku wyboru kodowania radiowego są automatycznie usuwane wszystkie zapamiętane piloty. 🕮 Kodowanie TWIN umożliwia zapamiętanie kilku użytkowników z tym samym kluczem (Key block).	
A1 Rodzaj silnika	**1** = BX-74 **(ust.domyślne) / 2** = BX-78
Wybór motoreduktora używanego dla instalacji.	
A3 Kalibracja ruchu	**OFF** (**ust. domyślne**) / **ON**
Automatyczna kalibracja ruchu (patrz paragraf KALIBRACJA RUCHU). 🕮 Ta funkcja pojawia się wyłącznie, gdy zostanie aktywowana funkcja Enkoder. ⚠ Jeśli automatyka nie została skalibrowana są wykluczone wszystkie polecenia.	
A4 Reset parametrów	**OFF** (**ust. domyślne**) / **ON**
Uwaga! Następuje przywrócenie ustawień domyślnych.	
A5 Liczenie ruchów	**OFF** (**ust.domyślne**) / **ON** = Liczba wykonanych manewrów
Umożliwia wyświetlenie liczby wykonanych manewrów.	
H1 Wersja	
Wyświetla wersję oprogramowania sprzętowego.	

*Instrukcja **FA01123-PL** - 08/2018 - © CAME S.p.A. - Producent zastrzega sobie prawo do wprowadzania zmian w treści instrukcji bez wcześniejszego powiadomienia. - Tłumaczenie oryginalnych instrukcji*

Przygotowanie do pracy.

🕮 Po wykonaniu podłączeń elektrycznych wykwalifikowany i doświadczony personel powinien przygotować napęd do pracy, wykonując jako pierwsze następujące czynności:
- kierunek otwierania (patrz funkcja F54);
- zatrzymanie stop (patrz funkcja F1);
- kalibracja ruchu (patrz paragraf KALIBRACJA RUCHU).

KALIBRACJA RUCHU

⚠ Przed przystąpieniem do kalibracji ruchu, ustawić bramę w połowie ruchu, skontrolować, czy strefa ruchu jest wolna od przeszkód oraz sprawdzić, czy są obecne mechaniczne ograniczniki położeń krańcowych przy otwieraniu i zamykaniu.
⚠ Mechaniczne ograniczniki krańcowych pozycji są obowiązkowe.
Ważne! Podczas kalibracji wszystkie urządzenia zabezpieczające będą wyłączone.

Wybrać [**A3**].
Nacisnąć ENTER, aby potwierdzić.

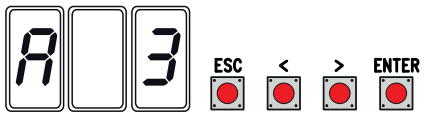

Wybrać [**ON**] 1 i nacisnąć ENTER, aby potwierdzić automatyczną kalibrację ruchu.

Brama wykona ruch zamknięcia, aż do krańcowej pozycji...

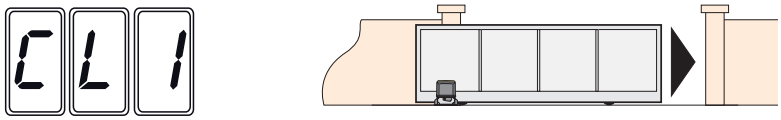

...następnie brama wykona ruch otwarcia, aż do krańcowej pozycji.

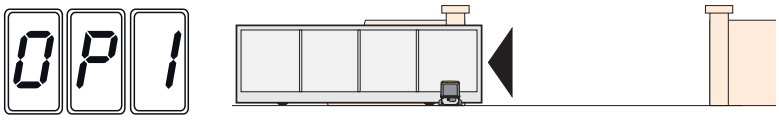

ZARZĄDZANIE UŻYTKOWNIKAMI

🕮 Migające numery wyświetlane w czasie operacji dodawania /usuwania użytkowników są to numery dostępne w przypadku dodania nowego użytkownika (maks. 250 użytkowników).
🕮 Przed zarejestrowaniem użytkowników upewnić się, czy karta radiowa (AF) jest włożona do gniazda (patrz rozdział URZĄDZENIA STERUJĄCE).

DODAWANIE UŻYTKOWNIKA Z PRZYDZIELONYM STEROWANIEM

Wybrać **U1**.
Nacisnąć ENTER, aby potwierdzić.

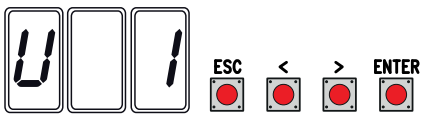

Wybrać typ sterowania, które pragnie się przydzielić użytkownikowi:
- **1** = krok po kroku (otwieranie-zamykanie);
- **2** = sekwencyjne (otwieranie-stop-zamykanie-stop);
- **3** = tylko otwiera;
- **4** = otwieranie częściowe/dla pieszych.

Nacisnąć ENTER, aby potwierdzić...

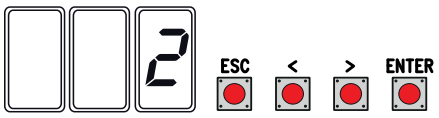

... numer od 1 do 250 będzie migał przez kilka sekund.
Przesłać kod pilotem lub innym urządzeniem sterującym (np. klawiaturą kodową, czytnikiem kart zbliżeniowych).
Przydzielić numer dodanemu użytkownikowi.

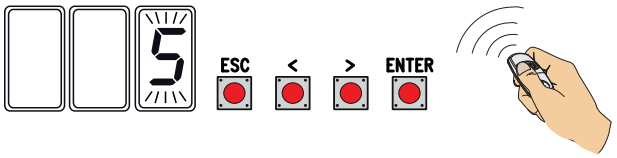

Instrukcja **FA01123-PL** - 08/2018 - © CAME S.p.A. - Producent zastrzega sobie prawo do wprowadzania zmian w treści instrukcji bez wcześniejszego powiadomienia. - Tłumaczenie oryginalnych instrukcji

USUWANIE POSZCZEGÓLNYCH UŻYTKOWNIKÓW

Wybrać **U2**.
Nacisnąć ENTER, aby potwierdzić.

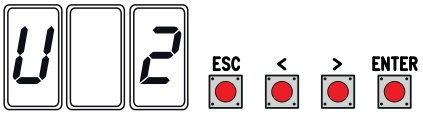

Przy pomocy przycisków oznaczonych strzałkami wybrać numer użytkownika przeznaczonego do usunięcia.
Nacisnąć ENTER, aby potwierdzić...

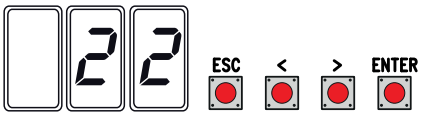

...pojawi się napis **CLr** potwierdzający usunięcie..

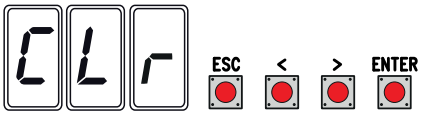

ZAPISYWANIE I ŁADOWANIE DANYCH (UŻYTKOWNICY I KONFIGURACJA) Z UŻYCIEM PAMIĘCI

Procedura zapisywania danych dotyczących użytkowników i konfiguracji instalacji przy użyciu Pamięci, umożliwiająca ich wykorzystanie na innej płycie elektronicznej lub w innym systemie.

Uwaga! Operacje wpinania i wypinania Pamięci należy wykonywać po odłączeniu napięcia.

❶ Wpiąć Pamięć do odpowiedniego gniazda na płycie elektronicznej.

❷ Wybrać **F50** nacisnąć ENTER, aby zatwierdzić zapisanie danych w Pamięci.

❸ Wypiąć Pamięć i wpiąć ją do gniazda innej płyty elektronicznej.

❹ Wybrać **F51** i nacisnąć ENTER, aby zatwierdzić załadowanie danych z Pamięci.

📖 Po zapisaniu danych zaleca się wypiąć kartę pamięci Roll.

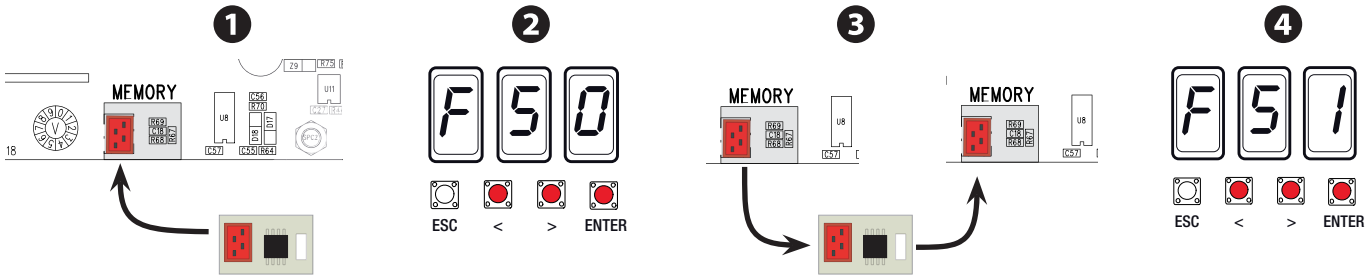

Memory roll

Memory roll

FUNKCJONOWANIA W TRYBIE SPRZĘŻONYM

Połączenia elektryczne

Wpiąć kartę RSE do gniazda na płycie sterującej obydwu napędów.
Połączyć obie centrale przewodem typu CAT 5 (maks. 1 000 m), korzystając z zacisków A-A / B-B / GND-GND.
Podłączyć wszystkie urządzenia sterujące i zabezpieczające do centrali sterującej napędu MASTER.
📖 Ważne! Dezaktywować funkcję F 19 (czas zamykania automatycznego) na płycie centrali sterującej napędu SLAVE.

Konfiguracja napędu MASTER

Wybrać funkcję F 49. Nacisnąć ENTER, aby potwierdzić.
Wybrać 1 (tryb sprzężony) i nacisnąć ENTER.

Przekazanie parametrów ze szlabanu MASTER do SLAVE

Wybrać funkcję F 52 na płycie centrali sterującej MASTER.
Wybrać 1 i nacisnąć ENTER.

Programowanie

Ustawić na karcie MASTER funkcje:
- kierunek otwierania (F54);
- przekazanie parametrów w trybie sprzężonym (F52);
- kalibracja ruchu (A3).

📖 W przypadku zmiany procentowej hamowania w fazie otwierania i zamykania, powtórzyć czynność F52.

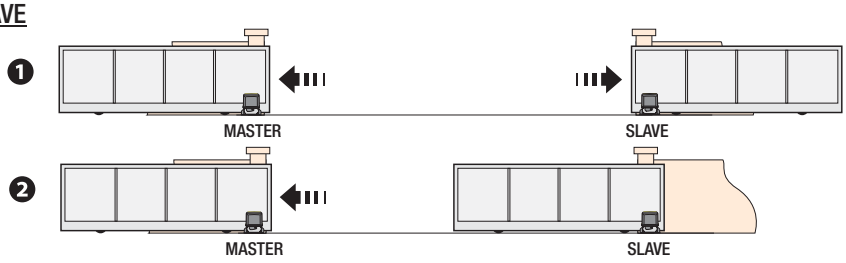

Kodowanie pilotów

Wykonać procedurę dodawania użytkownika z poleceniem TYLKO OTWIERANIE, KROK PO KROKU e OTWIERANIE CZĘŚCIOWE / FURTKA w centrali MASTER.

Sposób działania

❶ Sterowanie KROK PO KROKU lub TYLKO OTWIERANIE. Otwierają się oba skrzydła.
❷ Polecenie OTWIERANIE CZĘŚCIOWE. Otwiera się tylko skrzydło napędu MASTER.
Wszystkie typy dostępnych sterowań, które mogą być przydzielone użytkownikom są przedstawione w paragrafie REJESTRACJA UŻYTKOWNIKA Z PRZYDZIELONYM STEROWANIEM.

Instrukcja **FA01123-PL** - 08/2018 - © CAME S.p.A. - Producent zastrzega sobie prawo do wprowadzania zmian w treści instrukcji bez wcześniejszego powiadomienia. - Tłumaczenie oryginalnych instrukcji

KOMUNIKATY BŁĘDÓW

🕮 Komunikaty błędów są pokazane na wyświetlaczu.

E 1	Błąd kalibracji.
E 2	Błąd kalibracji.
E 3	Uszkodzenie enkodera.
E 4	Test urządzeń zabezpieczających - błąd.
E 7	Zbyt krótki czas pracy.
E 8	Otwarte drzwiczki mechanizmu wysprzęglającego
E 9	Wykryta przeszkoda w fazie zamykania.
E 10	Wykryta przeszkoda w fazie otwierania.
E 11	Maksymalna liczba wykrytych przeszkód.
E 14	Błąd komunikacji szeregowej
E 15	Błąd pilot niekompatybilny.
E 17	Błąd systemu bezprzewodowego.
E 18	Brak konfiguracji systemu bezprzewodowego.

OPERACJE KOŃCOWE

Po wykonaniu połączeń elektrycznych i uruchomieniu założyć górną i przednią część obudowy. Uważać, aby nie uszkodzić przewodów. Przymocować części obudowy śrubami.

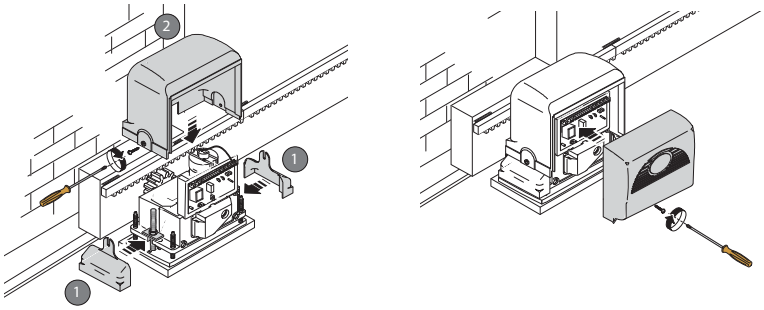

CO ZROBIĆ JEŚLI...

PROBLEMY	MOŻLIWE PRZYCZYNY	MOŻLIWA POMOC
Nie można otworzyć, ani zamknąć bramy	• Brak zasilania • Siłownik jest wysprzęglony • Pilot wysyła słaby sygnał lub brak sygnału • Przyciski lub przełączniki sterujące zablokowane	• Sprawdzić, czy jest zasilanie • Zasprzęglić siłownik • Wymienić baterie • Sprawdzić stan urządzeń
Brama otwiera się, lecz nie można jej zamknąć	• Fotokomórki są aktywne	• Upewnić się, czy nie ma przeszkód w promieniu działania fotokomórek

⚠ ***W przypadku, kiedy nie będzie możliwe rozwiązanie problemu przestrzegając wskazówek zamieszczonych w tabeli lub w przypadku stwierdzenia anomalii, nieprawidłowe działania, hałasów lub podejrzanych wibracji lub nieoczekiwanego zachowania urządzenia, wrócić się do wykwalifikowanego personelu.***

ZŁOMOWANIE

☞ CAME S.p.A. wprowadza we własnych zakładach certyfikowany System Zarządzania Środowiskiem, zgodnie z normą UNI EN ISO 14001, który jest gwarancją respektowania i ochrony środowiska.

W celu kontynuacji polityki w zakresie ochrony środowiska, stanowiącej dla firmy CAME jedną z podstaw własnych strategii operatywnych i marketingowych, prosimy o przestrzeganie prostych zaleceń dotyczących usuwania produktów:

♻ WYRZUCANIE OPAKOWANIA

Elementy opakowania (karton, plastik, itd.), są przyjmowane ze stałymi odpadami miejskimi i mogą być likwidowane bez żadnej trudności, wykonując selektywną zbiórkę odpadów do ponownego przerobu.a.

Przed wykonaniem tej czynności, należy zapoznać się z regulacjami prawnymi dotyczącymi danego rodzaju materiału obowiązującymi w miejscu instalacji.

NIE PORZUCAĆ W ŚRODOWISKU!

♻ ZŁOMOWANIE PRODUKTU

Nasze wyroby wykonane są z różnych materiałów. Większość z nich (aluminium, plastik, żelazo, kable elektryczne) jest przyjmowana z miejskimi odpadami stałymi. Po selektywnej zbiórce mogą być oddane do upoważnionego punktu zbiorczego do ich ponownego przerobu.

Inne elementy (karty elektroniczne, baterie przekaźników, itd.), mogą natomiast zawierać substancje zanieczyszczające.

Należy je więc usunąć i oddać do zakładów wyspecjalizowanych do ich przetworzenia.

Przed rozpoczęciem czynności należy zawsze zapoznać się z regulacjami prawnymi dotyczącymi danego rodzaju materiału obowiązującymi w miejscu złomowania.

NIE PORZUCAĆ W ŚRODOWISKU!

LISTA ZAREJESTROWANYCH UŻYTKOWNIKÓW

Jeśli jest to konieczne, skopiować tę stronę: aksymalna liczba użytkowników możliwych do zarejestrowania = 250.

1		46		91	
2		47		92	
3		48		93	
4		49		94	
5		50		95	
6		51		96	
7		52		97	
8		53		98	
9		54		99	
10		55		100	
11		56		101	
12		57		102	
13		58		103	
14		59		104	
15		60		105	
16		61		106	
17		62		107	
18		63		108	
19		64		109	
20		65		110	
21		66		111	
22		67		112	
23		68		113	
24		69		114	
25		70		115	
26		71		116	
27		72		117	
28		73		118	
29		74		119	
30		75		120	
31		76		121	
32		77		122	
33		78		123	
34		79		124	
35		80		125	
36		81		126	
37		82		127	
38		83		128	
39		84		129	
40		85		...	
41		86		…	
42		87		...	
43		88		...	
44		89			
45		90		250	

DICHIARAZIONE DI INCORPORAZIONE allegato /DECLARATION OF INCORPORATION annex / ERKLÄRUNG FÜR DEN EINBAU anhang / DÉCLARATION D'INCORPORATION annexe / DECLARACIÓN DE INCORPORACIÓN anexo / DECLARAÇÃO DE INCORPORAÇÃO anexo / DEKLARACJA WBUDOWANIA załączniku / INBOUWVERKLARING bijlage IIB - 2006/42/CE

Fabbricante / Manufacturer / Hersteller / Fabricant / Fabricante / Fabricante / Wytwórca / Fabrikant

Came S.p.a.

indirizzo / address / adresse / adresse / dirección / endereço / adres / adres

Via Martiri della Libertà 15 - 31030 Dosson di Casier, Treviso - Italy

DICHIARA CHE LE AUTOMAZIONI PER CANCELLI SCORREVOLI / DECLARES THAT THE DRIVES FOR SLIDING GATES / ERKLÄRT DASS DIE AUTOMATISIERUNGEN FÜR SCHIEBETORE / DECLARE QUE LES AUTOMATISATIONS POUR PORTAILS COULISSANTS / DECLARA QUE LAS AUTOMATIZACIONES PARA PUERTAS CORREDERAS / DECLARA QUE AS AUTOMATIZAÇÕES PARA PORTÕES DE CORRER / OŚWIADCZA ZE AUTOMATYKA DO BRAM PRZESUWNYCH / VERKLAART DAT DE AUTOMATISERING VOOR SCHUIFHEKKEN

BX-74 ; BX-74A
BX-78 ; BX-78A ; BX-78CSI

SONO CONFORMI ALLE DISPOSIZIONI DELLE SEGUENTI DIRETTIVE / THEY COMPLY WITH THE PROVISIONS OF THE FOLLOWING DIRECTIVES / DEN VORGABEN DER FOLGENDEN RICHTLINIEN ENTSPRECHEN / SONT CONFORMES AUX DISPOSITIONS DES DIRECTIVES SUIVANTES / CUMPLEN CON LAS DISPOSICIONES DE LAS SIGUIENTES DIRECTIVAS / ESTÃO DE ACORDO COM AS DISPOSIÇÕES DAS SEGUINTES DIRECTIVAS / SĄ ZGODNE Z POSTANOWIENIAMI NASTĘPUJĄCYCH DYREKTYW EUROPEJSKICH / VOLDOEN AAN DE VOORSCHRIFTEN VAN DE VOLGENDE RICHTLIJNEN:

- COMPATIBILITA' ELETTROMAGNETICA / ELECTROMAGNETIC COMPATIBILITY / ELEKTROMAGNETISCHE VERTRÄGLICHKEIT / COMPATIBILITÉ ÉLECTROMAGNÉTIQUE / COMPATIBILIDAD ELECTROMAGNÉTICA / COMPATIBILIDADE ELETROMAGNÉTICA / KOMPATYBILNOŚCI ELEKTROMAGNETYCZNEJ / ELEKTROMAGNETISCHE COMPATIBILITEIT : 2014/30/UE.

Riferimento norme armonizzate ed altre norme tecniche / Refer to European regulations and other technical regulations / Harmonisierte Bezugsnormen und andere technische Vorgaben / Référence aux normes harmonisées et aux autres normes techniques / Referencia normas armonizadas y otras normas técnicas / Referência de normas harmonizadas e outras normas técnicas / Odnosne normy ujednolicone i inne normy techniczne / Geharmoniseerde en andere technische normen waarnaar is verwezen

EN 61000-6-2:2005
EN 61000-6-3:2007+A1:2011
EN 62233:2008
EN 60335-1:2012+A11:2014
EN 60335-2-103:2015

RISPETTANO I REQUISITI ESSENZIALI APPLICATI: / MEET THE APPLICABLE ESSENTIAL REQUIREMENTS: / DEN WESENTLICHEN ANGEWANDTEN ANFORDERUNGEN ENTSPRECHEN: / RESPECTENT LES CONDITIONS REQUISES NECESSAIRES APPLIQUEES: / CUMPLEN CON LOS REQUISITOS ESENCIALES APLICADOS: / RESPEITAM O REQUISITOS ESSENCIAIS APLICADOS: / SPEŁNIAJĄ PODSTAWOWE WYMAGANE WYRUNKI: / VOLDOEN AAN DE TOEPASBARE MINIMUM EISEN:

1.1.3; 1.1.5; 1.2.1; 1.2.2; 1.3.2; 1.3.7; 1.3.8.1; 1.4.1; 1.4.2; 1.5.1; 1.5.6; 1.5.8; 1.5.9; 1.5.9; 1.5.13; 1.6.1; 1.6.3; 1.6.4; 1.7.1; 1.7.2; 1.7.4

PERSONA AUTORIZZATA A COSTITUIRE LA DOCUMENTAZIONE TECNICA PERTINENTE / PERSON AUTHORISED TO COMPILE THE RELEVANT TECHNICAL DOCUMENTATION / PERSON DIE BEVOLLMÄCHTIGT IST, DIE RELEVANTEN TECHNISCHEN UNTERLAGEN ZUSAMMENZUSTELLEN / DOCUMENTATION TECHNIQUE SPECIFIQUE D'AUTORISATION A CONSTRUIRE DE / PERSONA FACULTADA PARA ELABORAR LA DOCUMENTACIÓN TÉCNICA PERTINENTE / PESSOA AUTORIZADA A CONSTITUIR A DOCUMENTAÇÃO TÉCNICA PERTINENTE / OSOBA UPOWAŻNIONA DO ZREDAGOWANIA DOKUMENTACJI TECHNICZNEJ / DEGENE DIE GEMACHTIGD IS DE RELEVANTE TECHNISCHE DOCUMENTEN SAMEN TE STELLEN.

CAME S.p.a.

La documentazione tecnica pertinente è stata compilata in conformità all'allegato VIIB. /The pertinent technical documentation has been drawn up in compliance with attached document VIIB. / Die relevante technische Dokumentation wurde entsprechend der Anlage VIIB ausgestellt. / La documentation technique spécifique a été remplie conformément à l'annexe IIB / La documentación técnica pertinente ha sido rellenada en cumplimiento con el anexo VIIB. / A documentação técnica pertinente foi preenchida de acordo com o anexo VIIB. / Odnosna dokumentacja techniczna została zredagowana zgodnie z załącznikiem VIIB. / De technische documentatie terzake is opgesteld in overeenstemming met de bijlage VIIB.

CAME S.p.a. si impegna a trasmettere, in risposta a una richiesta adeguatamente motivata delle autorità nazionali, informazioni pertinenti sulle quasi macchine, e / Came S.p.A., following a duly motivated request from the national authorities, undertakes to provide information related to the quasi machines, and / Die Firma Came S.p.A. verpflichtet sich auf eine angemessen motivierte Anfrage der staatlichen Behörden Informationen über die unvollständigen Maschinen, zu übermitteln, und / Came S.p.A. s'engage à transmettre, en réponse à une demande bien fondée de la part des autorités nationales, les renseignements relatifs aux quasi machines / Came S.p.A. se compromete a transmitir, como respuesta a una solicitud adecuadamente fundada por parte de las autoridades nacionales, informaciones relacionadas con las cuasimáquinas / Came S.p.A. compromete-se em transmitir, em resposta a uma solicitação motivada apropriadamente pelas autoridades nacionais, informações pertinentes às partes que componham máquinas / Came S.p.A. zobowiązuje się do udzielenia informacji dotyczących maszyn nieukończonych na odpowiednio umotywowaną prośbę, złożoną przez kompetentne organy państwowe / Came S.p.A. verbindt zich ertoe om op met redenen omkleed verzoek van de nationale autoriteiten de relevante informatie voor de niet voltooide machine te verstrekken.

VIETA / FORBIDS / VERBIETET / INTERDIT / PROHIBE / PROIBE / ZABRANIA SIE / VERBIEDT

la messa in servizio finchè la macchina finale in cui deve essere incorporata non è stata dichiarata conforme, se del caso alla 2006/42/CE. / commissioning of the above mentioned until such moment when the final machine into which they must be incorporated, has been declared compliant, if pertinent, to 2006/42/CE / die Inbetriebnahme bevor die „Endmaschine" in die die unvollständige Maschine eingebaut wird, als konform erklärt wurde, gegebenenfalls gemäß der Richtlinie 2006/42/EU. / la mise en service tant que la machine finale dans laquelle elle doit être incorporée n'a pas été déclarée conforme, le cas échéant, à la norme 2006/42/CE. / la puesta en servicio hasta que la máquina final en la que será incorporada no haya sido declarada de conformidad de acuerdo a la 2006/42/CE / a colocação em funcionamento, até que a máquina final, onde devem ser incorporadas, não for declarada em conformidade, se de acordo com a 2006/42/CE. / Uruchomienia urzadzenia do czasu, kiedy maszyna, do której ma byc wbudowany, nie zostanie oceniona jako zgodna z wymogami dyrektywy 2006/42/WE, jesli taka procedura była konieczna. / deze in werking te stellen zolang de eindmachine waarin de niet voltooide machine moet worden ingebouwd in overeenstemming is verklaard, indien toepasselijk met de richtlijn 2006/42/EG.

Dosson di Casier (TV)
29 Novembre / November / November / Novembre / Noviembre / Novembro / Listopad / November 2017

Legale Rappresentante / Legal Representative /Gesetzlicher Vertreter / Representant Legal / Representante Legal / Representante Legal / Prawny Przedstawiciel / Juridische Vertegenwoordiger

Paolo Menuzzo

Fascicolo tecnico a supporto / Supporting technical dossier / Unterstützung technische Dossier / soutenir dossier technique / apoyo expediente técnico / apoiar dossier técnico / wspieranie dokumentacji technicznej / ondersteunende technische dossier: 001BX74

Came S.p.a.
Via Martiri della Libertà, 15 - 31030 Dosson di Casier - Treviso - Italy - Tel. (+39) 0422 4940 - Fax (+39) 0422 4941
info@came.it - www.came.com
Cap. Soc. 1.610.000,00 € - C.F. e P.I. 03481280265 - VAT IT 03481280265 - REA TV 275359 - Reg Imp. TV 03481280265

CAME

CAME.COM

CAME S.P.A.
Via Martiri Della Libertà, 15
31030 Dosson di Casier - Treviso - Italy
tel. (+39) 0422 4940 - fax. (+39) 0422 4941

*Instrukcja **FA01123-PL** - 08/2018 - © CAME S.p.A. - Producent zastrzega sobie prawo do wprowadzania zmian w treści instrukcji bez wcześniejszego powiadomienia. - Tłumaczenie oryginalnych instrukcji*